RICOH

RICOH Ri 100/
RICOH Ri 100 Pink/RICOH Ri 100 Green

Manuel utilisateur

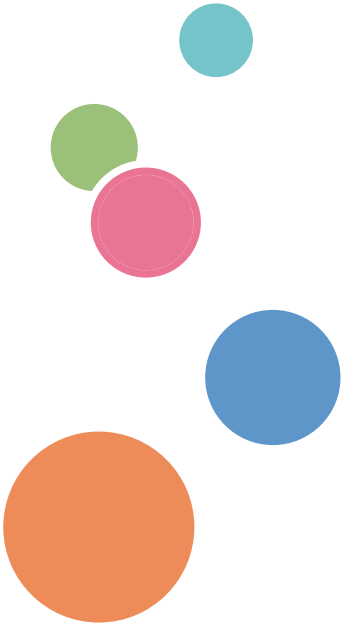

Pour une utilisation correcte et en toute sécurité, veillez à bien lire les Consignes de sécurité dans le manuel « À lire avant de commencer » avant d'utiliser l'appareil.

TABLE DES MATIÈRES

Avertissement ... 8
Important ... 8
Remarques à l'attention de l'utilisateur ... 8
Comment lire ce manuel ... 11
Symboles ... 11
Remarques ... 11
Informations spécifiques au modèle ... 12
Présentation des noms de produit dans ce manuel ... 12

1. À propos de ce produit

Guide des composants ... 15
Vue avant ... 15
Vue latérale gauche ... 16
Magasin (magasin A4 standard) ... 17
Magasin (magasin A5) ... 18
(Magasin à manches et chaussettes) ... 18
Panneau de commande ... 20
Chargement et dépose du magasin ... 22
Type de magasin ... 22
Chargement du magasin ... 22
Dépose du magasin ... 23
Mise sous tension/hors tension ... 25

2. Préparation à l'impression

Procédure d'installation ... 27
Vérification de l'ordinateur et de la zone d'installation ... 28
La zone où l'appareil doit être placé ... 28
Vérifier la source d'alimentation ... 30
Vérifier l'ordinateur à connecter ... 31
Vérification des éléments fournis et déballage de l'appareil ... 33
Installation des cartouches d'encre ... 36
Branchement du cordon d'alimentation et mise sous tension ... 39
Connexion de l'ordinateur et installation du pilote d'impression ... 43
Connexion de l'ordinateur et installation du logiciel (Connexion USB) ... 44
Connexion de l'appareil par USB ... 44

Installation du pilote d'impression..... 45
Partage de l'imprimante..... 49
Connexion de l'ordinateur et installation du logiciel (Connexion réseau)..... 52
Connexion de l'appareil par l'interface Ethernet..... 52
Paramètres réseau pour Ethernet et LAN sans fil..... 54
Connexion de l'appareil par une interface LAN sans fil..... 55
Installation du pilote d'impression..... 65
Installation du pilote d'impression manuellement à l'aide du réseau..... 66
Tissu..... 73
Tissu pouvant être utilisé..... 73
Précautions relatives au tissu..... 73
Chargement de tissus..... 75
Chargement d'un tissu dans le magasin standard..... 75
Chargement de chaussettes dans le magasin pour manches et chaussettes..... 78
Chargement d'une manche dans le magasin pour manches et chaussettes..... 81

3. Impression sur t-shirts

À propos de RICOH Design Software..... 85
Environnement d'exploitation..... 85
Installation..... 85
Lancement..... 86
Fermeture..... 86
Flux de création..... 87
Retrait de la poussière/aplatissement des fibres..... 89
Chargement d'un t-shirt dans le magasin..... 90
Impression..... 91
Retrait du t-shirt du magasin..... 94
Fixation de l'encre..... 96
Manipulation des articles imprimés..... 97
Précautions à prendre pour le lavage des articles imprimés..... 97

4. Impression via le pilote d'impression

Configuration de l'onglet Accessoires sur le pilote d'impression..... 99
Impression..... 100
Affichage des paramètres d'impression..... 101

Annulation de l'impression..... 102
Annulation d'impression à partir de l'Affichage de l'état..... 102
Annulation d'impression en utilisant la touche [Stop]..... 102
Annulation d'impression depuis la barre des tâches..... 103

5. Menus de configuration de l'appareil

Définition des paramètres de l'appareil à l'aide du panneau de commande..... 105
Utilisation du menu [Compteur]..... 110
Affichage du compteur..... 111
Impression du compteur..... 112
Différences entre le compteur et le compteur total..... 113
Utilisation du menu [Imp. liste/test]..... 114
Impression d'une page de configuration..... 114
Explications relatives à la page de configuration..... 115
Utilisation du menu [Maintenance]..... 116
Vérification des buses..... 117
Nettoyage de tête..... 120
Nettoyage de tête approfondi..... 121
Position de tête..... 122
Alignement..... 126
Paramétrage de la date et de l'heure..... 128
Déplacer les têtes d'impression..... 131
Nettoyer l'unité de maintenance..... 133
Maintenance des têtes automatique..... 136
Nettoyer l'intérieur..... 138
Utilisation du menu [Système]..... 142
Modification du menu [Système]..... 144
Utilisation du menu [Interface hôte]..... 145
Modification du menu [Interface hôte]..... 149
Précautions à prendre lorsque le matériel est connecté à un réseau..... 150
Utilisation du menu [Langue]..... 151

6. Surveillance et configuration de l'appareil

Utilisation de Affichage de l'état..... 153
Utilisation de Web Image Monitor..... 154

Affichage de la page principale..... 155
Menu..... 156
Connexion à l'aide de Web Image Monitor..... 157
Modification des paramètres de l'appareil..... 158
Notification de l'état de l'appareil par e-mail..... 162
À propos de l'Aide de Web Image Monitor..... 169
SNMP..... 170

7. Utilisation de l'appareil avec un Macintosh

Configuration système requise pour Macintosh..... 171
Instructions applicables à la fois aux ordinateurs Macintosh et Windows..... 172
Installation du pilote d'impression sur un Macintosh..... 174
Ajouter l'imprimante via une connexion USB par le panneau de préférences Imprimantes et scanners..... 174
Ajouter l'imprimante dans le panneau Imprimanets et scanners en utilisant Bonjour..... 175
Ajouter une imprimante via une connexion réseau par la panneau de préférences Imprimantes et scanners..... 175
Maintenance de l'appareil à l'aide d'un Macintosh..... 177
Affichage de l'[Utilitaire de maintenance] sur un Macintosh..... 177
Impression avec un Macintosh..... 178
Annulation de l'impression sur un Macintosh..... 180
Annulation d'un travail d'impression à partir de la fenêtre de la file d'attente d'impression..... 180
Ouverture de l'Aide sur un Macintosh..... 181

8. Maintenance

Restrictions des fonctions de l'appareil..... 183
Verrouillage des touches..... 183
Déverrouillage des touches..... 183
Remplacement d'une cartouche d'encre..... 184
Vérifier l'encre restante..... 184
Remplacement d'une cartouche d'encre..... 185
Manipulation des cartouches d'encre..... 188
Remplacer un réceptacle d'encre..... 190
Vérifier le niveau d'encre usagée..... 190
Remplacer un réceptacle d'encre..... 191

Remplacement des filtres....195
Ajustement de la vitesse du ventilateur....196
Nettoyage....197
Nettoyage du capot supérieur....197
Nettoyage du capteur de position de hauteur....198
Nettoyage de la fiche du câble d'alimentation....201
Déplacement....202
Déplacement sur une petite distance....202
Déplacement sur une longue distance....203
Mise au rebut....204
En cas de non utilisation pendant une longue période....205

9. Dépannage

Le logiciel ne peut pas être installé....207
Confirmation de l'installation....207
Vérifiez votre environnement d'ordinateur....207
Le pilote d'impression ne peut pas être installé....209
La connexion USB n'est pas détectée automatiquement....209
Si le test d'impression échoue....211
Désinstallation....212
Désinstallation du pilote d'impression....212
Suppression de périphériques....213
L'impression ne démarre pas....214
Le magasin ne fonctionne pas correctement....216
Vérification de l'état du tissu et du magasin....216
Ajustement de la hauteur du magasin....217
Retrait manuel du magasin....221
Enlever un tissu ou corps étranger en ouvrant le capot supérieur....222
Les résultats d'impression ne sont pas satisfaisants....225
Les impressions ne sont pas satisfaisantes....225
Les couleurs ne correspondent pas à l'image affichée....229
Les positions ne correspondent pas à l'image affichée....229
Autres problèmes....230
Vérification des consommables....231

En cas d'apparition d'un message pendant l'installation....233
Messages d'erreur et d'état sur l'écran....234
Messages d'état....234
Messages d'erreur....234
Erreurs Affichage de l'état....240
Affichage de l'état ne s'ouvre pas....240
Aucune réponse de l'appareil....240
Pas de réceptacle....241
Mauvais alignement du vêtement....241
Mauvaise correspondance du format du vêtement....241
Capot ouvert....242
Cartouche(s) d'impresssion non détectée(s)/Mauvaise cartouche/Capot ouvert....242
Cartouche d'impression presque vide....244
Cartouche vide....244
Cartouche utilisée....244
Réceptacle d'encre non détectée/Mauvaise unité....245
Unité réceptacle d'encre presque pleine....246
Unité réceptacle d'encre pleine....246
Unité réceptacle d'encre usagée....246
Hors de la plage de température d'impression....246
Erreur imprimante....247
Erreur interface réseau....247
Échec de la maintenance....247
Impossible de récupérer la page d'erreur....248

10. Annexe

Logiciel sur le CD-ROM....249
Files....249
Pilotes d'impression RPCS Raster....249
Manuels....250
Interférence électromagnétique....251
Caractéristiques techniques....252
Corps de l'appareil....252
Magasins en option....256

Où vous renseigner..... 257
Consommables recommandés..... 258
Options et Consommables..... 259
Marques commerciales..... 260
INDEX..... 263

Avertissement

Important

En aucun cas la société ne peut être tenue responsable de dommages directs, indirects, particuliers, secondaires ou immatériels résultant du maniement ou du fonctionnement de l'appareil.

Pour des documents de bonne qualité, le fournisseur recommande l'utilisation de son encre.

Le fournisseur ne pourra être tenu responsable de tout dommage ou frais pouvant résulter de l'utilisation de pièces autres que les pièces d'origine du fournisseur avec vos produits bureautiques.

Remarques à l'attention de l'utilisateur

- Si l'appareil est soumis à des températures élevées, il risque de tomber en panne. Évitez de bloquer les orifices d'aération.

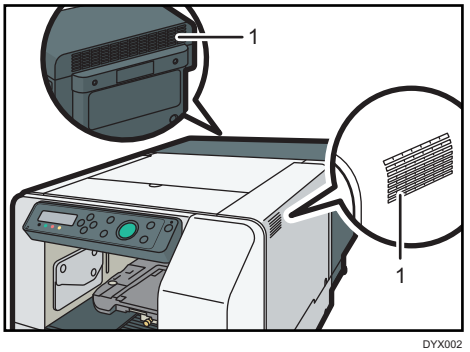

DYX002

1. **Orifice d'aération**

- L'extraction d'air chaud est normale et ne représente pas une source d'inquiétude.
- Ne laissez pas les capots avant supérieur et droit de l'appareil ouverts. Dans le cas contraire, de la poussière ou d'autres objets risqueraient de pénétrer dans l'appareil, réduisant ainsi sa qualité d'impression.
- Au cours de l'impression, évitez de déplacer l'appareil ou d'en ouvrir les capots.
- Au cours de l'impression, n'ouvrez pas les capots avant situés en haut ou à droite de l'appareil. Dans le cas contraire, l'impression s'arrêtera.
- Ne touchez ni les tubes d'encre, ni la courroie dentée en caoutchouc. Veillez également à ne pas accrocher vos manches aux câbles ou aux tubes d'encre.

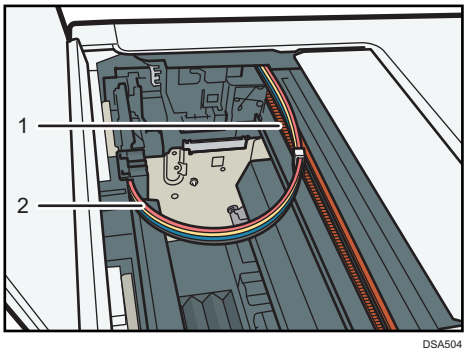

DSA504

1. **Courroie dentée en caoutchouc**
2. **Tubes d'encre**

- Faites attention à ne pas laisser tomber de corps étrangers dans l'appareil.
- Lorsque vous mettez l'imprimante sous tension pour la première fois après l'installation d'une cartouche d'encre, le processus d'amorçage des têtes d'impression commence. Il arrive que ce processus obstrue la tête d'impression. Si tel est le cas, procédez au nettoyage de la tête d'impression.
- Au cours de l'impression, évitez d'éteindre l'alimentation ou de débrancher le cordon d'alimentation de la prise murale.
- En cours d'impression, ne soumettez pas l'appareil à des chocs externes.
- Lorsque vous n'utilisez pas l'appareil, éteignez-la.
- Vous pouvez déposer 10 kg maximum répartis équitablement sur l'appareil. Ne placez pas plus de 2,5 kg à un seul endroit de l'appareil.
- Ne placez aucun objet instable sur l'appareil. En cas de chute, ils risquent de blesser les utilisateurs et/ou d'endommager l'appareil.
- « Pages imprimées » affiche le nombre de pages imprimées. Utilisez les « Pages imprimées » pour évaluer le nombre de pages qui peuvent être imprimées pendant la durée de vie restante de l'appareil. La durée de vie de l'appareil est calculée en fonction du nombre de pages qu'il peut imprimer en mode [Vitesse].
- Selon votre document d'impression, le réceptacle encre peut se remplir plus vite que d'habitude.

  Un message "Préparer récept. encre usag. neuf" s'affiche peu de temps avant que le réceptacle d'encre soit plein. Même si l'appareil reste opérationnel tant que le réceptacle n'est pas encore complètement rempli, il est recommandé de contacter votre revendeur ou le SAV aussi vite que possible (facturation éventuelle).
- Utilisez les cartouches d'encre avant leur date d'expiration, il est préférable de le faire dans les six mois après déballage.
- Les cartouches inutilisables conservent une petite quantité d'encre à des fins de maintenance.

- Les cartouches d'encre et autres consommables sont conformes aux exigences de sécurité du fabricant. Pour garantir la sécurité et la fiabilité, utilisez des cartouches d'encre et consommables d'origine.
- L'impression d'une centaine de copies en un seul jour risque d'obstruer les têtes d'impression le jour d'après. Si tel est le cas, procédez au nettoyage de la tête d'impression.
- Cet appareil procède à une maintenance régulière, après et pendant l'impression, pour garantir une qualité d'impression uniforme. La maintenance a également lieu au lancement d'une impression suivant une certaine période d'inaction.
- L'encre couleur est utilisée même si vous imprimez du texte en noir ou si vous précisez une impression en noir et blanc. Elle est également utilisée pour nettoyer et rafraîchir la tête d'impression, afin de conserver les performances de l'appareil.
- Si l'appareil n'est pas utilisé pendant longtemps, débranchez-le, déconnectez le câble USB ou le câble Ethernet, et retirez le cordon d'alimentation de la prise murale. Si vous n'utilisez pas l'appareil pendant au moins trois mois, nettoyez au préalable les compartiments internes à l'aide de la cartouche de nettoyage dédiée. Pour la méthode de nettoyage, reportez-vous à P. 138 "Nettoyer l'intérieur". Dans la mesure où l'appareil consomme beaucoup d'encre à des fins de maintenance et de nettoyage des têtes d'impression une fois rebranché après une longue période d'inactivité, nous vous conseillons de l'utiliser au moins une fois par mois.
- Ne déplacez pas l'appareil lorsqu'il est en marche. Même éteint, assurez-vous que l'appareil est placée sur une surface plane, à l'abri des chocs et des vibrations.
- Ne débranchez pas l'appareil lorsqu'il fonctionne. Veillez à éteindre l'appareil lorsque celui-ci est inactif.

Comment lire ce manuel

Veillez à lire cette section en priorité.

Ce guide reprend les procédures Windows 7 pour illustrer ses exemples. Les procédures et les vues peuvent varier selon le système d'exploitation utilisé.

Symboles

Ce manuel utilise les symboles suivants :

Important

Signale les points importants pour l'utilisation des fonctions. Dans la mesure cela concerne également les pertes de données, lisez bien ces explications.

Remarque

Fournit des explications supplémentaires sur les fonctions de l'appareil, et des instructions sur la résolution d'erreurs d'utilisateur.

[ ]

Indique le nom des touches apparaissant sur l'écran ou le panneau de commande de l'appareil.

Région A (principalement l'Europe, l'Asie et la Chine)

Région B (principalement l'Amérique du Nord)

Les fonctions qui diffèrent entre les modèles de la région A et de la région B sont indiquées par deux symboles. Lisez les informations indiquées par le symbole correspondant à la région du modèle utilisé. Pour plus d'informations sur le symbole correspondant au modèle utilisé, reportez-vous à P. 12 "Informations spécifiques au modèle".

Remarques

Le contenu de ce manuel peut faire l'objet de modifications sans avertissement préalable.

Les échantillons de couleur de ce manuel peuvent différer légèrement des couleurs des copies réelles.

Certaines illustrations de ce manuel peuvent être légèrement différentes de l'appareil.

Il est possible que certaines options ne soient pas disponibles dans certains pays. Pour plus de détails, veuillez contacter votre revendeur.

Selon le pays où vous résidez, certaines unités peuvent être en option. Pour plus de détails, veuillez contacter votre revendeur.

Informations spécifiques au modèle

Cette section explique comment identifier la région de l'appareil.

L'appareil comporte sur sa partie arrière une étiquette située à l'emplacement indiqué ci-dessous. Cette étiquette contient des informations qui indiquent l'appartenance géographique de l'appareil. Lisez-la.

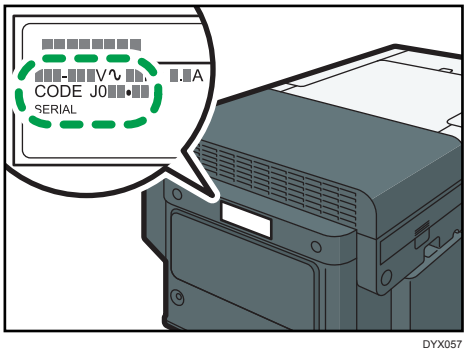

DYX057

Les informations suivantes sont spécifiques à la zone géographique. Lisez les informations figurant sous le symbole qui correspond à la zone géographique de l'appareil.

Région A (principalement l'Europe, l'Asie et la Chine)

Si l'étiquette contient les informations suivantes, votre appareil est un modèle de la Région A :

- CODE XXXX -21, -27, -29
- 220-240 V

Région B (principalement l'Amérique du Nord)

Si l'étiquette contient les informations suivantes, votre appareil est un modèle de la Région B :

- CODE XXXX -17
- 100-120 V

Remarque

- Les dimensions sont fournies dans ce manuel dans deux unités de mesure : en mètre et en pouce (inch). Si l'appareil est un modèle de la région A, référez-vous aux unités métriques. Si l'appareil est un modèle de la région B, référez-vous aux dimensions en pouces.

Présentation des noms de produit dans ce manuel

Cette section décrit les abréviations des produits et options standard présentes dans ce manuel.

Nom de produit	Abréviation
Magasin pour format standard RICOH Type 1	Magasin standard A4

Nom de produit	Abréviation
Magasin pour petit format RICOH Type 1	Magasin A5
Magasin RICOH pour manches et chaussettes type 1	Magasin pour manches et chaussettes
RICOH Rh 100	Finisseur
Cartouche d'encre N pour tissu RICOH Type 1	Cartouche d'encre - Noir
Cartouche d'encre C pour tissu RICOH Type 1	Cartouche d'encre - Cyan
Cartouche d'encre M pour tissu RICOH Type 1	Cartouche d'encre - Magenta
Cartouche d'encre J pour tissu RICOH Type 1	Cartouche d'encre - Jaune
Cartouche d'encre N pour tissu RICOH (haute capacité) Type 1	Cartouche d'encre - Noir
Cartouche d'encre C pour tissu RICOH (haute capacité) Type 1	Cartouche d'encre - Cyan
Cartouche d'encre M pour tissu RICOH (haute capacité) Type 1	Cartouche d'encre - Magenta
Cartouche d'encre J pour tissu RICOH (haute capacité) Type 1	Cartouche d'encre - Jaune
Unité de collecte d'encre RICOH Type 1	Collecteur d'encre
Liquide de nettoyage RICOH Type 1	Liquide de nettoyage
Cartouche de nettoyage N RICOH Type 1	Cartouche de nettoyage
Cartouche de nettoyage C RICOH Type 1	Cartouche de nettoyage
Cartouche de nettoyage M RICOH Type 1	Cartouche de nettoyage
Cartouche de nettoyage J RICOH Type 1	Cartouche de nettoyage
Outil de nettoyage RICOH Type 1	Outil de nettoyage
Absorbeur de nettoyage RICOH Type 1	Substance absorbante
Bâtonnet de nettoyage RICOH Type 1	Bâton de nettoyage
Filtre de ventilateur RICOH Type 1	Filtre
RICOH Design Software	RICOH Design Software

1. À propos de ce produit

Ce chapitre décrit les noms et fonctions des pièces et options de l'appareil.

Guide des composants

Vue avant

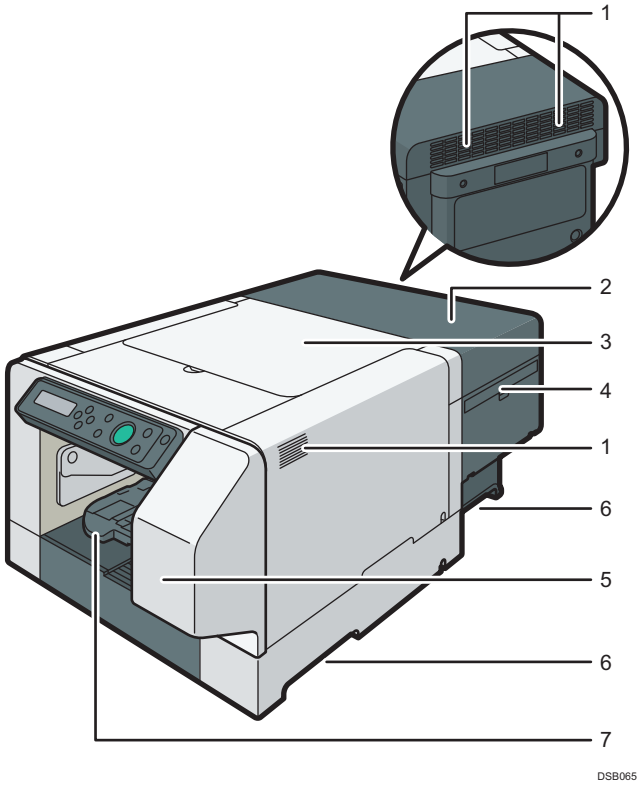

1. **Aération**

   Un système d'aération empêche la surchauffe de l'appareil. Évitez de bloquer les orifices d'aération. Si l'intérieur de l'appareil est soumis à des températures élevées, il risque de tomber en panne.

2. **Capot arrière**

3. **Capot supérieur**

   Normalement, gardez ce capot fermé. Pour des raisons de sécurité, ouvrir ou fermer le capot supérieur entraînera immédiatement l'extinction de l'appareil. N'ouvrez ou ne fermez pas le capot supérieur si cela n'est pas nécessaire, par exemple, en cours d'impression. Si un message vous invitant à ouvrir le capot supérieur apparaît à l'écran, suivez les instructions.

4. **Filtre**

   Si un message vous invitant à remplacer le filtre s'affiche, remplacez-le.

5. **Capot avant droit**

   Normalement, gardez ce capot fermé. Ouvrez ce capot uniquement lorsque vous devez installer ou remplacer une cartouche d'impression ou l'unité de collecte d'encre.

6. **Renfoncements pour le soulèvement**

7. **Support de magasin**

   Support d'installation du magasin.

Vue latérale gauche

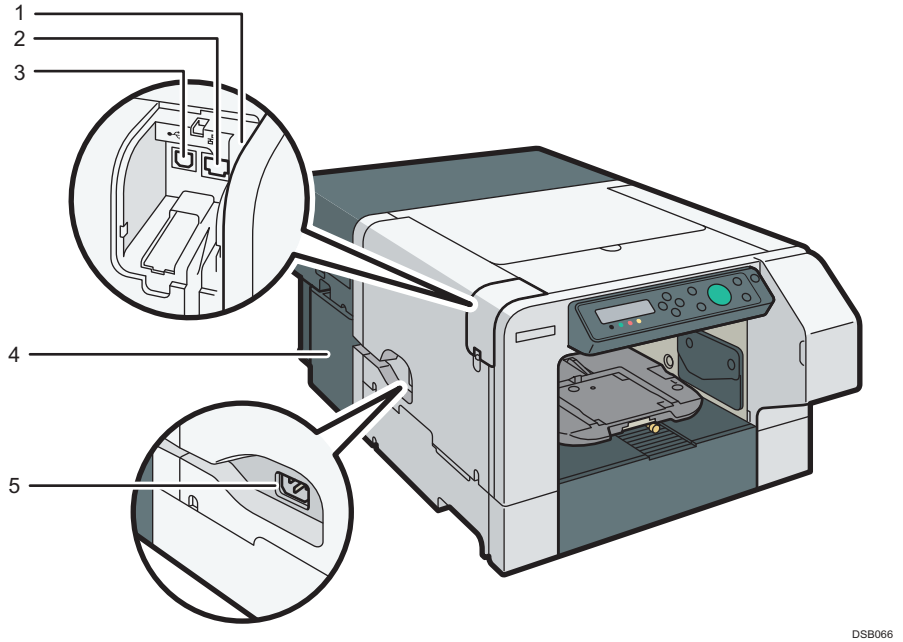

1. **Câble du LAN sans fil**

   Connectez ce câble au port Ethernet port si vous accédez à l'appareil par un LAN sans fil.

2. **Port Ethernet**

   Port de connexion du câble 100BASE-TX ou 10BASE-T.

3. **Port USB**

   Port de connexion du câble d'interface USB2.0.

4. **Capot d'alimentation**

   Capot permettant de protéger le cordon d'alimentation.

5. **Prise d'alimentation**

   Branchez le cordon d'alimentation.

Support de manuel

Installez le Manuel utilisateur fourni avec l'appareil.

Installation du support de manuel

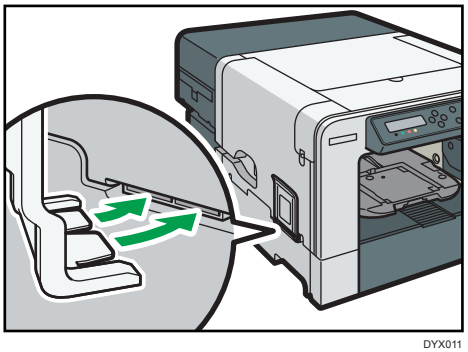

DYX011

Magasin (magasin A4 standard)

Vous pouvez imprimer dans une zone au format A4 (210 × 297 mm) (8,3 × 11,7 inches) sur un vêtement en utilisant ce magasin.

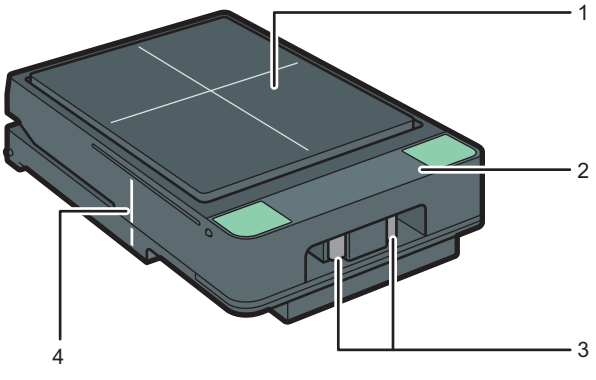

DSA108

1. **Plaque**

   Support permettant de placer le tissu.

2. **Capot**

   Ouvrez le capot lorsque vous placez le tissu sur la plaque.

3. **Bouton de déverrouillage**

   Appuyez pour déverrouiller et ouvrir le capot.

4. **Ligne du positionnement de magasin**

   Faites en sorte que cette ligne soit alignée avec le bord de l'appareil lorsque vous installez le magasin.

Magasin (magasin A5)

Vous pouvez imprimer dans une zone au format A5 (148 × 210 mm) (5,9 × 8,3 inches) sur un vêtement en utilisant ce magasin.

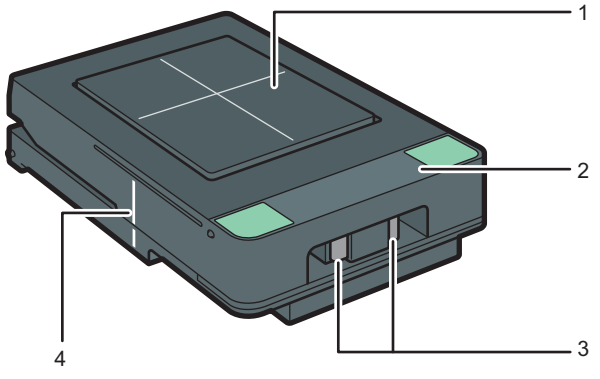

DSA109

1. **Plaque**

   Support permettant de placer le tissu.

2. **Capot**

   Ouvrez le capot lorsque vous placez le tissu sur la plaque.

3. **Bouton de déverrouillage**

   Appuyez pour déverrouiller et ouvrir le capot.

4. **Ligne du positionnement de magasin**

   Faites en sorte que cette ligne soit alignée avec le bord de l'appareil lorsque vous installez le magasin.

(Magasin à manches et chaussettes)

Ce magasin vous permet d'imprimer sur des manches ou des chaussettes.

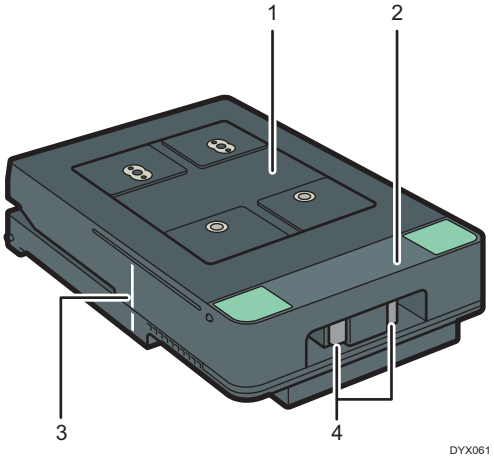

1. **Plaque**

   Support permettant de placer le tissu.

2. **Capot**

   Ouvrez le capot lorsque vous placez le tissu sur la plaque.

3. **Ligne de positionnement du magasin**

   Faites en sorte que cette ligne soit alignée avec le bord de l'appareil lorsque vous installez le magasin.

4. **Bouton de déverrouillage**

   Appuyez pour déverrouiller et ouvrir le capot.

1

Panneau de commande

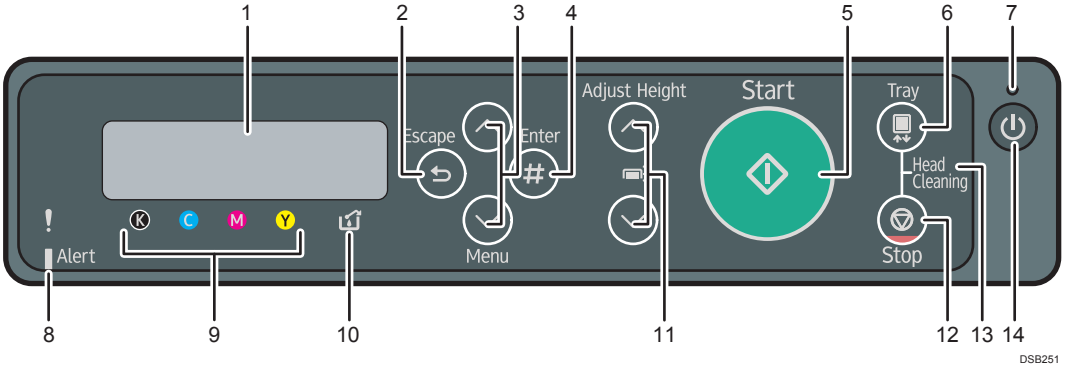

1. **Écran**

   Affiche le statut actuel de l'appareil et les messages.

2. **Touche[Escape] (Échap)**

   Appuyez sur cette touche pour revenir à l'état affiché précédemment sur l'écran.

3. **Touches [▲], [▼/Menu]**

   Utilisez ces touches pour augmenter ou réduire les valeurs sur l'écran lors de la définition des paramètres.

   Maintenez cette touche enfoncée pour accélérer le défilement, et pour augmenter ou réduire les valeurs sur l'écran par pas de 10.

   Pour appliquer cette fonction : dans [Maintenance], définissez [Touche défil.] sur [ON].

   Voir P. 116 "Utilisation du menu [Maintenance]".

   Quand l'appareil est en mode veille, appuyez sur la touche [▼/Menu] pour vérifier les paramètres actuels de l'appareil.

4. **Touche [#Enter] (#Entrée)**

   Appuyez sur cette touche pour exécuter les éléments de menu sélectionnés à l'écran.

5. **Touche [Start] (Départ)**

   Lancez l'impression. Le voyant de la touche [Start] (Départ) s'allume lorsque l'appareil est prêt à commencer l'impression et clignote lorsque l'impression est en cours.

6. **Touche [Tray] (Magasin)**

   Appuyez sur cette touche pour forcer le déplacement à l'avant du magasin.

7. **Voyant d'alimentation**

   S'allume lorsque l'appareil est sous tension.

   Clignote lorsque l'appareil reçoit des données d'un ordinateur ou si des données doivent être imprimées.

8. **Témoin d'alerte**

   S'allume ou clignote en cas d'erreur de l'appareil.

   Si le voyant rouge est allumé, suivez les instructions à l'écran.

   Voir P. 234 "Messages d'erreur et d'état sur l'écran".

9. **Témoin de remplacement de cartouche**

   Chaque couleur correspond à une cartouche d'encre.

   N, C, M et J indiquent respectivement noir, cyan, magenta et jaune.

   La quantité d'encre restante dans chaque cartouche d'encre est indiquée sur l'affichage à six niveaux.

10. **Témoin de réceptacle d'encre usagée plein**

    La quantité d'encre usagée est indiquée sur un affichage à six niveaux. Un message apparaît quand il est temps de remplacer l'unité de collecte d'encre.

11. **Touches [Adjust Height ▲], [Adjust Height ▼] (Régler la hauteur)**

    Déplacez la hauteur du magasin vers le haut et vers le bas pour régler la hauteur.

    Si vous maintenez la touche enfoncée, vous pouvez régler la hauteur du magasin rapidement. Pour appliquer cette fonction, réglez [Tche défilement] sur [ON]. Voir P. 116 "Utilisation du menu [Maintenance]".

12. **Touche [Stop]**

    Lorsque l'appareil est en ligne, appuyez sur cette touche pour annuler un travail d'impression en cours.

13. **Nettoyage des têtes non approfondi**

    Lorsque l'appareil est en mode veille, appuyez sur les touches [Stop] et [Magasin] simultanément pour effectuer un nettoyage des têtes pour toutes les couleurs.

14. **Touche [Power] (Alimentation)**

    Appuyez sur cette touche pour mettre sous tension. Pour metre hors tension, appuyez sur cette touche et maintenez-la enfoncée pendant une seconde.

    Voir P. 25 "Mise sous tension/hors tension".

Chargement et dépose du magasin

Type de magasin

Les trois types de magasins suivants sont compatibles avec l'appareil.

Pour les tissus utilisables pour chaque magasin, voir P. 73 "Tissu pouvant être utilisé".

- Magasin standard A4

  Utilisez ce magasin lors d'une impression dans une zone de taille A4 sur un tissu.

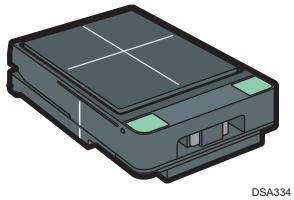

DSA334

- Magasin A5

  Utilisez ce magasin lors d'une impression dans une zone de taille A5 sur un tissu.

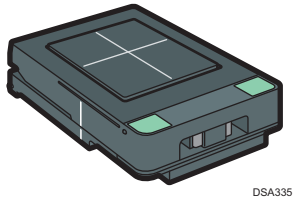

DSA335

- Magasin pour manches et chaussettes

  Utilisez ce magasin en cas d'impression sur des manches ou des chaussettes.

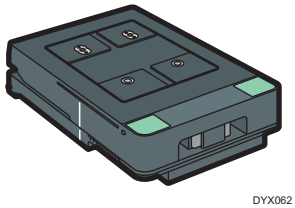

DYX062

Chargement du magasin

Placez le côté arrière du magasin sur le support de magasin, puis enfoncez-le lentement jusqu'à ce que vous entendiez un clic. Si la ligne de positionnement du magasin est alignée avec le bord de l'appareil, le magasin est chargé correctement.

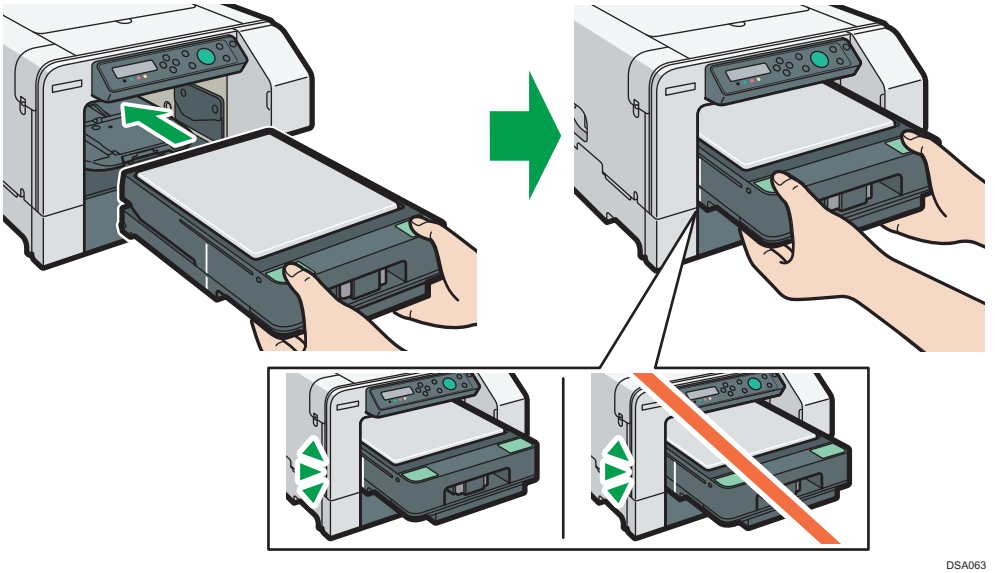

DSA063

Dépose du magasin

Une fois l'impression terminée, enlevez le magasin lorsque celui-ci est revenu en position et s'est arrêté, de telle sorte que la ligne de positionnement sur le côté gauche du magasin soit visible.

Lorsque la touche [Départ] est allumée, l'impression n'est pas encore termiéne. Appuyez sur la touche [Départ] à nouveau, sans enlever ni déplacer le magasin de l'appareil. L'impression est relancée.

DSA005

Si vous utilisez le magasin standard A4 ou le magasin A5, insérez le capot de protection de façon horizontale comme indiqué sur l'illustration, puis enlevez-le avec le magasin standard A4 ou le magasin A5. Cela vous empêche d'entrer en contact avec la surface d'impression. Assurez-vous que le capot de protection est positionné correctement et horizontalement.

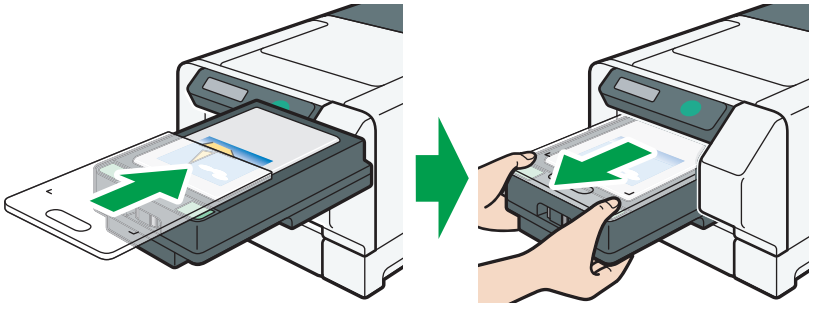

DYX008

Mise sous tension/hors tension

Important

- **Lorsque vous mettez l'appareil hors tension, veillez à maintenir enfoncée la touche [Alimentation]. Si vous débranchez le cordon d'alimentation de la prise murale, il est possible que la consommation d'encre augmente pour les opérations de maintenance.**

Mise sous tension de l'appareil

1. **Appuyez sur la touche [Power] (Alimentation).**

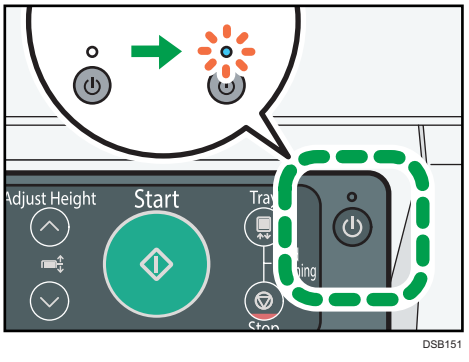

Si l'appareil commence à préchauffer, le voyant d'alimentation clignote et le message "En attente..." s'affiche.

Si l'appareil est prêt à imprimer, le voyant d'alimentation s'allume et le message "Prêt" s'affiche.

Mise hors tension de l'appareil

1. **Maintenez enfoncée la touche [Alimentation] pendant une seconde.**

Lorsque l'appareil est en mode de fermeture, le message "Fermeture..." s'affiche.

Lorsque l'appareil s'arrête, le voyant d'alimentation et et l'écran s'éteignent.

Remarque

- Pour couper complètement l'alimentation électrique, appuyez sur la touche [Alimentation] pendant une seconde et vérifiez que le voyant d'alimentation est bien éteint. Débranchez ensuite le cordon d'alimentation de la prise murale.
- Si vous mettez la multiprise à économie d'énergie hors tension (multiprise dotée d'un interrupteur), assurez-vous d'éteindre l'appareil avant de suivre les procédures ci-dessus.
- Le mode d'économie d'énergie est disponible pour cet appareil. Si vous n'utilisez pas cet appareil pendant une période déterminée après l'avoir mis sous tension, il passera automatiquement en mode d'économie d'énergie et la consommation électrique de l'appareil sera réduite. Pour préciser une période d'attente pour la mise en marche du mode d'économie d'énergie, configurez les paramètres du système. Voir P. 142 "Utilisation du menu [Système]".

- Si l'appareil est en mode Économie d'énergie, l'écran s'éteint.
- L'appareil sort du mode Économie d'énergie lorsqu'il reçoit un travail d'impression ou lorsqu'une touche est enfoncée.

2. Préparation à l'impression

Ce chapitre décrit les procédures d'installation et de configuration.

Procédure d'installation

Cette section explique les tâches nécessaires pour imprimer.

Installez et configurez l'appareil en suivant les étapes dans l'ordre indiqué.

Étape	Tâche	Référence pour les détails
1	Vérifiez l'environnement d'installation.	P. 28 "Vérification de l'ordinateur et de la zone d'installation"
2	Vérifiez les éléments fournis.	P. 33 "Vérification des éléments fournis et déballage de l'appareil"
3	Installez les cartouches d'encre.	P. 36 "Installation des cartouches d'encre"
4	Branchez le cordon d'alimentation et mettez l'appareil sous tension, puis introduisez l'encre.	P. 39 "Branchement du cordon d'alimentation et mise sous tension"
5	Chargez un tissu.	P. 75 "Chargement de tissus"
6	Effectuez un test d'impression	P. 114 "Impression d'une page de configuration"
7	Connectez l'appareil et l'ordinateur et installez le logiciel en utilisant l'« Installation rapide ».	P. 44 "Connexion de l'ordinateur et installation du logiciel (Connexion USB)" P. 52 "Connexion de l'ordinateur et installation du logiciel (Connexion réseau)" Si vous utilisez un Macintosh, voir P. 171 "Utilisation de l'appareil avec un Macintosh".

Vérification de l'ordinateur et de la zone d'installation

Choisissez soigneusement l'emplacement de l'appareil car l'environnement affecte grandement ses performances.

La zone où l'appareil doit être placé

⚠AVERTISSEMENT

- N'utilisez pas d'aérosols ou de solvants inflammables à proximité de cet appareil. Évitez également de placer ces objets à proximité de l'appareil. Cela risquerait de provoquer un incendie ou une électrocution.

- Ne placez pas de vases, de plantes en pot, de tasses, d'articles de toilette, de médicaments ou de récipients contenant de l'eau ou tout autre liquide, sur l'appareil ou à proximité. Si de tels objets ou substances venaient à pénétrer dans l'appareil, il pourrait en résulter un risque d'incendie ou d'électrocution.

- Veillez à installer l'appareil le plus proche possible d'une prise murale. Cela permet de débrancher facilement le cordon d'alimentation en cas d'urgence.

⚠ATTENTION

- Tenez l'appareil à l'abri de l'humidité et de la poussière. Sinon, un incendie ou une électrocution pourrait se produire.

- Ne placez pas l'appareil sur une surface instable ou inclinée. S'il bascule, vous risqueriez de vous blesser.

- Ne placez pas d'objets lourds sur ce dernier. L'appareil pourrait basculer et vous risqueriez de vous blesser.

- N'obstruez pas les orifices de ventilation de l'appareil. Cela risquerait de provoquer un incendie dû à la surchauffe des composants internes.

- Assurez-vous que la pièce dans laquelle vous utilisez l'appareil est spacieuse et bien ventilée. Une bonne ventilation est particulièrement importante lorsque l'appareil est beaucoup utilisé.

Important

- **Pour éviter toute défaillance matérielle, tenez l'appareil à l'écart des éléments suivants :**

- **exposition directe au soleil ;**
- **air rejeté par des systèmes de climatisation ou des radiateurs ;**
- **radios, télévisions ou autres périphériques électroniques ;**
- **zones exposées à des températures élevées/basses et à un taux d'humidité haut/élevé ;**
- **humidificateurs ;**
- **poêles à mazout et dispositifs émettant de l'ammoniac (tels que les diazocopieurs).**

- **Ne placez pas l'appareil sur une surface instable. La vibration de l'appareil pourrait affecter la qualité de l'impression. Placez l'appareil sur une surface stable.**

Choisissez une surface plane et stable pour y installer l'appareil.

- L'inclinaison de la surface doit être de deux degrés maximum, de gauche à droite et d'avant en arrière.
- Pour éviter toute condensation, installez l'appareil à un endroit où les températures et l'humidité ne dépassent pas les limites illustrées dans le schéma suivant.
- L'imprimante risque de s'arrêter si ces limites sont dépassées.

Région A (principalement l'Europe, l'Asie et la Chine)

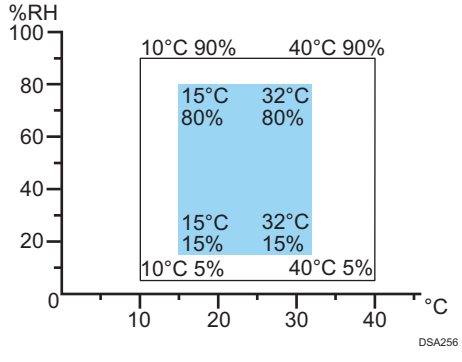

Région B (principalement l'Amérique du Nord)

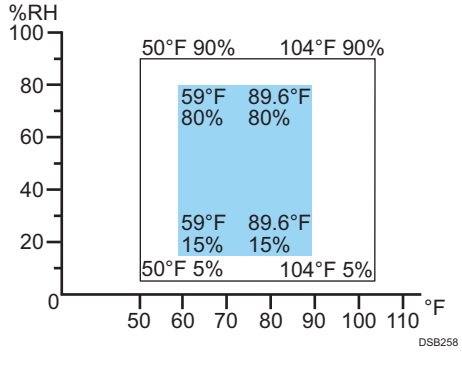

- Zone blanche : plage d'opération (même si les opérations sont possibles dans cette plage, la qualité de l'image n'est pas garantie)

- Zone bleue : plage recommandée

- Laissez l'espace indiqué dans l'illustration suivante afin de charger les tissus délicatement et de remplacer les cartouches d'encre.

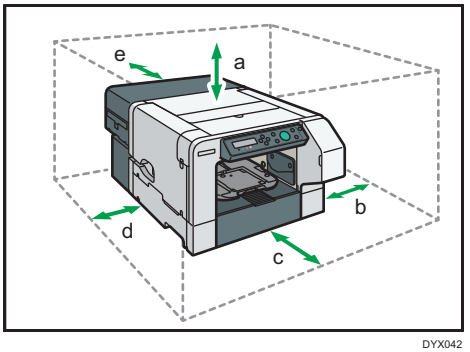

DYX042

a. 27 cm (10,6 inches)

b. 10 cm (4,0 inches)

c. 53 cm (20,9 inches)

d. 25 cm (9,9 inches)

e. 10 cm (4,0 inches)

Vérifier la source d'alimentation

⚠AVERTISSEMENT

- N'utilisez aucune source d'alimentation autre que celles conformes aux spécifications indiquées. Cela risquerait de provoquer un incendie ou une électrocution.

- N'utilisez aucune fréquence autre que celles conformes aux spécifications indiquées. Cela risquerait de provoquer un incendie ou une électrocution.

- N'utilisez pas d'adaptateurs multiprises. Cela risquerait de provoquer un incendie ou une électrocution.

- N'utilisez pas de rallonges. Cela risquerait de provoquer un incendie ou une électrocution.

- N'utilisez pas de cordons d'alimentation endommagés, coupés ou modifiés. Par ailleurs, n'utilisez pas de cordons d'alimentation qui ont été coincés sous des objets lourds, fortement tirés ou gravement tordus. Cela risquerait de provoquer un incendie ou une électrocution.

⚠AVERTISSEMENT

- Le fait de toucher les broches de la prise du cordon d'alimentation avec un objet métallique constitue un risque d'incendie ou d'électrocution.

- Il est dangereux de manipuler la prise du cordon d'alimentation avec les mains humides. Cela risquerait de provoquer une électrocution.

- Le cordon d'alimentation fourni n'est à utiliser qu'avec cet appareil. Ne l'utilisez pas avec d'autres dispositifs. Cela risquerait de provoquer un incendie ou une électrocution.

- Si le cordon d'alimentation est endommagé et ses fils intérieurs sont nus ou coupés, contactez votre SAV pour le remplacer. L'utilisation de cordons d'alimentation endommagés risque de provoquer un incendie ou une électrocution.

- Veillez à installer l'appareil le plus proche possible d'une prise murale. Cela permet de débrancher facilement le cordon d'alimentation en cas d'urgence.

⚠ATTENTION

- Vérifiez que la fiche du câble d'alimentation est entièrement enfoncée dans la prise murale. Lorsque des fiches sont partiellement insérées, la connexion est instable et cela peut entraîner une dangereuse accumulation de chaleur.

Région A (principalement l'Europe, l'Asie et la Chine)

Source d'alimentation

220-240 V, 0,6A ou plus, 50/60 Hz

Veillez à relier le cordon d'alimentation à une source d'alimentation électrique comme indiqué plus haut.

Région B (principalement l'Amérique du Nord)

Source d'alimentation

100-120 V, 1A ou plus, 60Hz

Veillez à relier le cordon d'alimentation à une source d'alimentation électrique comme indiqué plus haut.

Vérifier l'ordinateur à connecter

Pour utiliser cet appareil, les ordinateurs doivent présenter les caractéristiques suivantes :

- Ordinateur compatible PC/AT avec une interface USB ou réseau ;
- Système d'exploitation :

  Microsoft Windows Vista/7/8.1/10

  Microsoft Windows Server 2008/2008 R2/2012/2012 R2/2016

Mac OS X 10.8 et versions ultérieures

Remarque

- Pour connaître l'espace libre requis sur le disque dur et la quantité de mémoire installée, suivez la configuration système de chaque système d'exploitation.

Vérification des éléments fournis et déballage de l'appareil

⚠AVERTISSEMENT

- La section suivante explique les messages d'avertissement du sac plastique utilisé pour l'emballage du produit.
  - Ne laissez jamais les matériaux en polyéthylène (pochettes, etc.) fournis avec cet appareil à portée des bébés ou des jeunes enfants. Si ces matériaux entrent en contact avec la bouche ou le nez, ils peuvent entraîner une asphyxie.

⚠ATTENTION

- L'imprimante pèse environ 24 kg (53,0 lb).
- Tenez les renfoncements de soulèvement à la base des côtés de l'appareil à deux personnes ou plus. Levez doucement et n'exercez pas de tension sur votre corps.
- Lorsque vous déplacez l'appareil, assurez-vous d'enlever le magasin et le support de manuel. Soulever l'appareil trop énergiquement ou le traiter brutalement risque de le casser ou d'entraîner des blessures.

Important

- **Ne mettez pas l'appareil sous tension tant que vous n'avez pas lu les instructions fournies.**

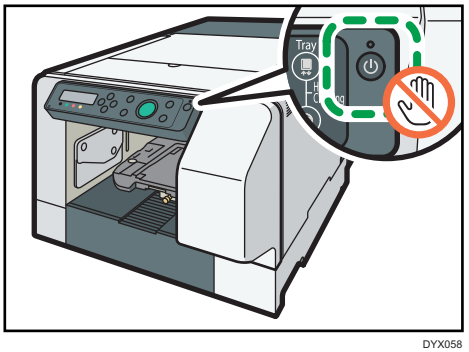

DYX058

1. **Ouvrez la boîte et retirez tous les accessoires fournis. Vérifiez qu'il n'en manque aucun :**
   - Magasin standard A4
   - Capot de protection
   - Kit de maintenance
   - Cordon d'alimentation
   - Guide d'installation rapide
   - Consignes de sécurité

- CD-ROM
- Manuel utilisateur
- Manuel de prise en main
- Remarques à l'attention des utilisateurs de LAN sans fil
- Manuel d'entretien
- Remplacement de l'unité de collecte d'encre Type 1
- Support de manuel

2. **Enlevez le revêtement de protection.**
3. **Enlevez le sac en plastique.**
4. **Soulevez l'appareil et déposez-le à l'emplacement prévu pour l'installation.**

   Pour soulever l'appareil, soyez deux personnes ou plus et saisissez-le par les renfoncements prévus à cet effet à la base de chaque côté, comme illustré. Soulevez et déplacez l'appareil lentement et avec précaution.

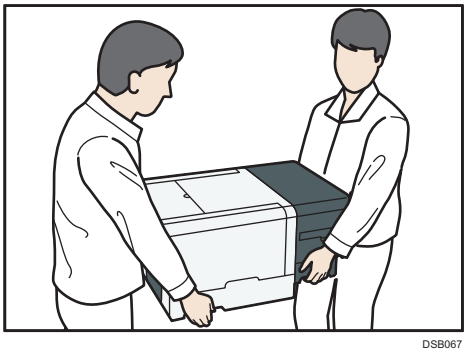

DSB067

5. **Retirez toutes les bandes adhésives orange du corps de l'appareil.**
6. **Retirez le capot de protection du magasin.**

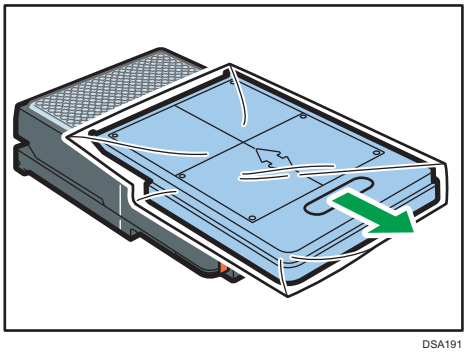

DSA191

7. **Enlevez les bandes adhésives du magasin.**

   Retirez partiellement les bandes adhésives.

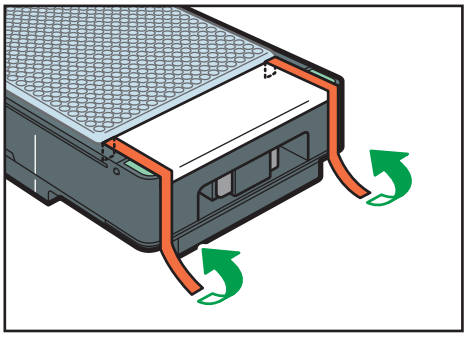

DSA192

Appuyez sur le bouton de déverrouillage et soulevez le capot, puis retirez le reste des bandes adhésives.

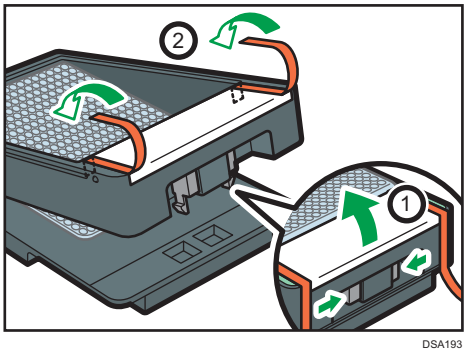

DSA193

8. **Installez le support de manuel.**

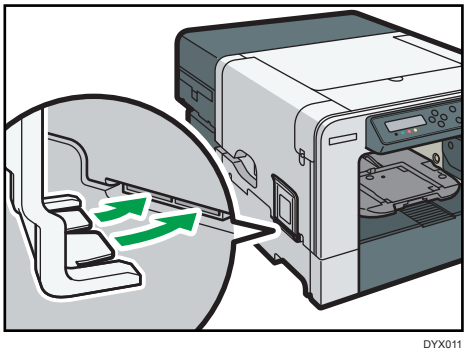

DYX011

9. **Placez le Manuel utilisateur fourni avec l'appareil dans le support de manuel.**

Remarque

- Nous vous conseillons de conserver le conditionnement au cas où vous auriez besoin de déplacer l'appareil une nouvelle fois.
- Les câbles USB et LAN ne sont pas fournis.

Installation des cartouches d'encre

⚠ATTENTION

- Tenez l'encre et ses réceptacles hors de portée des enfants.

- Si de l'encre entre en contact avec les yeux, lavez-les immédiatement à l'eau. Consultez un médecin, si nécessaire.

- Quand vous remplacez l'encre, évitez d'en mettre sur vos vêtements. Si de l'encre entre en contact avec vos vêtements, lavez la zone tâchée à l'eau froide. L'eau chaude fixe l'encre dans le tissu et vous risquez de ne plus pouvoir enlever la tâche.

- Lors du remplacement de l'encre, évitez tout contact de cette dernière avec votre peau. Si de l'encre entre en contact avec votre peau, lavez soigneusement la zone affectée avec de l'eau et du savon.

- Lorsque vous retirez la cartouche d'encre, évitez de mettre votre main à proximité de son lieu d'installation. Si vos mains sont en contact avec l'encre, lavez-les soigneusement avec du savon et de l'eau.

Important

- **De l'encre est consommée pour remplir les têtes d'impression quand vous mettez l'appareil sous tension pour la première fois. Par conséquent, le nombre de pages imprimable sera plus faible qu'en cas d'utilisation de cartouches normales.**
- **Ne touchez pas l'intérieur de l'appareil lorsque vous installez la cartouche d'encre.**
- **Ne mettez pas l'appareil sous tension tant que vous n'avez pas lu les instructions fournies.**

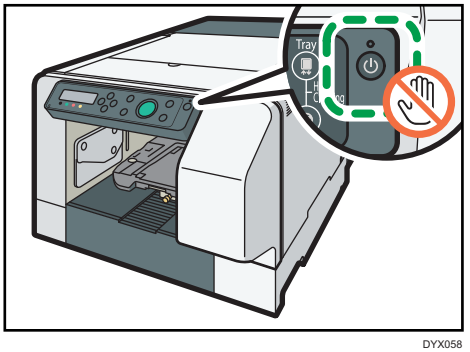

DYX058

- **Assurez-vous d'installer une cartouche d'encre neuve authentique. Si vous en installez une autre, celle-ci risque d'entraîner un remplissage incomplet et un mauvais fonctionnement de l'appareil.**

1. **Enlevez l'emballage des cartouches d'encre.**

   Ne touchez pas aux orifices d'alimentation en encre ou aux supports de silicone des cartouches d'encre.

2. **Ouvrez le capot avant droit.**

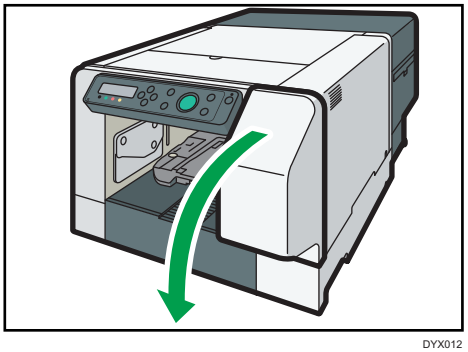

DYX012

3. **Vérifiez l'orientation de chaque cartouche, puis installez-les avec précaution.**

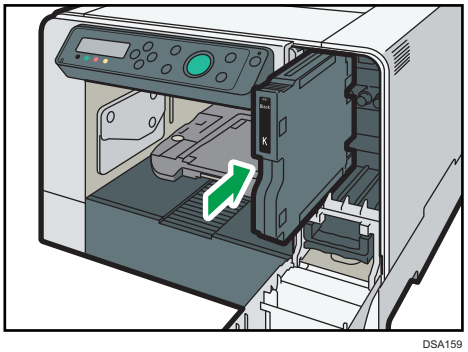

DSA159

   Installez-les dans l'ordre suivant en commençant à gauche : noir, cyan, magenta et jaune.

4. **Insérez chaque cartouche.**

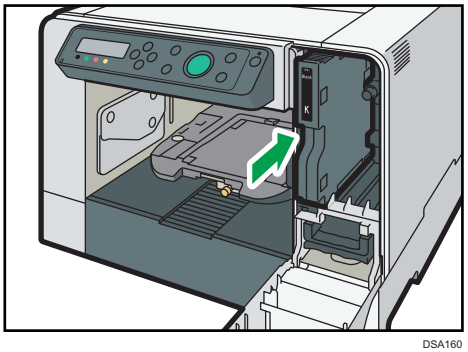

DSA160

5. **Répétez les étapes 3 et 4 pour les quatre cartouches.**

6. **Fermez le capot avant droit.**

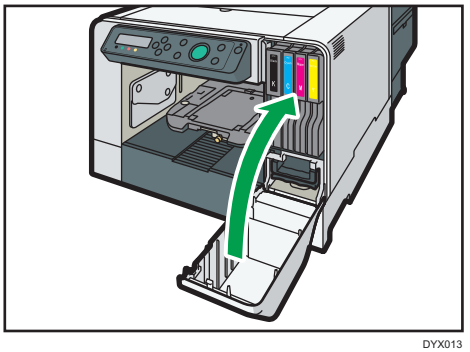

DYX013

Branchement du cordon d'alimentation et mise sous tension

Avant de connecter l'appareil à un ordinateur, connectez son cordon d'alimentation et mettez-le sous tension.

⚠AVERTISSEMENT

- N'utilisez aucune source d'alimentation autre que celles conformes aux spécifications indiquées dans ce manuel. Cela risquerait de provoquer un incendie ou une électrocution.
- N'utilisez aucune fréquence autre que celles conformes aux spécifications indiquées. Cela risquerait de provoquer un incendie ou une électrocution.
- N'utilisez pas d'adaptateurs multiprises. Cela risquerait de provoquer un incendie ou une électrocution.
- N'utilisez pas de rallonges. Cela risquerait de provoquer un incendie ou une électrocution.
- N'utilisez pas de cordons d'alimentation endommagés, coupés ou modifiés. Par ailleurs, n'utilisez pas de cordons d'alimentation qui ont été coincés sous des objets lourds, fortement tirés ou gravement tordus. Cela risquerait de provoquer un incendie ou une électrocution.
- Le fait de toucher les broches de la prise du cordon d'alimentation avec un objet métallique constitue un risque d'incendie ou d'électrocution.
- Il est dangereux de manipuler la prise du cordon d'alimentation avec les mains humides. Cela risquerait de provoquer une électrocution.
- Le cordon d'alimentation fourni n'est à utiliser qu'avec cet appareil. Ne l'utilisez pas avec d'autres dispositifs. Cela risquerait de provoquer un incendie ou une électrocution.
- Si le cordon d'alimentation est endommagé et ses fils intérieurs sont nus ou coupés, contactez votre SAV pour le remplacer. L'utilisation de cordons d'alimentation endommagés risque de provoquer un incendie ou une électrocution.
- Veillez à installer l'appareil le plus proche possible d'une prise murale. Cela permet de débrancher facilement le cordon d'alimentation en cas d'urgence.

⚠ATTENTION

- Vérifiez que la fiche du câble d'alimentation est entièrement enfoncée dans la prise murale. Lorsque des fiches sont partiellement insérées, la connexion est instable et cela peut entraîner une dangereuse accumulation de chaleur.

- Lors du débranchement du cordon d'alimentation de la prise murale, tirez toujours sur la fiche et non sur le cordon. Le fait de tirer sur le cordon d'alimentation risque de l'endommager. L'utilisation de cordons d'alimentation endommagés risque de provoquer un incendie ou une électrocution.

Important

- **Ne déplacez pas l'appareil lors du remplissage de la cartouche d'impression.**
- **De l'encre est consommée pour remplir les têtes d'impression quand vous mettez l'appareil sous tension pour la première fois.**

1. **Raccordez le cordon d'alimentation à l'appareil en prenant soin d'enfoncer complètement la fiche.**

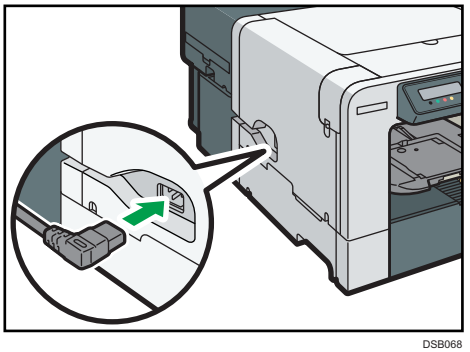

DSB068

2. **Ouvrez le capot d'alimentation.**

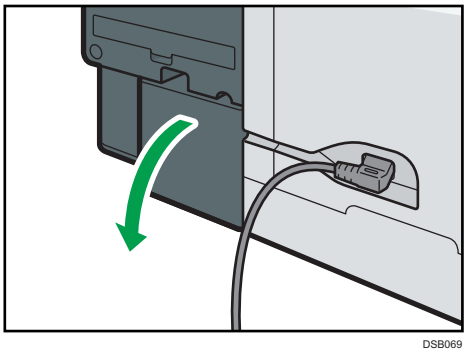

DSB069

3. **Installez le cordon d'alimentation comme indiqué dans l'illustration, puis fermez le capot d'alimentation.**

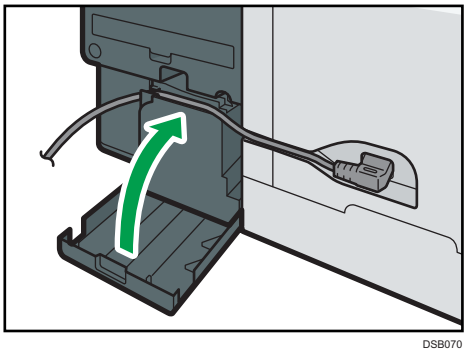

DSB070

4. **Raccordez le cordon d'alimentation à la prise murale en prenant soin d'enfoncer complètement la fiche.**

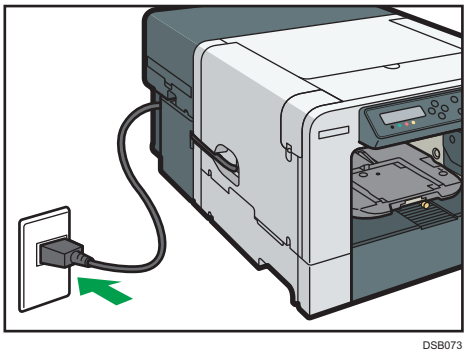

DSB073

L'appareil doit être de niveau, à deux degrés près, au maximum.

Assurez-vous que le cordon d'alimentation n'est pas bloqué sous l'appareil.

5. **Appuyez sur la touche [Power] (Alimentation).**

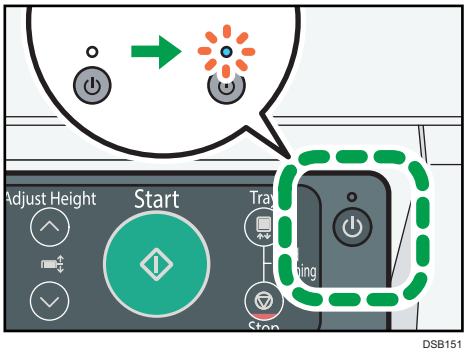

DSB151

L'appareil commence à alimenter ses têtes d'impression en encre.

Laissez l'appareil inactif pendant environ sept minutes jusqu'à ce que le message "Prêt" s'affiche.

Ne retirez pas la prise de la prise murale tant que l'encre est en cours d'alimentation.

Vous entendrez sans doute un déclic au cours du remplissage des têtes d'impression. Il ne s'agit pas d'un dysfonctionnement et il s'arrêtera après un moment.

Lorsque l'approvisionnement en encre est terminé, le témoin d'alimentation cesse de clignoter et reste allumé.

Connexion de l'ordinateur et installation du pilote d'impression

L'appareil présente trois méthodes de connexion : USB, filaire et sans fil. Vérifiez le flux, de la connexion de l'ordinateur à l'installation du pilote d'imprimante, en vous reportant au tableau suivant :

Méthode de connexion	Référence pour les détails
USB 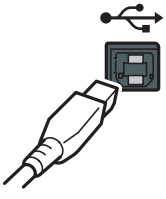	P. 44 "Connexion de l'ordinateur et installation du logiciel (Connexion USB)" Connecter l'appareil à l'ordinateur par USB. ↓ Installer le pilote
Filaire 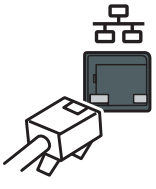	P. 52 "Connexion de l'ordinateur et installation du logiciel (Connexion réseau)" Connecter l'appareil à l'ordinateur à l'aide d'un câble Ethernet ↓ Définir les paramètres réseau ↓ Installer le pilote
Sans fil 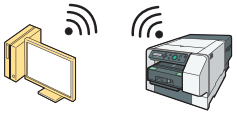	P. 52 "Connexion de l'ordinateur et installation du logiciel (Connexion réseau)" Connecter l'appareil à l'ordinateur à l'aide d'un câble Ethernet ↓ Définir les paramètres réseau ↓ Définir les paramètres du LAN sans fil ↓ Installer le pilote

Connexion de l'ordinateur et installation du logiciel (Connexion USB)

Connectez l'appareil à l'ordinateur avec un câble USB. Installez ensuite le pilote d'impression. Enfin, configurez les paramètres de partage réseau selon vos besoins.

Ce guide reprend les procédures Windows 7/10 pour illustrer ses exemples. Les procédures et les vues peuvent varier selon le système d'exploitation utilisé.

Connexion de l'appareil par USB

1. **Assurez-vous que l'appareil est hors tension.**

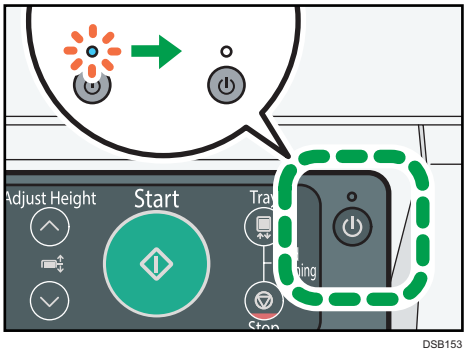

DSB153

2. **Mettez l'appareil sous tension.**

   Quittez toutes les applications en cours d'exécution.

   Si l'assistant « Ajout de nouveau matériel » apparaît, cliquez sur [Annuler] et éteignez l'appareil.

3. **Ouvrez le cache du port.**

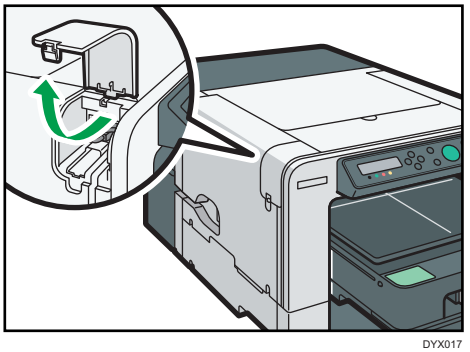

DYX017

4. **Insérez la fiche hexagonale (type B) du câble USB dans le port.**

   Vérifiez la forme et la direction de la fiche et assurez-vous que le câble est entièrement inséré.

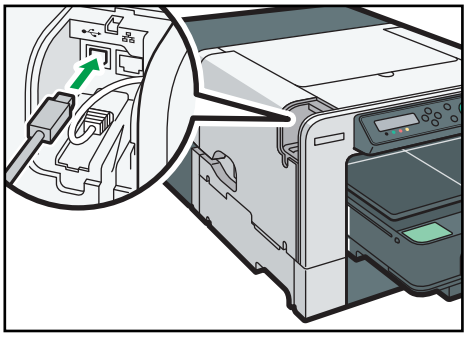

DYX018

5. **Fermez le cache du port.**

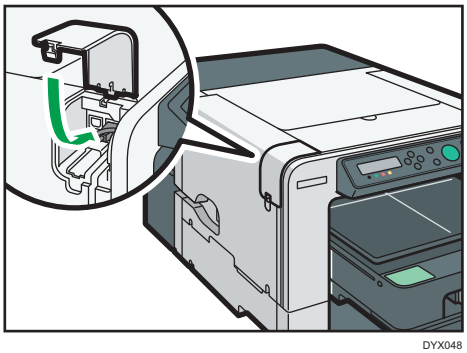

DYX048

6. **Insérez la fiche rectangulaire du câble USB (type A) dans le port USB de l'ordinateur.**

   Vérifiez la forme et la direction de la fiche et assurez-vous que le câble est entièrement inséré.

Remarque

- Si vous partagez également l'appareil connecté par USB sur un réseau, connectez l'appareil à l'ordinateur en respectant les explications ci-dessus. Pour les paramètres de partage, voir P. 49 "Partage de l'imprimante".

Installation du pilote d'impression

Une fois l'appareil connecté à l'ordinateur, installez le pilote d'impression.

Il existe deux méthodes d'installation. Installez le pilote d'impression en appliquant l'une de ces méthodes.

- Installation rapide pour USB

  Installez le pilote d'impression automatiquement. Voir P. 46 "Installation rapide pour USB".

- Installation manuelle

  Définissez les paramètres du pilote d'impression manuellement et installez-le. Voir P. 47 "Installation du pilote d'impression manuellement à l'aide d'un câble USB".

Remarque

- Si vous partagez l'appareil connecté par USB sur un réseau, définissez les paramètres de partage lors de l'installation du pilote d'impression. Voir P. 49 "Partage de l'imprimante".

Installation rapide pour USB

Suivez la procédure suivante pour installer le pilote d'impression.

Important

- **Ne mettez pas l'appareil sous tension tant que vous n'avez pas lu les instructions fournies.**

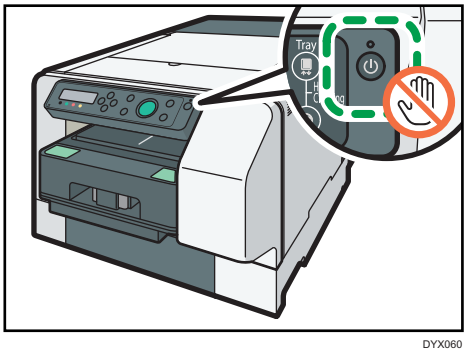

DYX060

- **Seuls les administrateurs peuvent effectuer cette installation. Connectez-vous en tant que membre du groupe Administrateurs.**

Remarques concernant l'installation

- Ignorez le message d'avertissement de Windows s'il s'affiche au cours de l'installation et continuez l'installation.
- Si l'assistant « Ajout de nouveau matériel » apparaît, cliquez sur [Annuler] et éteignez l'appareil.

1. **Insérez le CD du pilote dans le lecteur de CD-ROM.**

   Quittez toutes les autres applications en cours d'exécution.
2. **Sélectionnez une langue pour l'interface, puis cliquez sur [OK].**
3. **Cliquez sur [Installation rapide pour USB].**
4. **Lisez attentivement tout le contrat de licence. Si vous acceptez les termes de ce contrat de licence, cliquez sur [J'accepte le contrat.], puis cliquez sur [Suivant >].**
5. **Vérifiez que l'appareil est hors tension, puis cliquez sur [Suivant >].**

   L'installation est lancée.

   Ignorez le message d'avertissement de Windows s'il s'affiche au cours de l'installation et continuez l'installation.

6. **Assurez-vous que l'ordinateur et l'appareil sont connectés correctement, puis appuyez sur la touche [Alimentation].**
7. **Cliquez sur [Oui] pour définir l'appareil comme imprimante par défaut.**
8. **Indiquez si vous souhaitez que l'Affichage de l'état apparaisse automatiquement, puis cliquez sur [Suivant >].**
9. **Si vous voulez configurer des paramètres initiaux pour l'imprimante, cliquez sur [Définir maintenant].**
10. **Définissez les paramètres initiaux, puis cliquez sur [OK].**
11. **Cliquez sur [Terminer].**

    Le pilote d'impression est désormais installé.

Remarque

- Le programme d'installation démarre quand vous insérez le CD-ROM. L'exécution automatique peut ne pas fonctionner avec certains paramètres du système d'exploitation. Si tel est le cas, double-cliquez sur SETUP.EXE, dans le répertoire racine du CD-ROM, ou cliquez sur [Exécuter SETUP.EXE] dans la boîte de dialogue [Exécution automatique].
- Si le système vous invite à redémarrer l'ordinateur, faites-le.
- Pour vérifier que le pilote d'impression est correctement installé, vérifiez que le voyant d'alimentation est allumé et effectuez un test d'impression. Pour effectuer un test d'impression, ouvrez les propriétés su pilote d'impression et cliquez sur [Print Test Page] (Imprimer une page de test) sous l'onglet [General]. Si la page de test ne s'imprime pas correctement, voir P. 211 "Si le test d'impression échoue".

Installation du pilote d'impression manuellement à l'aide d'un câble USB

Cette section explique comment installer le pilote d'impression manuellement en connectant l'appareil à un ordinateur à l'aide d'un câble USB.

Si vous avez installé le pilote d'impression en exécutant l'option d'installation rapide pour USB, une réinstallation est inutile.

Important

- **Seuls les administrateurs peuvent effectuer cette installation. Connectez-vous en tant que membre du groupe Administrateurs.**
- **Ne mettez pas l'appareil sous tension tant que vous n'avez pas lu les instructions fournies.**

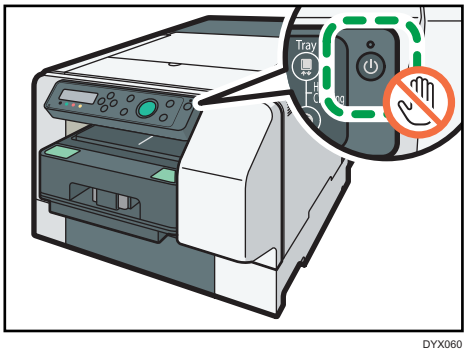

DYX060

1. **Insérez le CD du pilote dans le lecteur de CD-ROM.**

   Quittez toutes les autres applications en cours d'exécution.

   Si l'assistant « Ajout de nouveau matériel » apparaît, cliquez sur [Annuler] et éteignez l'appareil.

   Le programme d'installation démarre quand vous insérez le CD-ROM. L'exécution automatique peut ne pas fonctionner avec certains paramètres du système d'exploitation. Si tel est le cas, double-cliquez sur SETUP.EXE, dans le répertoire racine du CD-ROM, ou cliquez sur [Exécuter SETUP.EXE] dans la boîte de dialogue [Exécution automatique].

   Si l'écran ne s'affiche pas malgré un double-clic sur l'icône [SETUP.EXE] ou si une erreur se produit lors de l'installation, accédez au lecteur de CD-ROM.

   Double-cliquez sur l'icône [RP_SETUPXX.EXE] dans le dossier [DRIVERS], puis installez le pilote d'impression en suivant les instructions qui apparaissent à l'écran.

2. **Sélectionnez une langue pour l'interface, puis cliquez sur [OK].**
3. **Cliquez sur [Pilote d'impression].**
4. **Lisez attentivement tout le contrat de licence. Si vous acceptez les termes de ce contrat de licence, cliquez sur [J'accepte le contrat.], puis cliquez sur [Suivant >].**
5. **Cliquez sur [Connecter via un câble USB], puis sur [Suivant >].**
6. **Vérifiez que l'appareil est hors tension, puis cliquez sur [Suivant >].**

   L'installation est lancée.

   Ignorez le message d'avertissement de Windows s'il s'affiche au cours de l'installation et continuez l'installation.

7. **Assurez-vous que l'ordinateur et l'appareil sont connectés correctement, puis appuyez sur la touche [Alimentation].**

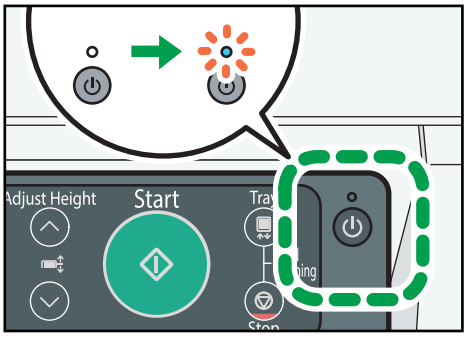

8. **Cliquez sur [Oui] pour définir l'appareil comme imprimante par défaut.**
9. **Indiquez si vous souhaitez que l'Affichage de l'état apparaisse automatiquement, puis cliquez sur [Suivant >].**
10. **Si vous voulez configurer des paramètres initiaux pour l'imprimante, cliquez sur [Définir maintenant].**
11. **Définissez les paramètres initiaux, puis cliquez sur [OK].**
12. **Cliquez sur [Terminer].**

    Si une boîte de dialogue vous demandant si vous voulez redémarrer maintenant apparaît, sélectionnez [Oui, redémarrer maintenant.], puis cliquez sur [Terminer].

Remarque

- Pour obtenir des informations détaillées sur le partage de l'imprimante, voir P. 49 "Partage de l'imprimante".
- Vérifiez que le pilote d'impression est installé correctement en vérifiant que le voyant d'alimentation est allumé, puis en réalisant un test d'impression. Pour effectuer un test d'impression, ouvrez la boîte de dialogue des [Propriétés de l'imprimante], puis cliquez sur [Imprimer une page de test] dans l'onglet [Général]. Si la page de test ne s'imprime pas correctement, voir P. 211 "Si le test d'impression échoue".
- Si un pare-feu Windows est installé sur le serveur d'impression, veuillez configurer les exceptions dans le pare-feu avant d'utiliser le Moniteur d'état. Pour plus d'informations sur la configuration du pare-feu Windows, voir P. 240 "Affichage de l'état ne s'ouvre pas".

Partage de l'imprimante

Cette section explique comment partager l'imprimante sur un réseau en la connectant via USB. Pour partager l'imprimante, spécifiez les paramètres de partage sur l'ordinateur auquel elle est connectée afin que l'ordinateur fonctionne comme un serveur d'impression.

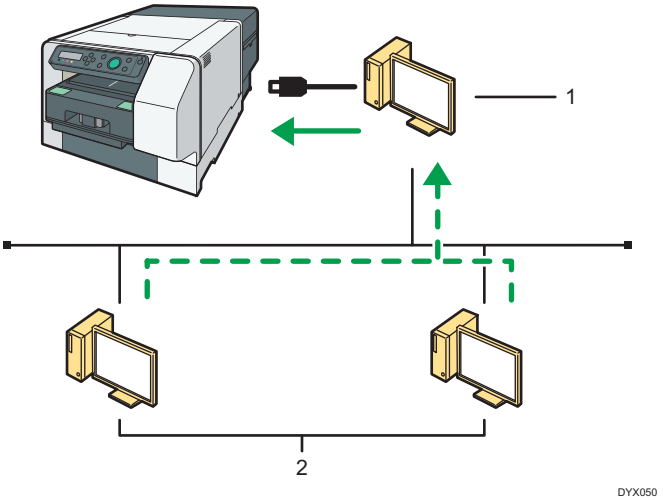

1. **Serveur**
2. **Ordinateur client**

Paramétrage d'un serveur

Important

- **Seuls les administrateurs peuvent effectuer cette configuration. Connectez-vous en tant que membre du groupe Administrateurs.**

1. **Dans le menu [Démarrer], cliquez sur [Panneau de configuration].**
   - Pour Windows 10 : faites un clic droit sur [Démarrer], puis cliquez sur [Panneau de configuration].
2. **Cliquez sur [Réseau et Internet].**
3. **Cliquez sur [Centre Réseau et partage].**
4. **Cliquez sur [Modifier les paramètres de partage avancés].**
5. **Cliquez sur le chevron pour développer [Résidentiel ou professionnel (profil actuel)].**
6. **Dans [Partage de fichiers et d'imprimantes], cliquez sur [Activer le partage de fichiers et d'imprimantes].**
7. **Cliquez sur [Enregistrer les modifications].**
8. **Dans le menu [Démarrer], cliquez sur [Périphériques et imprimantes].**
   - Pour Windows 10 : faites un clic droit sur [Démarrer], puis cliquez sur [Panneau de configuration]. Lorsque la fenêtre [Panneau de configuration] s'affiche, cliquez sur [Afficher les périphériques et imprimantes].
9. **Faites un clic droit sur l'appareil que vous voulez partager, puis cliquez sur [Propriétés de l'imprimante].**

10. **Cliquez sur l'onglet [Partage] et cochez la case [Partager cette imprimante].**
11. **Cliquez sur [OK].**

    Configurez un ordinateur connecté au réseau, sachant que le serveur d'impression est connecté en tant qu'ordinateur client. Voir P. 71 "Utilisation comme imprimante réseau sous Windows".

Connexion de l'ordinateur et installation du logiciel (Connexion réseau)

Connectez l'appareil à l'ordinateur à l'aide d'un câble Ethernet ou d'un LAN sans fil. Définissez ensuite les paramètres réseau conformément à l'environnement réseau. Installez ensuite le pilote d'impression.

Ce guide reprend les procédures Windows 7/10 pour illustrer ses exemples. Les procédures et les vues peuvent varier selon le système d'exploitation utilisé.

Important

- **Il est impossible d'utiliser simultanément une connexion filaire et une connexion LAN sans fil.**

Connexion de l'appareil par l'interface Ethernet

Assurez-vous d'installer tout l'équipement réseau requis, notamment les concentrateurs, avant de connecter le câble Ethernet à l'appareil.

Vous pouvez connecter un câble 10BASE-T ou 100BASE-TX à l'appareil.

Important

- **Les câbles Ethernet ne sont pas fournis avec cet appareil. Choisissez votre câble en fonction de votre environnement réseau.**

1. **Ouvrez le cache du port.**

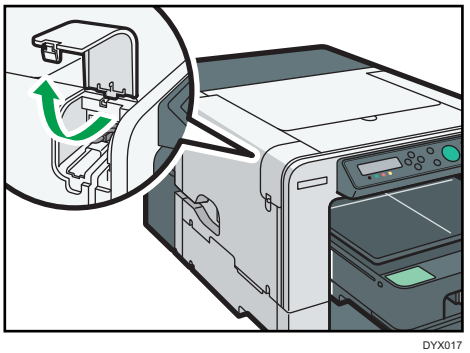

DYX017

2. **Branchez le câble Ethernet dans le port.**

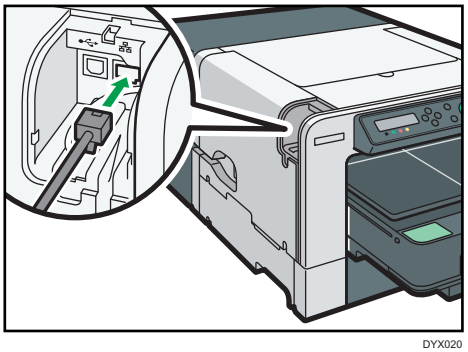

DYX020

3. **Connectez l'autre extrémité du câble au réseau, par exemple à un concentrateur.**

   Vérifiez les LED sur le port Ethernet.

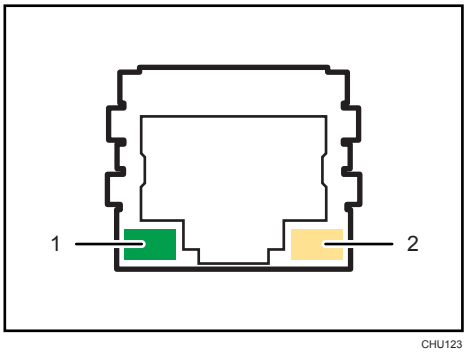

CHU123

   1. **Voyant (vert)**

      S'allume quand l'appareil est bien connecté au réseau.

   2. **Voyant (jaune)**

      S'allume lorsque l'appareil envoie ou reçoit des données via le réseau.

4. **Fermez le cache du port.**

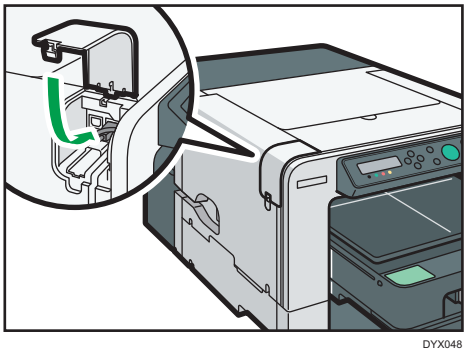

DYX048

Paramètres réseau pour Ethernet et LAN sans fil

Définissez les paramètres réseau suivants en fonction de l'interface réseau que vous utilisez.

L'exemple suivant explique comment affecter une adresse IPv4.

1. **Appuyez sur la touche [Power] (Alimentation).**

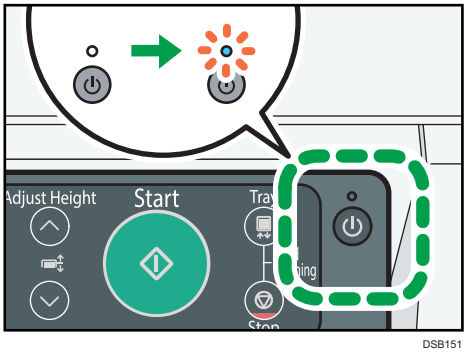

2. **Appuyez sur la touche [▼/Menu].**

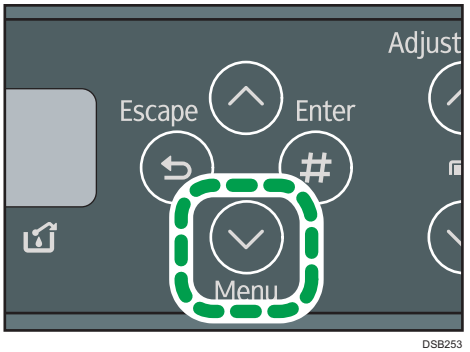

3. **Appuyez sur la touche [▲] ou [▼/Menu] pour afficher le menu [Interface hôte], puis appuyez sur la touche [#Entrée].**

```
<Menu>
Interface hôte
```

4. **Appuyez sur la touche [▲] ou [▼/Menu] pour afficher [Config. réseau], puis appuyez sur la touche [#Entrée].**

```
<Interface hôte>
Config. réseau
```

5. **Appuyez sur la touche [▲] ou [▼/Menu] pour sélectionnez [Adresse IPv4], puis appuyez sur la touche [#Entrée].**

```
<Config. réseau>
Adresse IPv4
```

L'adresse IP actuelle s'affiche à l'écran.

6. **Appuyez sur la touche [▲] ou [▼/Menu] pour renseigner le champ gauche de l'adresse IP, puis appuyez sur la touche [#Entrée].**

```
<Adresse IPv4>
01■.022.033.044
```

Pour obtenir une adresse IP pour l'appareil, contactez votre administrateur réseau.

La valeur est modifiée par pas de 10 si vous maintenez la touche [▲] ou [▼/Menu] enfoncée.

7. **Appuyez sur la touche [#Entrée].**

La valeur saisie est confirmée et le curseur se déplace sur le champ suivant.

```
<Adresse IPv4>
192.02■.033.044
```

Pour revenir au champ précédent, appuyez sur la touche [Échap].

8. **Spécifiez les valeurs dans tous les champs, puis appuyez sur la touche [#Entrée].**
9. **De même, indiquez « Msq.ss-rés.IPv4 » et « Adr.passer.IPv4 ».**
10. **Après avoir défini tous les paramètres, appuyez sur la touche [Échap].**

Les paramètres spécifiés sont définis et l'écran initial s'affiche de nouveau.

Vous pouvez imprimer la page de configuration pour confirmer les paramètres spécifiés.

Pour plus d'informations sur l'impression d'une page de configuration, voir P. 114 "Impression d'une page de configuration".

Connexion de l'appareil par une interface LAN sans fil

Cette section explique comment connecter de l'appareil au réseau via une interface de LAN sans fil en mode infrastructure.

En mode infrastructure, la communication est établie à travers un point d'accès de LAN sans fil.

Important

- **Le mode ad hoc n'est pas pris en charge.**
- **Vous ne pouvez pas activer simultanément les paramètres Ethernet et LAN sans fil.**

Contrôle de l'environnement de votre réseau sans fil

Avant d'utiliser le LAN sans fil, définissez les paramètres suivants et effectuez le contrôle.

1. **Avant de définir les paramètres du LAN sans fil, configurez l'adresse IP de l'appareil ou activez DHCP.**

   Pour plus d'informations sur la configuration de l'adresse IP de l'appareil, reportez-vous à P. 54 "Paramètres réseau pour Ethernet et LAN sans fil".

2. **Vérifiez que le point d'accès fonctionne.**

CHV600

3. **Branchez le câble du LAN sans fil dans le port Ethernet avant de définir les paramètres du LAN sans fil.**

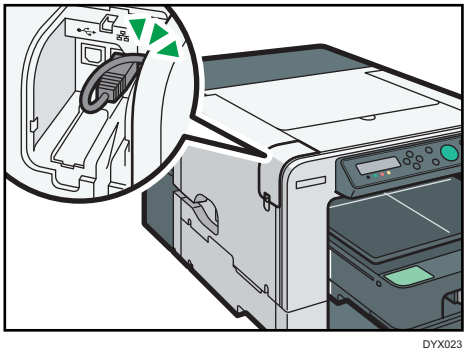

DYX023

Sélection de la méthode de configuration

La méthode de configuration dépend du point d'accès utilisé.

La fonction « Configuration facile » permet de définir les paramètres du LAN sans fil automatiquement. Le nom réel de la fonction peut varier en fonction du point d'accès utilisé. Voir le manuel du point d'accès.

Important

- **Pour utiliser la « Configuration facile », le point d'accès doit être configuré sans méthode de sécurité, ou configuré avec l'une des méthodes de sécurité suivantes.**

- WPS-PSK(AES)
- WPA2-PSK(AES)

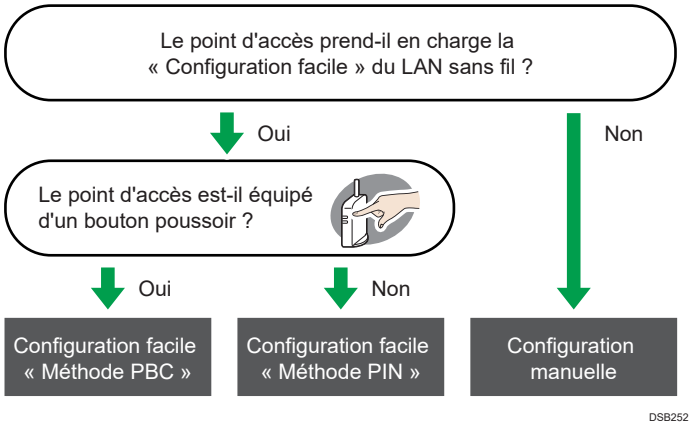

Configuration facile à l'aide du bouton-poussoir

1. **Mettre l'appareil sous tension.**

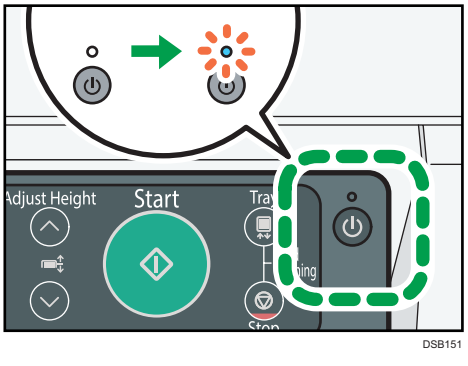

2. **Appuyez sur la touche [▼/Menu].**
3. **Appuyez sur la touche [▲] ou [▼/Menu] pour afficher le menu [Interface hôte], puis appuyez sur la touche [#Entrée].**

```
<Menu>
Interface hôte
```

4. **Appuyez sur la touche [▲] ou [▼/Menu] pour afficher [LAN sans fil], puis appuyez sur la touche [#Entrée].**

```
<Interface hôte>
LAN sans fil
```

5. **Appuyez sur la touche [▲] ou [▼/Menu] pour sélectionner [Config. simple], puis appuyez sur la touche [#Entrée].**

```
<LAN sans fil>
Config. simple
```

6. **Appuyez sur le bouton WPS situé sur le point d'accès.**

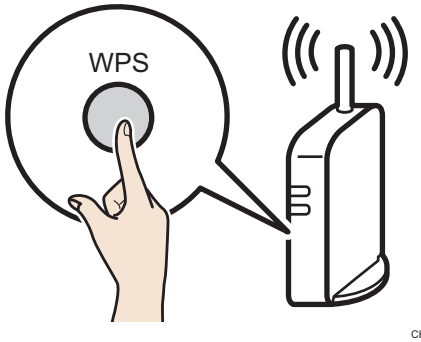

CHV607

7. **Appuyez sur la touche [▲] ou [▼/Menu] pour sélectionner [Méthode PBC], puis appuyez sur la touche [#Entrée].**

```
<Config. simple>
Méthode PBC
```

Si le point d'accès ne peut être détecté dans les 120 secondes, la session de recherche expire.

En cas d'échec de la tentative de connexion, appuyez sur la touche [#Entrée] à nouveau. Si le problème persiste, vérifiez que le point d'accès fonctionne correctement.

La configuration est terminée lorsque la connexion au point d'accès est confirmée.

8. **Après avoir défini tous les paramètres, appuyez sur la touche [Échap].**
9. **Imprimez la page de configuration pour vérifier si l'appareil est bien connecté au point d'accès.**

Vérifiez que le support d'impression est défini sur le magasin.

Appuyez sur la touche [▼/Menu] pour afficher [Imp. liste/test], sélectionnez [Page de config.], puis appuyez sur la touche [#Entrée] pour imprimer la page de configuration. Lorsque le message « Signal WL.LAN » indiquant le signal du LAN sans fil dans la page de configuration affiche « (0 %) indisponible », l'appareil n'est pas connecté au point d'accès.

Configuration facile à l'aide d'un code PIN

1. **Mettre l'appareil sous tension.**

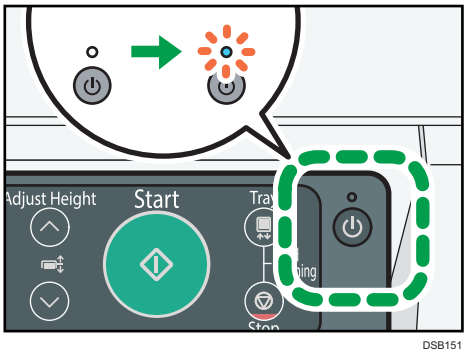

2. **Appuyez sur la touche [▼/Menu].**
3. **Appuyez sur la touche [▲] ou [▼/Menu] pour afficher le menu [Interface hôte], puis appuyez sur la touche [#Entrée].**

```
<Menu>
Interface hôte
```

4. **Appuyez sur la touche [▲] ou [▼/Menu] pour afficher [LAN sans fil], puis appuyez sur la touche [#Entrée].**

```
<Interface hôte>
LAN sans fil
```

5. **Appuyez sur la touche [▲] ou [▼/Menu] pour sélectionner [Config. simple], puis appuyez sur la touche [#Entrée].**

```
<LAN sans fil>
Config. simple
```

6. **Appuyez sur la touche [▲] ou [▼/Menu] pour sélectionner [Afficher PIN], puis appuyez sur la touche [#Entrée].**

```
<Config. simple>
Afficher PIN
```

7. **Vérifiez le code PIN de l'appareil.**

8. **Saisissez le PIN de l'appareil sur la page internet du point d'accès.**

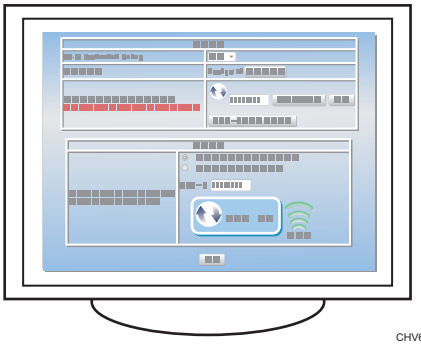

CHV609

Pour plus d'informations, veuillez vous référer au manuel fourni avec le point d'accès LAN sans fil.

9. **Exécutez WPS (système PIN) à partir de la page web du point d'accès.**
10. **Appuyez sur la touche [Échap].**
11. **Appuyez sur la touche [▲] ou [▼/Menu] pour sélectionner [Méthode PIN], puis appuyez sur la touche [#Entrée].**

```
<Config. simple>
Méthode PIN
```

En cas d'échec de la tentative de connexion, appuyez sur la touche [#Entrée] à nouveau. Si le problème persiste, vérifiez que le point d'accès fonctionne correctement.

La configuration est terminée lorsque la connexion au point d'accès est confirmée.

12. **Après avoir défini tous les paramètres, appuyez sur la touche [Échap].**
13. **Imprimez la page de configuration pour vérifier si l'appareil est bien connecté au point d'accès.**

Vérifiez que le support d'impression est défini sur le magasin.

Appuyez sur la touche [▼/Menu] pour afficher [Imp. liste/test], sélectionnez [Page de config.], puis appuyez sur la touche [#Entrée] pour imprimer la page de configuration. Lorsque le message « Signal WL.LAN » indiquant le signal du LAN sans fil dans la page de configuration affiche « (0 %) indisponible », l'appareil n'est pas connecté au point d'accès.

Configuration manuelle

Si vous ne pouvez pas vérifier les paramètres du point d'accès utilisé ou si le point d'accès ne prend pas en charge WPS, définissez les paramètres du LAN sans fil manuellement.

Vous pouvez définir les paramètres à l'aide de Web Image Monitor ou du panneau de configuration. Ce manuel explique principalement la configuration à l'aide de Web Image Monitor.

Définition des paramètres à l'aide de Web Image Monitor

Important

- Connectez l'appareil et l'ordinateur à l'aide d'un câble Ethernet avant de définir les paramètres.

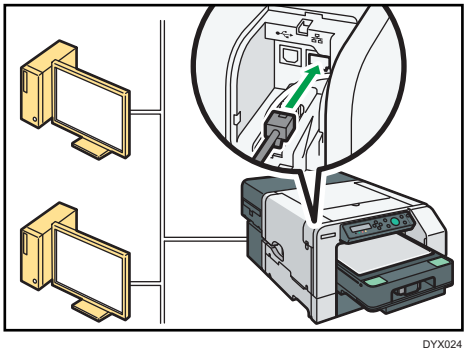

DYX024

- Vérifiez la méthode de sécurité employée par le point d'accès utilisé.
- Vérifiez l'adresse IP de l'appareil. Appuyez sur la touche [▼/Menu] pour afficher [Interface hôte], sélectionnez [Config. réseau], puis sélectionnez [Adresse IPv4] pour afficher l'adresse IP.

1. Lancez le navigateur Web.
2. Dans la barre d'adresse, saisissez « http://(adresse IP ou nom d'hôte de l'appareil)/ ».
3. Cliquez sur [Connexion administrateur].

DSB201

Une boîte de dialogue de saisie du nom d'utilisateur et du mot de passe s'affiche.

4. Saisissez le nom d'utilisateur et le mot de passe puis cliquez sur [OK].

   Si vous vous connectez pour la première fois, saisissez « admin » en tant que nom d'utilisateur et laissez le champ du mot de passe vide.
5. Dans la zone de menu, cliquez sur [Paramètres].
6. Cliquez sur [Paramètres LAN sans fil].

7. Définissez les paramètres du LAN sans fil.

Si la méhode de sécurité est WEP

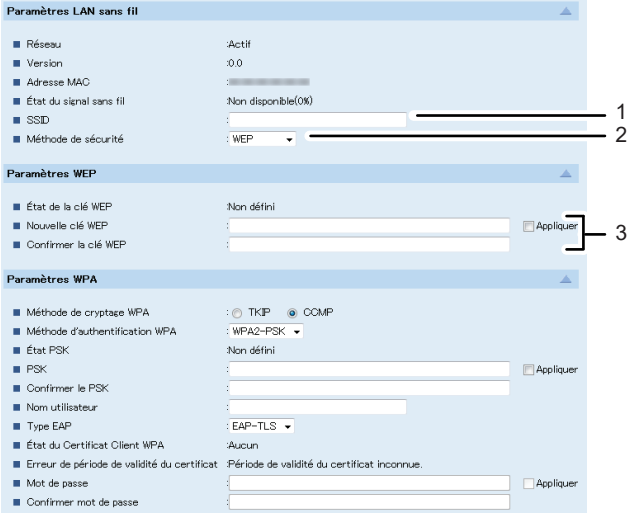

DSB202

1. Saisissez le nom de réseau du point d'accès.
2. Sélectionnez [WEP].
3. Saisissez le mot de passe pour le point d'accès, puis cochez la case [Appliquer].

Si la méthode de sécurité est WPA

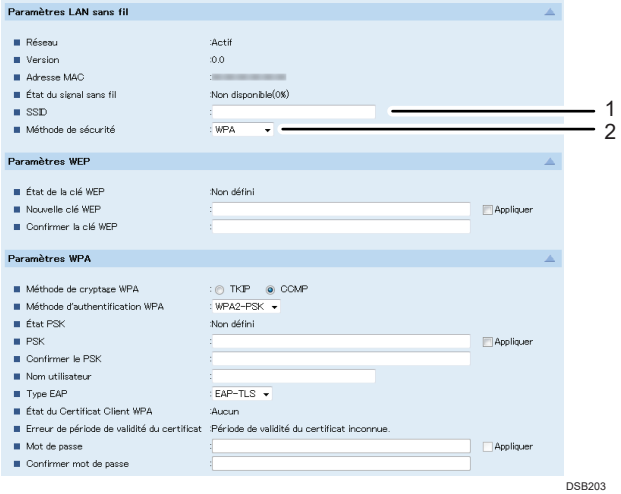

DSB203

1. Saisissez le nom de réseau du point d'accès.
2. Sélectionnez [WPA].

Si la méthode d'authentification WPA est WPA-PSK ou WPA2-PSK

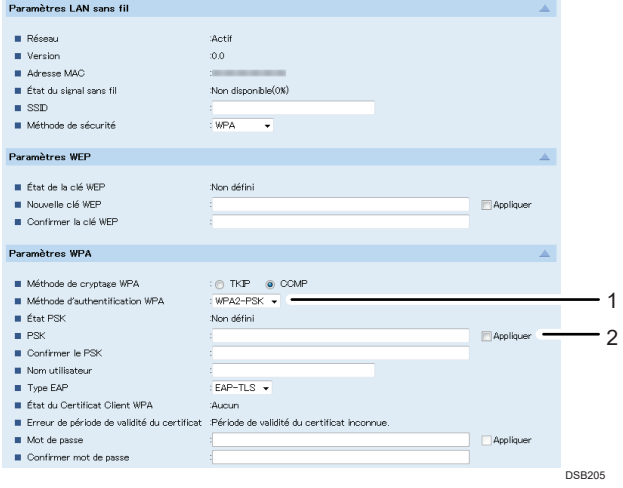

DSB205

1. Sélectionnez [WPA-PSK] ou [WPA2-PSK].
2. Saisissez la clé PSK (clé pré-partagée), puis cochez la case Appliquer.
3. Définissez d'autres paramètres si nécessaire.

Si la méthode d'authentification WPA est WPA ou WPA2

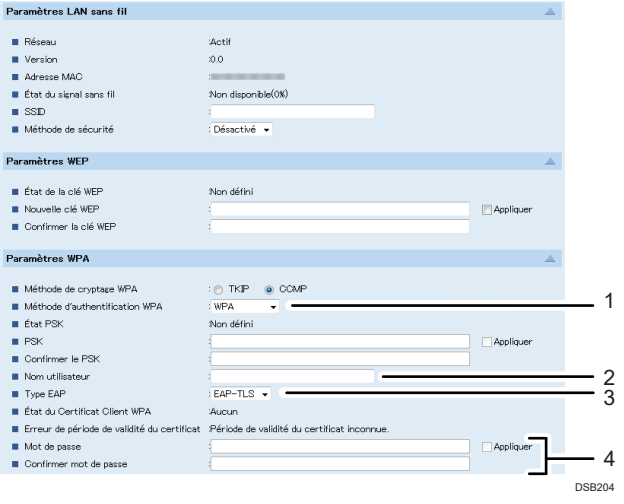

1. Sélectionnez [WPA] ou [WPA2].
2. Saisissez le nom d'utilisateur pour l'EAP (Extensible Authentication Protocol).
3. Sélectionnez le type d'authentification EAP.
4. Saisissez le mot de passe du PEAP (Protected Extensible Authentication Protocol), puis cochez la case [Appliquer].

   Vous pouvez définir ce paramètre si [Type EAP] est défini sur [PEAP].

   Définissez d'autres paramètres si nécessaire.

8. **Cliquez sur [OK].**
9. **Cliquez sur [Déconnexion administrateur].**
10. **Mettez l'appareil hors tension.**
11. **Enlevez le câble Ethernet, puis connectez le câble du LAN sans fil.**
12. **Mettre l'appareil sous tension.**

    La configuration est achevée.

Définition des paramètres à l'aide du panneau de commande

Important

- **Pour obtenir plus de détails, reportez-vous aux remarques adressées aux utilisateurs de LAN sans fil sur le site Web du fabricant de point d'accès ou à P. 145 "Utilisation du menu [Interface hôte]".**

1. **Appuyez sur la touche [▼/Menu].**
2. **Appuyez sur la touche [▲] ou [▼/Menu] pour afficher le menu [Interface hôte], puis appuyez sur la touche [#Entrée].**
3. **Appuyez sur la touche [▲] ou [▼/Menu] pour afficher [LAN sans fil], puis appuyez sur la touche [#Entrée].**
4. **Appuyez sur la touche [▲] ou [▼/Menu] pour afficher [Méth. sécurité], puis appuyez sur la touche [#Entrée].**
5. **Définissez les paramètres du LAN sans fil.**
6. **Appuyez sur la touche [#Enter] pendant 2 secondes ou plus pour terminer la saisie.**

Installation du pilote d'impression

Une fois l'appareil connecté à l'ordinateur, installez le pilote d'impression.

Il existe deux méthodes d'installation. Installez le pilote d'impression en appliquant l'une de ces méthodes.

- Installation rapide pour Réseau

  Installez le pilote d'impression automatiquement. Voir P. 65 "Installation rapide pour réseau".

- Installation manuelle

  Définissez les paramètres du pilote d'impression manuellement et installez-le. Voir P. 66 "Installation du pilote d'impression manuellement à l'aide du réseau".

Installation rapide pour réseau

Suivez la procédure suivante pour installer le pilote d'impression.

Important

- **Seuls les administrateurs peuvent effectuer cette installation. Connectez-vous en tant que membre du groupe Administrateurs.**

Remarques concernant l'installation

Même si l'avertissement de sécurité de Windows apparaît au cours de l'installation, ignorez-le et continuez l'installation.

1. **Insérez le CD du pilote dans le lecteur de CD-ROM.**

   Quittez toutes les autres applications en cours d'exécution.

2. **Sélectionnez une langue pour l'interface, puis cliquez sur [OK].**
3. **Cliquez sur [Installation rapide en réseau].**
4. **Lisez attentivement tout le contrat de licence. Si vous acceptez les termes de ce contrat de licence, cliquez sur [J'accepte le contrat.], puis cliquez sur [Suivant >].**
5. **Assurez-vous que l'appareil est sous tension, que le câble Ethernet est connecté et que l'adresse IP est définie, puis cliquez sur [Suivant >].**

   La recherche de l'imprimante réseau est lancée.
6. **Cliquez sur [Next >] (Suivant >).**
7. **Cliquez sur [Continuer].**

   L'installation est lancée.
8. **Si vous voulez configurer des paramètres initiaux pour l'imprimante, cliquez sur [Définir maintenant].**
9. **Définissez les paramètres initiaux, puis cliquez sur [OK].**
10. **Indiquez si vous souhaitez que l'Affichage de l'état apparaisse automatiquement, puis cliquez sur [Suivant >].**
11. **Cliquez sur [Finish] (Terminer).**

    Si une boîte de dialogue vous demandant si vous voulez redémarrer maintenant apparaît, sélectionnez [Oui, redémarrer maintenant.], puis cliquez sur [Terminer].

    Le pilote d'impression est désormais installé.

Remarque

- Le programme d'installation démarre en exécution automatique lorsque vous insérez le CD-ROM. L'exécution automatique peut ne pas fonctionner avec certains paramètres du système d'exploitation. Si tel est le cas, double-cliquez sur SETUP.EXE, dans le répertoire racine du CD-ROM, ou cliquez sur [Exécuter SETUP.EXE] dans la boîte de dialogue [Exécution automatique].
- Si le système vous invite à redémarrer l'ordinateur, faites-le.
- Vérifiez que le pilote d'impression est installé correctement en vérifiant que le voyant d'alimentation est allumé, puis en réalisant un test d'impression. Pour effectuer un test d'impression, ouvrez la boîte de dialogue des [Propriétés de l'imprimante], puis cliquez sur [Imprimer une page de test] dans l'onglet [Général]. Si la page de test ne s'imprime pas correctement, voir P. 145 "Utilisation du menu [Interface hôte]".

Installation du pilote d'impression manuellement à l'aide du réseau

Pour une connexion réseau, vous pouvez soit lancer une impression directe (sur un réseau peer-to-peer) en utilisant le port d'impression Windows ou en accédant à l'imprimante comme imprimante réseau via le serveur d'impression.

Utilisation de cette imprimante en tant que port d'impression Windows

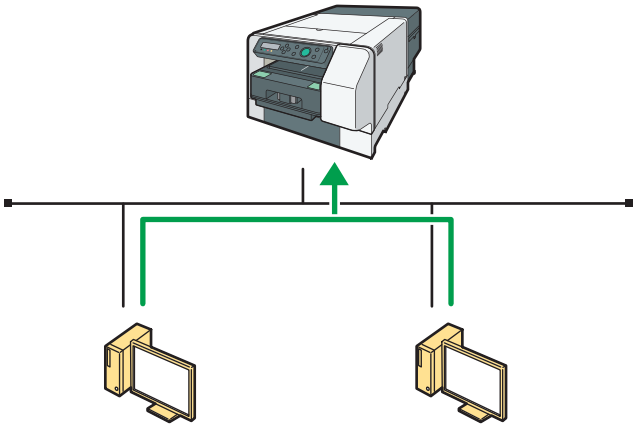

DYX053

Utilisation en tant qu'imprimante réseau

Vous pouvez utiliser cette imprimante en tant qu'imprimante réseau Windows.

Voir P. 71 "Utilisation comme imprimante réseau sous Windows".

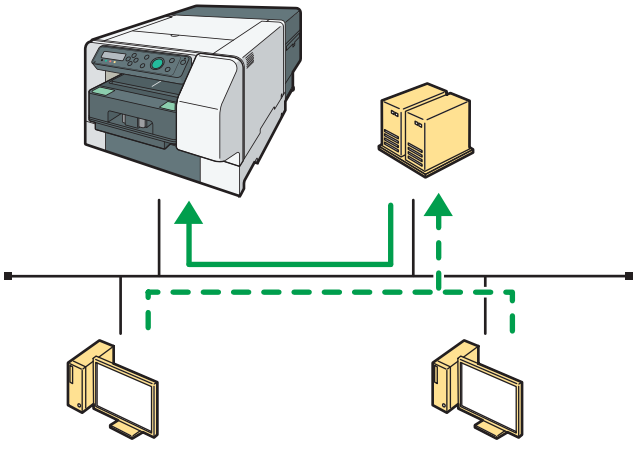

DYX054

Utilisation du port standard TCP/IP

Cette section explique comment installer le pilote d'impression (TCP/IP) et paramétrer le port TCP/IP standard.

Important

- **Seuls les administrateurs peuvent effectuer cette installation. Connectez-vous en tant que membre du groupe Administrateurs.**

1. **Insérez le CD du pilote dans le lecteur de CD-ROM.**

   Quittez toutes les applications en cours d'exécution.
2. **Sélectionnez une langue pour l'interface, puis cliquez sur [OK].**
3. **Cliquez sur [Pilote d'impression].**
4. **Lisez attentivement tout le contrat de licence. Si vous acceptez les termes de ce contrat de licence, cliquez sur [J'accepte le contrat.], puis cliquez sur [Suivant >].**
5. **Cliquez sur [Connecter à un port imprimante ou LAN], puis cliquez sur [Suivant >].**

   Pour rechercher des imprimantes automatiquement, sélectionnez [Rechercher les imprimantes automatiquement], puis suivez les instructions de l'assistant.

   Pour rechercher une imprimante par son adresse IP, sélectionnez [Rechercher les imprimantes par adresse IP spécifiée], puis suivez les instructions de l'assistant.

   Si vous ne recherchez pas d'imprimante, sélectionnez [Sélectionner un port ou spécifier un nouveau port]. Dans cet exemple de procédure, [Sélectionner un port ou spécifier un nouveau port] est sélectionné.
6. **Sélectionnez [Spécifier un nouveau port], puis cliquez sur [Suivant >].**
7. **Cliquez sur [Standard TCP/IP], puis cliquez sur [Suivant >].**
8. **Cliquez sur [Next >] (Suivant >).**
9. **Saisissez le nom de l'imprimante ou l'adresse IP de l'appareil dans [Nom ou Adresse IP de l'imprimante], puis cliquez sur [Next >].**
10. **Cliquez sur [Finish] (Terminer).**
11. **Si nécessaire, configurez l'imprimante par défaut.**
12. **Si nécessaire, définissez le paramètre de partage de l'imprimante.**
13. **Cliquez sur [Continuer].**

    L'installation du pilote d'impression est lancée.
14. **Si vous voulez configurer des paramètres initiaux pour l'imprimante, cliquez sur [Définir maintenant].**
15. **Définissez les paramètres initiaux, puis cliquez sur [OK].**
16. **Indiquez si vous souhaitez que l'Affichage de l'état apparaisse automatiquement, puis cliquez sur [Suivant >].**
17. **Cliquez sur [Finish] (Terminer).**

    Si une boîte de dialogue vous demandant si vous voulez redémarrer maintenant apparaît, sélectionnez [Oui, redémarrer maintenant.], puis cliquez sur [Terminer].

Remarque

- Même si l'avertissement de sécurité de Windows apparaît au cours de l'installation, ignorez-le et continuez l'installation.

- Un message apparaît si une version plus récente du pilote d'impression a déjà été installée. Dans ce cas, il vous est impossible d'installer le pilote par l'exécution automatique. Voir P. 233 "En cas d'apparition d'un message pendant l'installation".

Utilisation du port LPR

Cette section explique comment installer le pilote d'impression (TCP/IP) et paramétrer le port LPR.

Important

- **Seuls les administrateurs peuvent effectuer cette installation. Connectez-vous en tant que membre du groupe Administrateurs.**

1. **Insérez le CD du pilote dans le lecteur de CD-ROM.**

   Quittez toutes les applications en cours d'exécution.
2. **Sélectionnez une langue pour l'interface, puis cliquez sur [OK].**
3. **Cliquez sur [Pilote d'impression].**
4. **Lisez attentivement tout le contrat de licence. Si vous acceptez les termes de ce contrat de licence, cliquez sur [J'accepte le contrat.], puis cliquez sur [Suivant >].**
5. **Cliquez sur [Connecter à un port imprimante ou LAN], puis cliquez sur [Suivant >].**

   Pour rechercher des imprimantes automatiquement, sélectionnez [Rechercher les imprimantes automatiquement], puis suivez les instructions de l'assistant.

   Pour rechercher une imprimante par son adresse IP, sélectionnez [Rechercher les imprimantes par adresse IP spécifiée], puis suivez les instructions de l'assistant.

   Si vous ne recherchez pas d'imprimante, sélectionnez [Sélectionner un port ou spécifier un nouveau port]. Dans cet exemple de procédure, [Sélectionner un port ou spécifier un nouveau port] est sélectionné.
6. **Sélectionnez [Spécifier un nouveau port], puis cliquez sur [Suivant >].**
7. **Cliquez sur [LPR Port], puis sur [Suivant >].**

   Si [Port LPR] ne s'affiche pas, consultez l'aide Windows et procédez à son installation.
8. **Saisissez l'adresse IP de l'appareil dans le champ [Nom ou adresse du serveur fournissant lpd].**
9. **Saisissez « lp » dans la boîte de dialogue [Name of printer or print queue on that server], puis cliquez sur [OK].**
10. **Si nécessaire, configurez l'imprimante par défaut.**
11. **Si nécessaire, définissez le paramètre de partage de l'imprimante.**
12. **Cliquez sur [Continuer].**

    L'installation du pilote d'impression est lancée.

13. **Si vous voulez configurer des paramètres initiaux pour l'imprimante, cliquez sur [Définir maintenant].**
14. **Définissez les paramètres initiaux, puis cliquez sur [OK].**
15. **Indiquez si vous souhaitez que l'Affichage de l'état apparaisse automatiquement, puis cliquez sur [Suivant >].**
16. **Cliquez sur [Finish] (Terminer).**

    Si une boîte de dialogue vous demandant si vous voulez redémarrer maintenant apparaît, sélectionnez [Oui, redémarrer maintenant.], puis cliquez sur [Terminer].

Remarque

- Même si l'avertissement de sécurité de Windows apparaît au cours de l'installation, ignorez-le et continuez l'installation.
- Un message apparaît si une version plus récente du pilote d'impression a déjà été installée. Dans ce cas, il vous est impossible d'installer le pilote par l'exécution automatique. Voir P. 233 "En cas d'apparition d'un message pendant l'installation".

Utilisation du port IPP

1. **Dans le menu [Début], cliquez sur [Devices and Printers].**
   - Pour Windows 10 : faites un clic droit sur [Début], puis cliquez sur [Control Panel]. Lorsque la fenêtre [Panneau de configuration] s'affiche, cliquez sur [Afficher les périphériques et imprimantes].
2. **Cliquez sur [Ajouter une imprimante].**
   - Sous Windows 10 : passez à l'étape 4.
3. **Cliquez sur [Ajouter une imprimante réseau, sans fil ou Bluetooth].**
4. **Cliquez sur [L'imprimante que je veux n'est pas répertoriée].**
5. **Dans le champ [Select a shared printer by name], saisissez « http://(adresse IP de l'appareil)/imprimante (ou ipp) » comme adresse de l'imprimante, puis cliquez sur [Suivant].**
6. **Cliquez sur [Disque fourni...].**
7. **Insérez le CD-ROM dans le lecteur de CD-ROM.**

   Si la boîte de dialogue [Exécution automatique] apparaît, cliquez sur [Fermer].
8. **Cliquez sur [Parcourir...], puis précisez un emplacement pour le fichier INF.**

   Les pilotes se trouvent dans les dossiers suivants du CD-ROM fourni.
   - Pilote d'impression RPCS raster pour Windows 32 bits

     DRIVERS\X86\RPCS_R\X86\disk1
   - Pilote d'impression RPCS raster pour Windows 64 bits

DRIVERS\X64\RPCS_R\X64\disk1

9. **Cliquez sur [Open], puis sur [OK].**
10. **Suivez les instructions de l'assistant pour installer le pilote d'impression.**

Utilisation comme imprimante réseau sous Windows

Cette section suppose que le client a déjà été configuré de manière à communiquer avec un serveur d'impression. Ne commencez pas la procédure suivante tant que le client n'a pas été correctement configuré.

Pour utiliser le serveur d'impression, installez le pilote d'impression en sélectionnant « Serveur d'impression réseau », puis l'imprimante partagée.

Important

- **Seuls les administrateurs et les utilisateurs avec pouvoir peuvent effectuer cette installation. Connectez-vous en tant que membre du groupe Administrateurs ou Utilisateurs avec pouvoir.**
- **Si vous effectuez une impression avec Windows Vista/7/8.1/10 ou Windows Server 2008/2008 R2/2012/2012 R2/2016, il est possible que les fonctions de notification ne soient pas utilisées avec le client.**

1. **Insérez le CD du pilote dans le lecteur de CD-ROM.**

   Quittez toutes les applications en cours d'exécution.
2. **Sélectionnez une langue pour l'interface, puis cliquez sur [OK].**
3. **Cliquez sur [Pilote d'impression].**
4. **Lisez attentivement tout le contrat de licence. Si vous acceptez les termes de ce contrat de licence, cliquez sur [J'accepte le contrat.], puis cliquez sur [Suivant >].**
5. **Cliquez sur [Connecter à un port imprimante ou LAN], puis cliquez sur [Suivant >].**

   Pour rechercher des imprimantes automatiquement, sélectionnez [Rechercher les imprimantes automatiquement], puis suivez les instructions de l'assistant.

   Pour rechercher une imprimante par son adresse IP, sélectionnez [Rechercher les imprimantes par adresse IP spécifiée], puis suivez les instructions de l'assistant.

   Si vous ne recherchez pas d'imprimante, sélectionnez [Sélectionner un port ou spécifier un nouveau port]. Dans cet exemple de procédure, [Sélectionner un port ou spécifier un nouveau port] est sélectionné.
6. **Sélectionnez [Spécifier un nouveau port], puis cliquez sur [Suivant >].**
7. **Cliquez sur [Imprimante réseau], puis sur [Suivant >].**
8. **Cliquez deux fois sur le nom de l'ordinateur à utiliser en tant que serveur d'impression dans la fenêtre [Rechercher une imprimante].**
9. **Sélectionnez l'imprimante souhaitée, puis cliquez sur [OK].**

10. **Si nécessaire, configurez l'imprimante par défaut.**
11. **Si nécessaire, définissez le paramètre de partage de l'imprimante.**
12. **Cliquez sur [Continuer].**

    L'installation du pilote d'impression est lancée.
13. **Si vous voulez configurer des paramètres initiaux pour l'imprimante, cliquez sur [Définir maintenant].**
14. **Définissez les paramètres initiaux, puis cliquez sur [OK].**
15. **Indiquez si vous souhaitez que l'Affichage de l'état apparaisse automatiquement, puis cliquez sur [Suivant >].**
16. **Cliquez sur [Finish] (Terminer).**

    Si une boîte de dialogue vous demandant si vous voulez redémarrer maintenant apparaît, sélectionnez [Oui, redémarrer maintenant.], puis cliquez sur [Terminer].

Remarque

- Le programme d'installation démarre en exécution automatique lorsque vous insérez le CD-ROM. L'exécution automatique peut ne pas fonctionner avec certains paramètres du système d'exploitation. Si tel est le cas, double-cliquez sur SETUP.EXE, dans le répertoire racine du CD-ROM, ou cliquez sur [Exécuter SETUP. EXE] dans la boîte de dialogue [Lecture automatique].
- Même si l'avertissement de sécurité de Windows apparaît au cours de l'installation, ignorez-le et continuez l'installation.
- Un message apparaît si une version plus récente du pilote d'impression a déjà été installée. Dans ce cas, il vous est impossible d'installer le pilote par l'exécution automatique. Voir P. 233 "En cas d'apparition d'un message pendant l'installation".
- Si les paramètres d'impression réseau de Windows ne sont pas correctement configurés, l'installation échouera. Dans ce cas, annulez l'installation et définissez correctement les paramètres d'impression réseau de Windows. Pour plus de détails sur la configuration des paramètres, voir P. 50 "Paramétrage d'un serveur".

Tissu

Cette section explique quel tissu peut être utilisé, ainsi que les précautions relatives au tissu.

Tissu pouvant être utilisé

Cet appareil peut effectuer des impressions sur du tissu composé d'un mélange de 50 à 100 % de coton.

La qualité d'impression des t-shirts dotés de poches, des polos à manches (manche et côté arrière), des t-shirts pour animaux domestiques, des serviettes, des mouchoirs, des bavoirs, etc. n'est pas garantie. Utilisez l'appareil à vos propres risques.

Important

- **Étant donné que le magasin standard A4 et le magasin A5 chauffent quand ils sont utilisés en continu sur le finisseur en option, attendez cinq minutes ou plus avant de les placer une fois qu'ils sont sortis.**

Précautions relatives au tissu

⚠ATTENTION

- Lorsque vous chargez ou enlevez du tissu, gardez vos mains ou vos doigts en dehors du magasin. Auquel cas, vos mains et vos doigts pourraient se retrouver coincés, et vous pourriez être blessé.

Précautions relatives au chargement du tissu

- Enlevez toute poussière ou peluche du côté du tissu à imprimer, à l'aide d'une brosse anti-peluches ou d'un rouleau adhésif au préalable.
- Appuyez le tissu sur la table autant que possible, de manière à ce que le tissu reste en place. Par ailleurs, placez le tissu parallèlement à la table.

Précautions relatives au type de tissu

Tissus fins

- Pour les tissus fins, l'encre passant à travers risque d'adhérer à d'autres parties. Vous pouvez empêcher cela en plaçant du papier sur l'arrière.

Tissu incompatible

- Tissus composés à 50 % ou moins de coton (l'appareil ne peut pas effectuer d'impressions sur des tissus secs ou à séchage rapide)

Zone imprimable

Zones d'impression et zones non imprimables

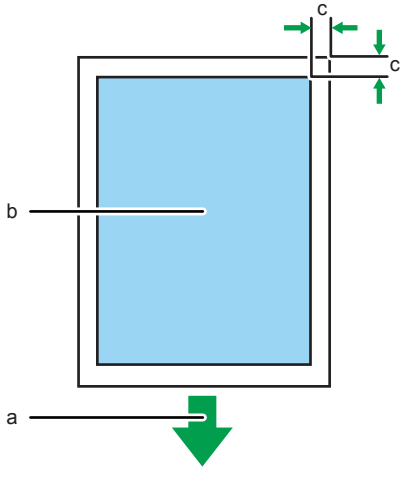

CHU027

a. Avant du magasin

b. Zone imprimable

c. Windows : 3 mm (0,12 in), Mac : 3 mm (0,12 in)

Les plages d'impression de chaque magasin sont les suivantes :

- Magasin A4 standard : 291 × 204 mm
- Magasin A5 : 204 × 142 mm
- Magasin pour manches et chaussettes : 204 × 142 mm (8.0 × 5.6 inches)

Chargement de tissus

Cette section explique les procédures de chargement de tissus.

⚠ATTENTION

- Lorsque vous chargez ou enlevez du tissu, gardez vos mains ou doigts en dehors du magasin. Auquel cas, vos mains et vos doigts pourraient se retrouver coincés, et vous pourriez être blessé.

Chargement d'un tissu dans le magasin standard

Cette section explique comment charger un tissu dans le magasin standard A4. La même opération s'applique si vous utilisez le magasin A5.

Important

- **Lors d'une impression sur des tissus fins, l'encre risque d'adhérer sur la plaque. Placez du papier ou quelque chose de similaire sur la plaque avant de charger le tissu.**

1. **Appuyez sur la touche [Power] (Alimentation).**

   Enlevez le magasin après avoir mis l'appareil sous tension. Si, par erreur, le magasin est enlevé avant que l'appareil ne soit sous tension, éteignez puis rallumez l'appareil.

2. **Vérifiez que le support de magasin se trouve à l'avant.**

   Si le support de magasin ne se trouve pas à l'avant, appuyez sur la touche [Tray] (Magasin) et déplacez le magasin à l'avant.

3. **Soulevez légèrement le magasin, tirez-le à l'avant pour l'enlever.**

4. **Appuyez sur le bouton de déverrouillage et soulevez le capot.**

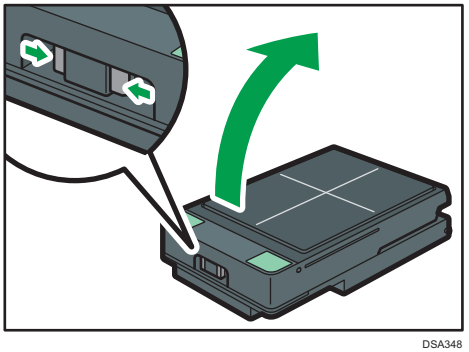

DSA348

5. **Placez des repères sur le tissu pour faciliter son chargement dans le magasin.**

   L'image sera imprimée de l'avant à l'arrière du magasin. Retournez le capot de protection et placez-le sur le tissu dans la direction indiquée sur l'illustration, puis tracez des repères à l'aide d'un d'un crayon à encre effaçable en reportant la place des orifices du capot de protection.

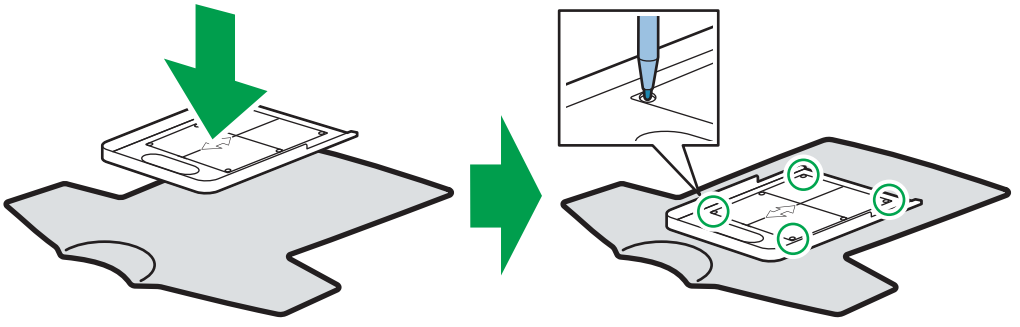

DSA071

6. Chargez le tissu sur la plaque.

Lorsque vous chargez le tissu, alignez les coins de la plaque avec les marques sur le tissu.

- Si vous chargez un T-shirt ou un sweat-shirt

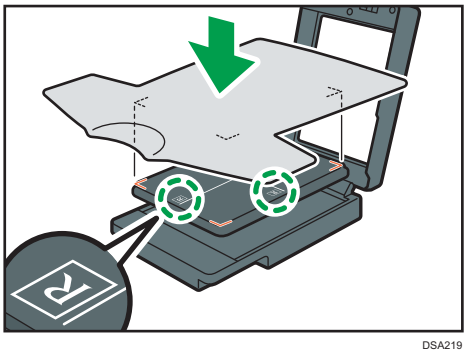

DSA219

- Si vous chargez un sac en toile ou un sac en coton naturel.

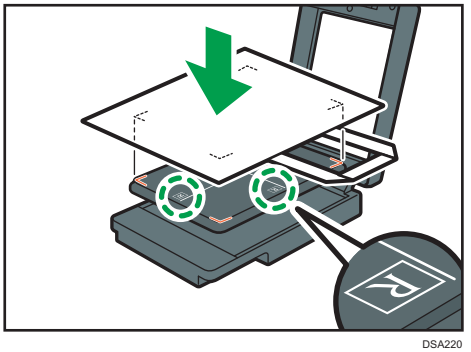

DSA220

Si vous chargez un sac en toile ou en coton naturel de taille moyenne dans le magasin standard A4, il se peut qu'il n'y ait pas suffisamment de place dans le magasin pour le sac en tissu. Si vous rencontrez des difficultés pour charger le sac en tissu dans le magasin standard A4, utilisez le magasin A5 pour le sac en tissu.

Si vous imprimez sur un sac en coton naturel ou sur un T-shirt d'épaisseur fine ou moyenne, il se peut que l'encre s'imprègne dans le tissu et tache d'autres parties. Vous pouvez éviter cela en plaçant du papier contre la surface intérieure.

7. **Rentrez les bords du tissu sous la plaque.**

   Aplanissez le tissu de sorte qu'il ne reste aucun pli ni aucun creux sur la surface d'impression.

   Rentrez le tissu pour qu'il n'y ait aucun pli dans la zone aux bords de la plaque.

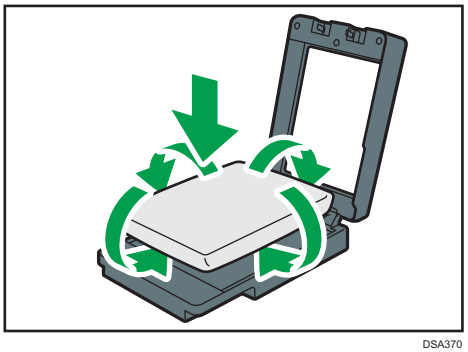

DSA370

8. **Une fois que vous avez vérifié qu'il n'y a aucun pli et que le tissu est bien tendu sur le côté à imprimer, fermez le capot. En fermant le capot, lissez les plis avec votre main.**

   Vérifiez que le tissu ne ressorte pas du magasin.

   Si vous utilisez le finisseur en option, lissez les plis et aplatissez les fibres après avoir chargé le tissu dans le magasin.

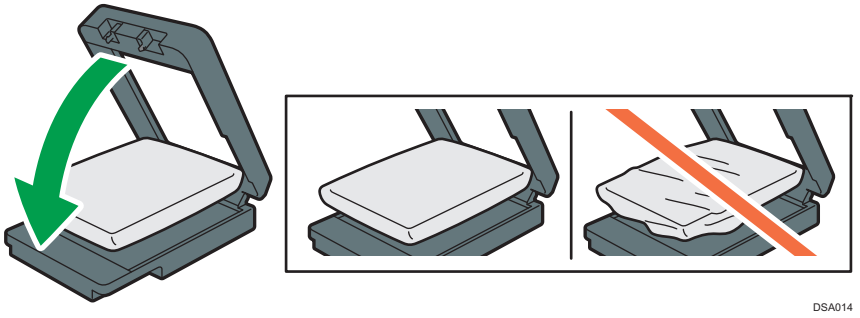

DSA014

Une fois que vous avez fermé le capot, vérifiez que le tissu est chargé correctement. Sa surface doit être parallèle au capot.

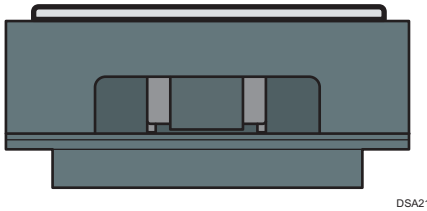

DSA217

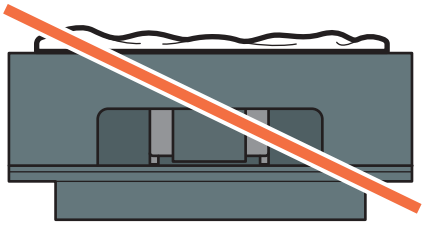

DSA218

9. **S'il reste des plis ou des creux sur la surface d'impression au centre de la plaque après la fermeture du capot, poussez légèrement chaque extrémité du magasin et poussez le tissu sous la plaque.**

   Après avoir fermé le capot, vérifiez que du tissu n'est pas coincé entre le capot et le magasin.

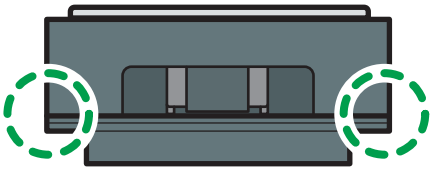

DSA048

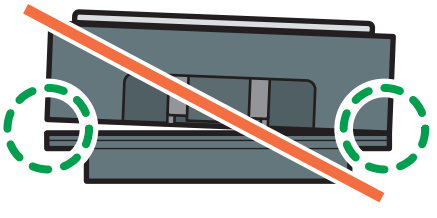

DSA049

Chargement de chaussettes dans le magasin pour manches et chaussettes

Lorsque vous souhaitez effectuer des impressions sur des chaussettes, utilisez le magasin pour manches et chaussettes.

Important

- **Pour utiliser le magasin pour manches et chaussettes, vous devez installer le firmware le plus récent (ver. 1.20 ou ultérieure) sur l'appareil.**
- **Si vous effectuez l'impression avec les bords du tissu placés en dehors de la plaque, le tissu ou cet appareil risque d'être endommagé. Après avoir repositionné le tissu, assurez-vous qu'il corresponde bien à la largeur du magasin.**
- **Ne soulevez pas or ne tordez pas la plaque avec une force excessive. Cela pourrait entraîner une panne.**

1. **Appuyez sur la touche [Power] pour mettre l'appareil sous tension.**

   Retirez le magasin après avoir mis l'appareil sous tension. Si vous retirez le magasin avant de mettre l'appareil sous tension, mettez-le hors tension, puis à nouveau sous tension.

2. **Assurez-vous que le support de magasin est extrait de la machine, puis retirez le magasin.**

   - Dans le cas contraire, appuyez sur la touche [Tray] pour éjecter le magasin.
   - Soulevez légèrement le magasin et extrayez-le en tirant.

3. **Appuyez sur le bouton de déverrouillage pour ouvrir le capot.**

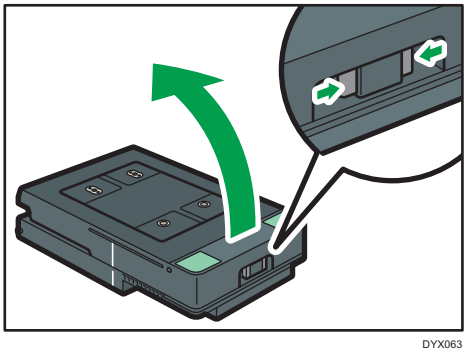

DYX063

4. **Chargez les chaussettes sur la plaque.**

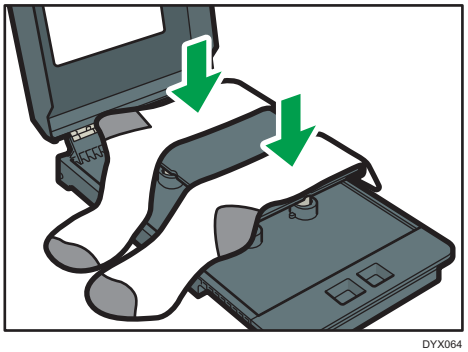

DYX064

5. **Rentrez les bords du tissu sous la plaque.**

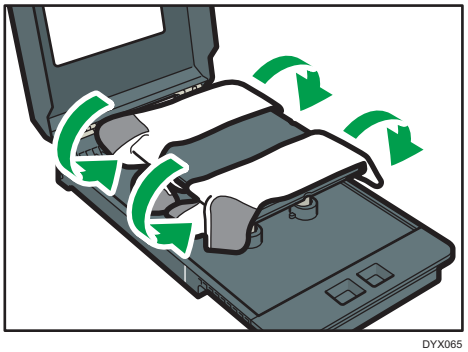

DYX065

6. **Vérifiez qu'il n'y a aucun pli et que le tissu est bien tendu sur la surface à imprimer, puis fermez le capot.**

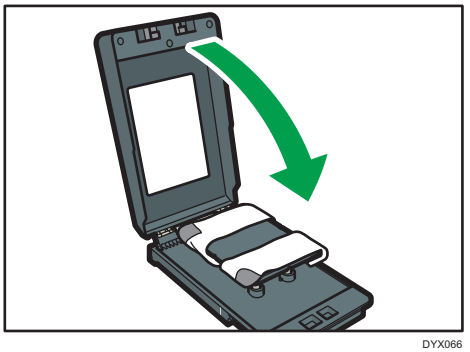

DYX066

7. **Chargez le magasin sur le support de magasin et lancez l'impression.**

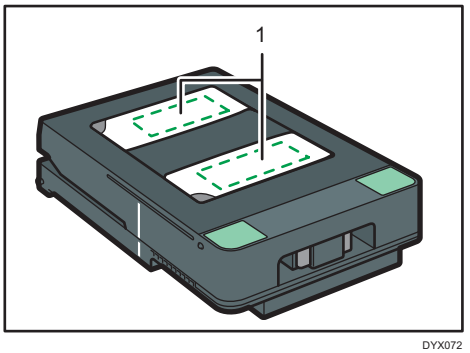

DYX072

1. **Zone imprimable**

Remarque

- Chargez le tissu de manière à ce que sa surface soit aussi plane que possible et parallèle à la plaque.

Zone imprimable des chaussettes

Vous pouvez imprimer des chaussettes dans les positions indiquées.

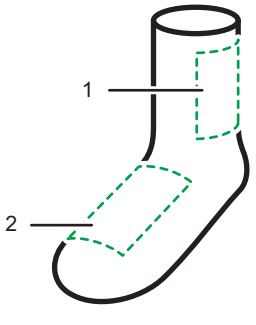

DYX074

1. **Jambe**
2. **Cou-de-pied**

- Exemple : cou-de-pied

  En cas d'impression sur le cou-de-pied, élargissez et chargez le tissu de sorte que la zone imprimable du cou-de-pied se trouve au milieu.

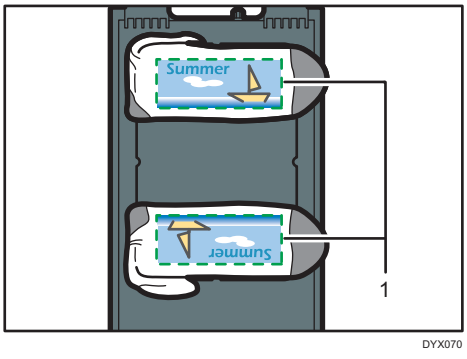

1. **Zone imprimable**

Chargement d'une manche dans le magasin pour manches et chaussettes

Lorsque vous souhaitez imprimer sur les manches d'un vêtement, utilisez le magasin pour manches et chaussettes.

Important

- **Pour utiliser le magasin pour manches et chaussettes, vous devez installer le firmware le plus récent (ver. 1.20 ou ultérieure) sur l'appareil.**
- **Si vous effectuez l'impression avec les bords du tissu placés en dehors de la plaque, le tissu ou cet appareil risque d'être endommagé. Après avoir repositionné le tissu, assurez-vous qu'il corresponde bien à la largeur du magasin.**
- **Ne soulevez pas or ne tordez pas la plaque avec une force excessive. Cela pourrait entraîner une panne.**

1. **Appuyez sur la touche [Power] pour mettre l'appareil sous tension.**

   Retirez le magasin après avoir mis l'appareil sous tension. Si vous retirez le magasin avant de mettre l'appareil sous tension, mettez-le hors tension, puis à nouveau sous tension.

2. **Assurez-vous que le support de magasin est extrait de la machine, puis retirez le magasin.**

   - Dans le cas contraire, appuyez sur la touche [Tray] pour éjecter le magasin.
   - Soulevez légèrement le magasin et extrayez-le en tirant.

3. **Appuyez sur le bouton de déverrouillage pour ouvrir le capot.**

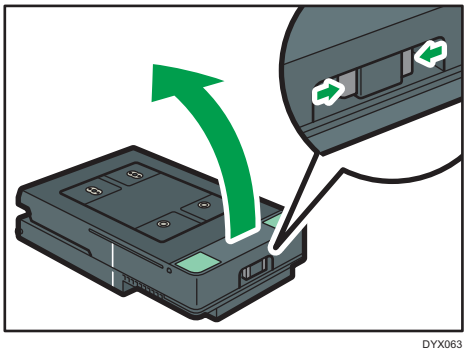

DYX063

4. **Enfilez la manche sur la plaque.**

   Si vous ne parvenez pas à l'enfiler, chargez-la sur la plaque.

   Alignez la perforation sur l'indentation de la plaque.

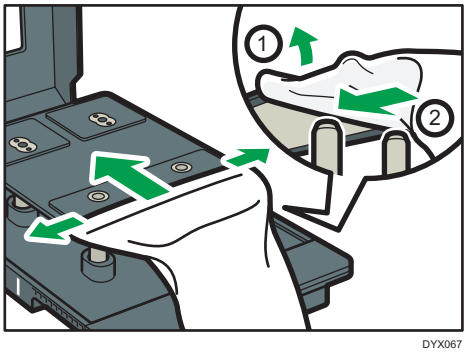

DYX067

5. **Rentrez les bords du tissu sous la plaque.**

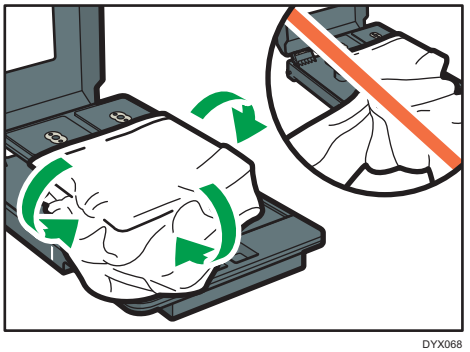

DYX068

6. **Vérifiez qu'il n'y a aucun pli et que le tissu est bien tendu sur la surface à imprimer, puis fermez le capot.**

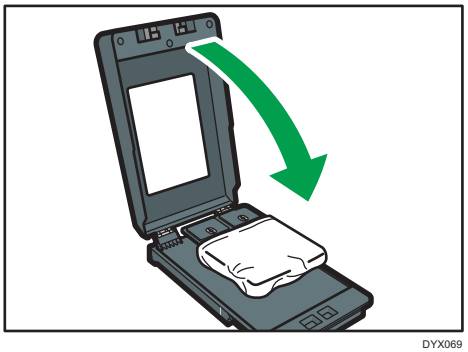

DYX069

7. **Chargez le magasin sur le support de magasin et lancez l'impression.**

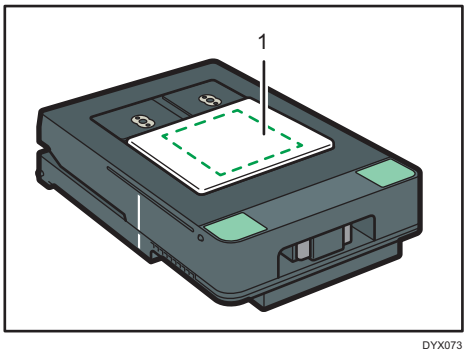

DYX073

1. **Zone imprimable**

Zone imprimable des chaussettes

Vous pouvez imprimer des chaussettes dans les positions indiquées.

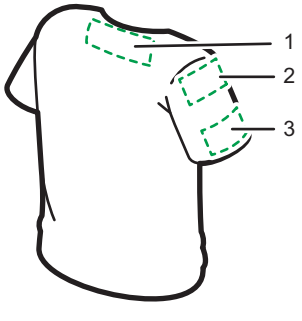

DYX075

1. **Col**
2. **Épaule**
3. **Manche**

Remarque

- Vous pouvez imprimer sans marges sur les manches. Couvrez la plaque de papier afin qu'elle ne se salisse pas, puis positionnez la manche du vêtement.

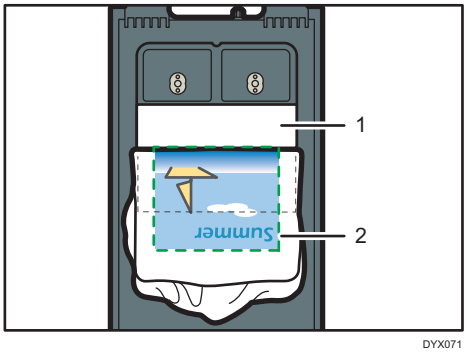

DYX071

1. **Papier**
2. **Zone imprimable**

3. Impression sur t-shirts

Cette section décrit les procédures d'impression sur T-shirt. Pour créer des données d'impression et effectuer une impression, utilisez l'application « RICOH Design Software » dédiée à l'impression sur T-shirt. Pour les procédures d'impression avec des applications autres que RICOH Design Software, voir P. 99 "Impression via le pilote d'impression".

À propos de RICOH Design Software

RICOH Design Software est une application logicielle permettant l'impression sur T-shirts à l'aide de cet appareil. Vous pouvez utiliser cette application en l'installant sur un système Windows ou Mac.

Environnement d'exploitation

Utilisez RICOH Design Software dans les conditions suivantes :

- Appareils compatibles : appareils utilisant un système d'exploitation Windows ou Microsoft .NET Framework 4.5 ou une version ultérieure, appareils utilisant un système d'exploitation Mac OS X® (iMac®, MacBook®, Mac mini®, etc.)
- Systèmes d'exploitation compatibles : Windows 7/8.1/10 (32 bits/64 bits), Mac OS X 10.10.x ou version ultérieure
- Résolutions d'affichage prises en charge : 1280 × 800 ou plus élevée

Remarque

- Nous ne pouvons pas garantir le fonctionnement normal de RICOH Design Software s'il est installé sur un système non compatible, même si cette installation est parfois possible.

Installation

Connectez le lecteur de CD-ROM au système Windows ou Mac et installez RICOH Design Software.

1. **Insérez le CD du pilote dans le lecteur de CD-ROM.**

   Si une autre application logicielle est en cours d'exécution, quittez-la.
2. **Cliquez sur [RICOH Design Software].**
3. **Suivez les instructions à l'écran pour installer l'application.**

   Si l'avertissement de sécurité de Windows apparaît au cours de l'installation, ignorez-le et continuez l'installation.

Lancement

Windows :

Cliquez sur [Tous les programmes] dans le menu [Démarrer] de Windows, puis cliquez sur [RICOH Design Software] - [RICOH Design Software].

Vous pouvez également double-cliquer sur le raccourci [RICOH Design Software] créé sur le bureau.

Mac :

Cliquez sur [RICOH Design Software] depuis le [Launchpad].

Vous pouvez également double-cliquer sur [RICOH Design Software] dans le dossier [Applications] du [Finder].

Fermeture

Windows :

Si vous utilisez un ordinateur, cliquez sur [×] dans le coin supérieur droit de la fenêtre de l'application. Si vous utilisez une tablette, balayez l'écran de la tablette de la gauche vers le centre et appuyez sur [×] dans le coin supérieur droit de la fenêtre [RICOH Design Software] quand elle s'affiche.

Mac :

Cliquez sur [×] dans le coin supérieur gauche de la fenêtre de l'application.

Flux de création

Le flux opérationnel d'impression sur t-shirts est le suivant. Les étapes 3 à 7 sont les opérations avec RICOH Design Software.

Important

- **Pour utiliser le magasin pour manches et chaussettes, vous devez installer le firmware le plus récent (ver. 1.20 ou ultérieure) sur l'appareil.**
- **Utilisez la dernière version de Design Software. Consultez l'aide la plus récente pour connaître les procédures d'utilisation.**

⚠ATTENTION

- N'utilisez pas le finisseur en option à d'autres fins que l'aplatissement des fibres, la suppression des plis et la fixation de l'encre. Cela risquerait de provoquer un incendie.

Étape	Tâche	Référence pour les détails
1	Il s'agit du processus permettant d'effectuer une impression claire sur des t-shirts. Le finisseur en option est utilisé.	P. 89 "Retrait de la poussière/aplatissement des fibres"
2	Chargez un t-shirt dans le magasin de manière appropriée selon la taille du t-shirt.	P. 90 "Chargement d'un t-shirt dans le magasin"
3	Lancez RICOH Design Software et définissez les paramètres du tissu à imprimer.	Voir l'aide de RICOH Design Software.
4	Sélectionnez la taille du magasin à utiliser et la direction d'impression dans RICOH Design Software.	Voir l'aide de RICOH Design Software.
5	Sélectionnez l'image à imprimer, puis importez-la dans RICOH Design Software. Il est également possible de prendre une photo à l'aide de l'appareil photo de votre tablette ou smartphone.	Voir l'aide de RICOH Design Software.
6	Modifiez l'image à l'aide de RICOH Design Software et positionnez-la.	Voir l'aide de RICOH Design Software.
7	Chargez le magasin dans l'appareil, puis imprimez l'image créée par RICOH Design Software à l'aide de l'appareil.	P. 91 "Impression"
8	Enlevez le t-shirt imprimé du magasin.	P. 94 "Retrait du t-shirt du magasin"

Étape	Tâche	Référence pour les détails
9	Utilisez le finisseur en option pour fixer l'image imprimée sur le t-shirt. Pour référence, dans le cas d'une presse à transfert disponible dans le commerce, l'encre est fixée à environ 165°C, en 90 secondes.	P. 96 "Fixation de l'encre"

Chaque procédure de ce flux est expliquée en détail ci-dessous.

Retrait de la poussière/aplatissement des fibres

Ce processus permet d'imprimer nettement sur des t-shirts. Le finisseur en option est utilisé.

Important

- **Étant donné que le magasin standard A4, le magasin A5 et le magasin pour manches et chaussettes chauffent quand ils sont utilisés en continu sur le finisseur en option, attendez cinq minutes ou plus avant de les placer une fois qu'ils sont sortis.**
- **N'imprimez pas sur du tissu humide. Sinon, il se peut que l'image imprimée soit floue.**
- **N'utilisez pas le pulvérisateur. Si vous humidifiez le T-shirt à l'aide du pulvérisateur, la couleur du magasin est susceptible de tacher l'arrière du the T-shirt.**
- **Dans les environnements où la température est élevée, il se peut que le tissu absorbe l'humidité et s'étire après avoir été adouci. Imprimez immédiatement après avoir chargé le tissu.**
- **Retirez les poussières et les peluches du tissu avant l'impression, car les poussières et les peluches de la même couleur que le tissu sont difficiles à voir. Nous conseillons d'utiliser un rouleau anti-peluches pour retirer les poussières et les peluches du tissu avant de lisser sa surface.**

1. **Enlevez la poussière et les peluches de la surface à imprimer du t-shirt.**

   Enlevez-les à l'aide d'une brosse anti-peluches ou d'un rouleau adhésif.

2. **Utilisez le finisseur pour aplatir les fibres et enlever les plis du t-shirt.**

Remarque

- Lorsque vous utilisez le finisseur, vous pouvez appliquer le processus de presse à transfert pour le t-shirt chargé dans le magasin standard A4, le magasin A5 ou le magasin pour manches et chaussettes.

Chargement d'un t-shirt dans le magasin

Chargez un t-shirt dans le magasin. Pour plus de détails sur la procédure, voir P. 75 "Chargement d'un tissu dans le magasin standard".

Important

- **L'image sera imprimée de l'avant à l'arrière du magasin.**
- **Chargez le tissu de telle sorte qu'il ne dépasse pas du magasin.**

Impression

En utilisant RICOH Design Software, effectuez l'impression.

Important

- **Ne touchez pas au magasin et ne mettez pas votre main dans l'appareil lorsqu'une impression est en cours.**
- **N'ouvrez pas le capot supérieur lorsqu'une impression est en cours. L'impression est interrompue de force et ne peut pas être reprise.**
- **En cas d'indication d'erreur de blocage de tissu, voir P. 217 "Ajustement de la hauteur du magasin ".**
- **Ne lancez pas l'impression si aucun tissu n'est chargé dans le magasin. De l'encre risquerait de se coller sur le magasin. Si vous avez lancé l'impression sans avoir chargé de tissu dans le magasin, faites ce qui suit :**

Solutions dans le cas où une impression a été lancée alors qu'aucun tissu n'est chargé dans le magasin

1. Essuyez le magasin avec un chiffon sec.

   N'utilisez pas de mouchoir en papier car cela salirait le magasin.

   Utilisez des gants en polyéthylène pour éviter tout contact direct entre l'encre et votre peau.

   N'utilisez pas de substances chimiques telles que du diluant ou de l'éthanol.

2. Faites sécher l'encre restante en utilisant le finisseur en option ou un fer à repasser.

   Il se peut que le magasin reste marqué par des taches. Vous pouvez toutefois continuer de l'utiliser.

   Si vous utilisez le finisseur en option, utilisez-le en choisissant le mode sec.

   Si vous utilisez un fer à repasser, posez une feuille de papier sur la surface du magasin, puis faites passer le fer sur le papier.

   Une fois que vous avez fait sécher l'encre, frottez la surface du magasin avec un chiffon pour vérifier que l'encre est bien sèche. Si l'encre n'adhère pas au chiffon, cela signifie qu'elle est bien sèche.

1. **Chargez le magasin dans le support de magasin.**

   Placez le côté arrière du magasin dans le support de magasin, puis enfoncez-le lentement jusqu'à entendre un clic.

   Vous pouvez vérifier si le magasin est positionné correctement à l'aide de la ligne située à gauche du magasin.

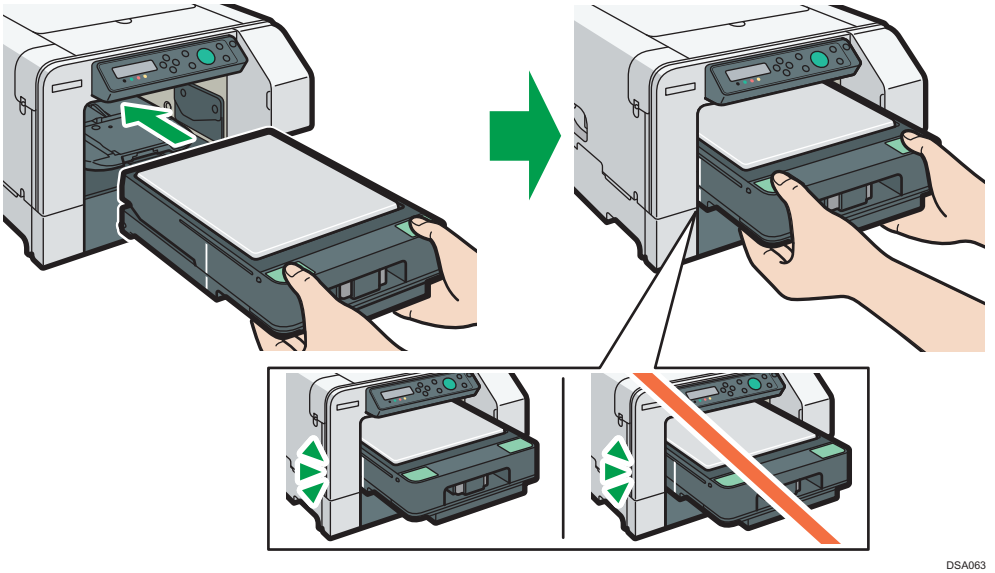

DSA063

2. **Cliquez sur [Commencer impression] dans RICOH Design Software.**

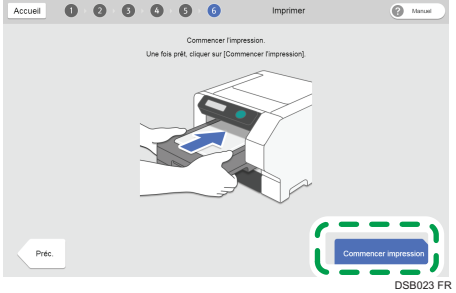

DSB023 FR

Les données d'impression sont envoyées à l'appareil.

Une fois que l'appareil reçoit les données correctement, la touche [Départ] de l'appareil s'allume en bleu.

3. **Assurez-vous que la touche [Départ] s'allume en bleu, puis appuyez sur la touche [Départ].**

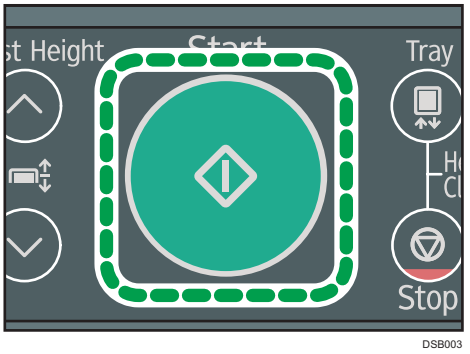

DSB003

Une fois le magasin chargé dans l'appareil et la hauteur de la plaque automatiquement réglée, l'impression commence.

4. **Lorsque le magasin est revenu à l'avant de l'appareil, enlevez-le.**
   - Tans que la touche [Départ] est allumée, cela signifie que l'impression n'est pas terminée. Appuyez sur la touche [Départ] à nouveau, sans enlever ni déplacer le magasin de l'appareil. L'impression reprend.
   - Si vous utilisez le magasin standard A4 ou le magasin A5, insérez le capot de protection de façon horizontale comme indiqué sur l'illustration, puis enlevez-le avec le magasin standard A4 ou le magasin A5. Cela vous empêche d'entrer en contact avec la surface d'impression. Assurez-vous que le capot de protection est positionné correctement et horizontalement.

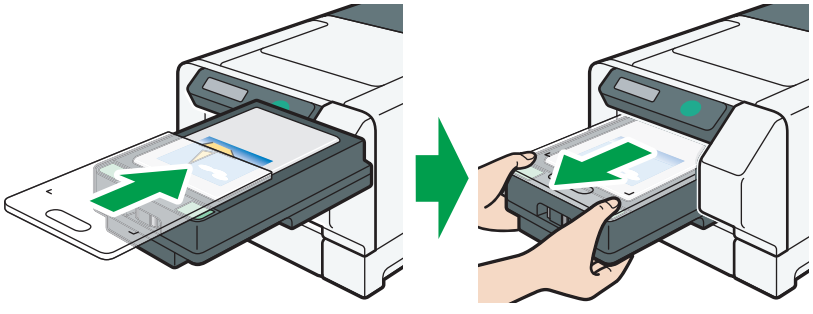

DYX008

5. **Terminez l'opération dans RICOH Design Software.**
   - En cliquant sur [Réimprimer le même modèle], vous pouvez configurer les paramètres de disposition à nouveau pour l'image chargée.
   - Cliquer sur [Retour à l'accueil] permet de supprimer l'image chargée et de retourner à l'écran supérieur de RICOH Design Software.

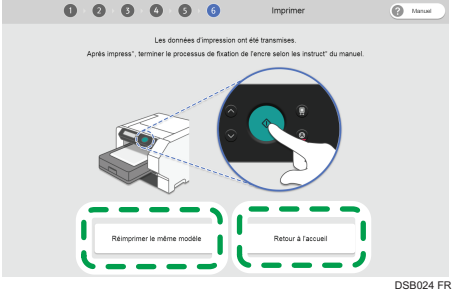

DSB024 FR

Retrait du t-shirt du magasin

Important

- Lorsque vous enlevez le t-shirt, assurez-vous que la surface d'impression ne touche pas d'autres parties.
- Si vous touchez la surface d'impression avant que l'encre ne soit fixée, celle-ci risque de laisser une tache sur le tissu.

Si vous utilisez le magasin standard A4 ou le magasin A5

1. **Appuyez sur le bouton de déverrouillage et soulevez le capot.**

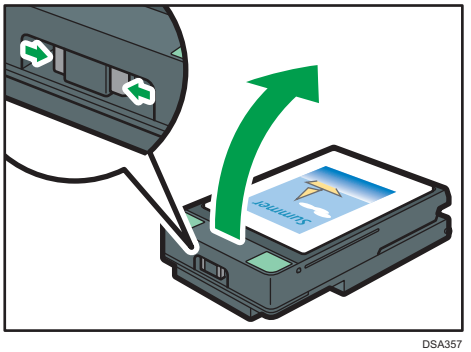

DSA357

2. **Sortez les bords du tissu qui avaient été rentrés.**

   Faites attention à ne pas toucher la zone imprimée.

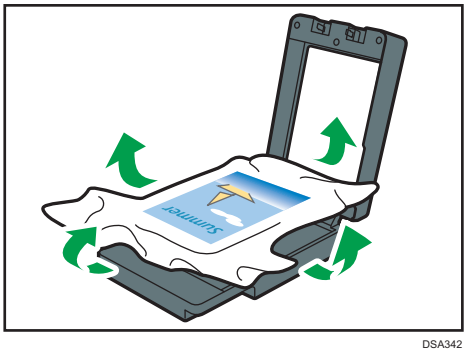

DSA342

3. **Tenez le t-shirt par les épaules et enlevez-le du magasin.**

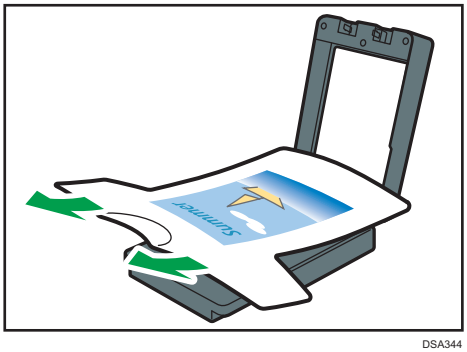

DSA344

Fixation de l'encre

Utilisez le finisseur en option pour fixer l'encre sur le tissu.

Important

- **Étant donné que le magasin standard A4, le magasin A5 et le magasin pour manches et chaussettes chauffent quand ils sont utilisés en continu sur le finisseur en option, attendez cinq minutes ou plus avant de les placer une fois qu'ils sont sortis.**

Remarque

- Pour référence, dans le cas d'une presse à transfert disponible dans le commerce, l'encre est fixée à environ 165°C, en 90 secondes.
- Lorsque vous utilisez le finisseur, vous pouvez appliquer le processus de presse à transfert pour le t-shirt chargé dans le magasin standard A4, le magasin A5 ou le magasin pour manches et chaussettes.

Manipulation des articles imprimés

Précautions à prendre pour le lavage des articles imprimés

Veillez à prendre les précautions suivantes pour les t-shirts et les sweat-shirts :

- Retournez les vêtements avant de les laver.
- Si vous lavez les t-shirts ou d'autres vêtements à la main, diluez du détergent neutre dans de l'eau tiède à environ 30 °C (environ 86 °F) et lavez-les sans frotter les surfaces imprimées. Ensuite, essorez-les pendant environ 1 minute dans une machine à laver, lissez les plis, puis étendez-les pour qu'ils sèchent.

DSA541

- Ne frottez pas les surfaces imprimées. Cela risquerait de les décolorer à cause de la friction.

DSA542

- Si vous lavez les t-shirts ou autres vêtements dans une machine à laver, retournez-les de sorte que les surfaces imprimées soient à l'intérieur et placez-les dans un filet de lavage. Une fois qu'ils sont lavés, égouttez-les autant que possible, lissez les plis, puis étendez-les à l'ombre pour qu'ils sèchent.

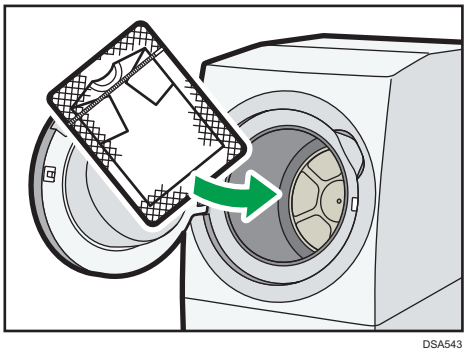

DSA543

- N'utilisez pas de sèche-linge ni d'agent blanchissant.
- Évitez de repasser les surfaces imprimées.
- Ne nettoyez pas les vêtements à sec.

Prenez note des précautions suivantes concernant les sacs en tissu :

- Ne lavez pas les sacs en tissu à la machine. Cela risquerait de leur faire perdre leur forme ou leur éclat.
- Lorsque vous lavez les sacs en tissu à la main, diluez du détergent neutre dans de l'eau tiède à environ 30 °C (environ 86 °F) et lavez-les sans frotter les surfaces imprimées. Une fois qu'un sac en tissu est lavé, égouttez-le pour retirer autant d'eau que possible. Ensuite, aplatissez-le pour retirer les plis et faites-le sécher à l'ombre.

4. Impression via le pilote d'impression

Ce chapitre présente l'écran de configuration du pilote d'impression et explique les procédures d'impression de base à l'aide d'une application autre que RICOH Design Software.

Ce guide reprend les procédures Windows 7/10 pour illustrer ses exemples. Les procédures et les vues peuvent varier selon le système d'exploitation utilisé.

Pour connaître les procédures d'impression à l'aide de T-shirt Designer, voir P. 85 "Impression sur t-shirts".

Configuration de l'onglet Accessoires sur le pilote d'impression

Important

- **Seuls les administrateurs peuvent effectuer cette configuration. Connectez-vous en tant que membre du groupe Administrateurs.**

1. **Dans le menu [Début], cliquez sur [Devices and Printers].**
   - Pour Windows 10 : faites un clic droit sur [Démarrer], puis cliquez sur [Panneau de configuration]. Lorsque la fenêtre [Panneau de configuration] s'affiche, cliquez sur [Afficher les périphériques et imprimantes].
2. **Cliquez à l'aide du bouton droit sur l'icône de l'appareil, puis cliquez sur [Propriétés de l'imprimante].**
3. **Cliquez sur l'onglet [Accessoires].**
4. **Cliquez sur [Ajuster la densité couleur...].**
5. **Réglez la densité de couleur de 1 à 9.**

   Plus le nombre est élevé, plus la couleur est foncée.

   Vous pouvez saisir le nombre directement dans le champ de saisie ou le modifier en cliquant sur les triangles pointant vers le haut et vers le bas.
6. **Cliquez sur [OK].**
7. **Cliquez sur [OK] pour fermer la boîte de dialogue [Propriétés de l'imprimante].**

Impression

Dans cet exemple, nous expliquons la procédure utilisant Microsoft Paint.

L'ouverture de l'écran de configuration du pilote d'impression dépend de l'application.

Pour obtenir des informations détaillées, reportez-vous au manuel utilisateur de l'application.

- Vous pouvez sélectionner la qualité d'impression grâce à ces trois modes :
  - Vitesse

    La vitesse d'impression est plus élevée tant que la qualité de l'image n'est pas affectée.
  - Fin

    La qualité de l'image est prioritaire.
  - Vif

    L'intensité est prioritaire. Dans ce mode, quand l'appareil imprime une feuille, la valeur du compteur est augmentée de 2.
- La consommation d'encre sera plus élevée si vous réglez [Sélectionner la qualité d'impression :] sur [Intensité] ou [Type de tissu] sur [Tissu épais] dans le pilote d'impression.
- Quand vous imprimez depuis la Visionneuse de photos Windows, vous ne pouvez pas changer la résolution depuis le menu déroulant « Qualité : » de la Visionneuse de photos Windows. Pour changer la résolution depuis la Visionneuse de photos Windows, cliquez sur [Options...], puis sélectionnez la qualité d'impression dans [Propriétés de l'imprimante...].

1. **Sur le support de magasin, chargez le magasin dans lequel le tissu a été chargé.**

   La procédure de chargement du tissu dépend du type de tissu. Voir P. 75 "Chargement de tissus".
2. **Cliquez sur [Imprimer] dans le menu [Imprimer].**
3. **Sélectionnez l'appareil dans [Sélection de l'imprimante], puis cliquez sur [Préférences].**
4. **Cliquez sur l'onglet [Présélections 1-clic].**
5. **Dans [Type de tissu :], sélectionnez le type de tissu.**

   Dans [Type de tissu :], sélectionnez le type de tissu.

   Par exemple, nous recommandons ce qui suit pour les tissus découpés et cousus (tricots) et tissés :

   - 4,5 - 7,0 oz : [T-shirt (blanc/pâle)]
   - 5,5 oz ou plus : [Tissu épais]
   - 5,5 oz ou moins : [Tissu fin]

   Si plusieurs conditions s'appliquent simultanément, confirmez préalablement les paramètres dans [T-shirt (blanc/pâle)], tels que la vitesse d'impression et la qualité de l'image, puis, si nécessaire, sélectionnez un mode différent. Si vous déterminez que les paramètres, tels que la vitesse d'impression et la qualité de l'image, sont appropriés, vous pouvez utiliser le mode existant sans problème.

Si nécessaire, indiquez les autres conditions d'impression.

6. **Cliquez sur [OK].**
7. **Cliquez sur [Imprimer].**
8. **Appuyez sur la touche [Départ] sur l'appareil.**

Remarque

- Pour plus d'informations sur les modalités de manipulation du magasin, voir P. 22 "Chargement et dépose du magasin".
- Pour connaître les types de tissus pouvant être utilisés et les précautions correspondantes, voir P. 73 "Tissu".
- Lorsque vous ouvrez l'écran de configuration du pilote d'impression dans l'application, les descriptions configurées comme valeurs par défaut s'affichent. Sur l'écran, ne modifiez que les paramètres nécessaires et lancez l'impression.
- Les paramètres modifiés ici ne s'appliquent que dans cette application. Lorsque l'impression est effectuée à l'aide d'autres applications, les paramètres mentionnés ici ne s'appliquent pas. Selon l'application, le contenu de configuration du pilote d'impression peut être modifié automatiquement.

Affichage des paramètres d'impression

1. **Dans le menu [Démarrer], cliquez sur [Périphériques et imprimantes].**
   - Pour Windows 10 : faites un clic droit sur [Démarrer], puis cliquez sur [Panneau de configuration]. Lorsque la fenêtre [Panneau de configuration] s'affiche, cliquez sur [Afficher les périphériques et imprimantes].
2. **Faites un clic droit sur l'icône de l'appareil, puis cliquez sur [Préférences d'impression].**

Annulation de l'impression

Vous pouvez annuler les travaux d'impression à partir d'un appareil ou d'un ordinateur. Le mode d'annulation dépend de l'état des travaux. Commencez par vérifier cet état.

Annulation d'un travail d'impression déjà envoyé à l'appareil

Annulez le travail en utilisant l'Affichage de l'état ou en appuyant sur la touche [Stop].

Annulation d'un travail d'impression non envoyé à l'appareil

Annulez le travail d'impression à partir de la barre des tâches de votre ordinateur.

Annulation d'impression à partir de l'Affichage de l'état

Veuillez suivre la procédure ci-dessous pour annuler un travail d'impression affiché sur l'Affichage de l'état.

1. **Vérifiez que l'impression et l'Affichage de l'état ont démarré.**
2. **Cliquez sur [Arrêter l'impression].**

   Patientez quelques instants pour que l'impression s'arrête.

Remarque

- Pour plus de détails concernant l'Affichage de l'état et sur la façon d'ouvrir l'Affichage de l'état, voir P. 153 "Utilisation de Affichage de l'état".

Annulation d'impression en utilisant la touche [Stop]

Veuillez suivre la procédure ci-dessous pour annuler un travail d'impression déjà envoyé à l'appareil.

La touche [Stop] annule tous les travaux d'impression en cours d'impression ou qui ont été reçus. Si vous ne voulez pas annuler le travail d'impression d'un tiers envoyé par la suite, il est possible de supprimer uniquement le travail d'impression en cours.

Annuler uniquement le travail d'impression en cours d'impression

1. **Vérifiez que l'impression a démarré.**

2. **Appuyez sur la touche [Stop].**

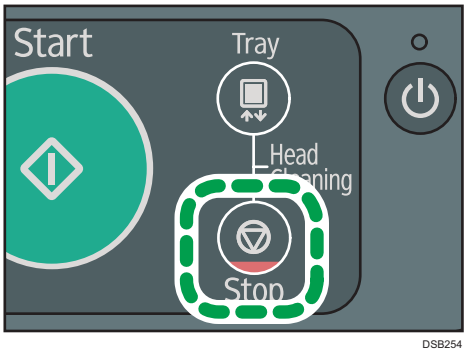

DSB254

L'écran de confirmation s'affiche.

```
Réinit. trav. ?
Travail actuel
```

3. **Appuyez sur la touche [#Entrée].**

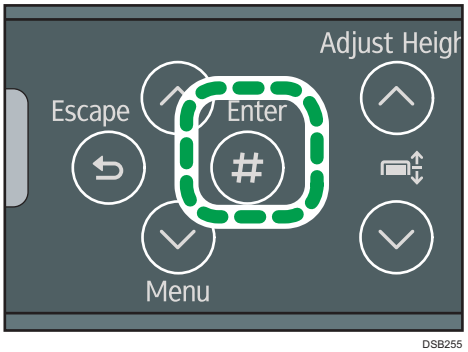

DSB255

Seul le travail d'impression en cours est effacé.

Si d'autres travaux d'impression sont en attente, ils seront imprimés après l'effacement du travail d'impression actuel.

Cela prend du temps pour annuler le travail d'impression.

Annulation d'impression depuis la barre des tâches

Suivez la procédure suivante pour annuler un travail d'impression en file d'attente.

1. **Double-cliquez sur l'icône de l'appareil sur la barre des tâches.**
2. **Sélectionnez le travail d'impression à annuler, puis cliquez sur [Annuler] dans le menu [Document].**

5. Menus de configuration de l'appareil

Cette section décrit les éléments du menu pour configurer et ajuster les paramètres de l'appareil.

Définition des paramètres de l'appareil à l'aide du panneau de commande

Compteur

Vous pouvez contrôler le nombre de feuilles qui ont été imprimées.

Élément
Affich. compt.
Impress°

Voir P. 110 "Utilisation du menu [Compteur]".

Impr. liste/test

Vous pouvez contrôler les paramètres et le statut du fonctionnement actuels de l'appareil.

Élément
Page de configuration
Page démo coul.
Journal des erreurs

Voir P. 114 "Utilisation du menu [Imp. liste/test]".

Maintenance

Vous pouvez régler la qualité d'impression.

Élément
Vérif. buses
Nettoy. têtes +
Nettoy. têtes++
Position têtes

Élément	
Alignement	
Date/Heure	
Tche défilement	Valeur par défaut : [ON]
Test alimentat°	
Dépl.têtes imp.	
Réglage hauteur	
Nett. uté maint.	
Maint. tête auto	
Nettoyage intér.	
Filtre ventil.	
Vitesse ventil.	

Voir P. 116 "Utilisation du menu [Maintenance]".

Système

Vous pouvez définir les paramètres de base du système.

Élément		
Éco. d'énergie	Min.Éco Énergie	Par défaut : [5 minutes]
Notif. e-mail	Valeur par défaut : [OFF]	
Unité de mesure	Région A (principalement l'Europe, l'Asie et la Chine) Valeur par défaut : [mm] Région B (principalement l'Amérique du Nord) Valeur par défaut : [inch]	
Imp. unidirect.	Valeur par défaut : [Détection auto]	
Err.récup.image	Valeur par défaut : [Afficher]	
Nom de travail complet	Valeur par défaut : [OFF]	

Élément		
Version affichée	Version d'imprimante	
	Version WLAN	
État réc.encre		

Voir P. 142 "Utilisation du menu [Système]".

Interface hôte

Vous pouvez configurer les paramètres relatifs à la connexion et à la communication.

Élément		
Dépass. délai E/S	Par défaut : [15 secondes]	
Config. réseau	Machine Name	
	Nom d'hôte	
	Nom de domaine	
	DNS IPv4	Par défaut : [0.0.0.0]
	DDNS IPv4	Valeur par défaut : [ON]
	DHCP	Valeur par défaut : [ON]
	Adresse IPv4	Valeur par défaut : [11.22.33.44]
	Msq.ss-rés.IPv4	Par défaut : [0.0.0.0]
	Adr.passer.IPv4	Par défaut : [0.0.0.0]

Élément		
Config. réseau	DDNS IPv6	Valeur par défaut : [ON]
	DNS IPv6	Valeur par défaut : [::]
	DHCPv6	Valeur par défaut : [OFF]
	Ad.SansÉtatIPv6	Valeur par défaut : [ON]
	Adresse IPv6	
	Adr.passer.IPv6	Valeur par défaut : [::]
	Protocole actif	Valeur par défaut : [Actif]
	IPsec	Valeur par défaut : [OFF]
	Adresse MAC	
	Vitesse Ethernet	Valeur par défaut : [Sélection auto]
	Perm.commSNMPv3	Valeur par défaut : [Cryptogramme]
	Perm.SSL/ComTLS	Valeur par défaut : [Actif]
	Rest.para.déf.	
LAN sans fil	État connexion	
	État signal sans fil	
	SSID	
	Méth. sécurité	Par défaut : [WPA]
	Config. simple	
	Adresse MAC	
Paramètres USB	Vitesse USB	Valeur par défaut : [Auto]
	Config. port	Valeur par défaut : [OFF]

Voir P. 145 "Utilisation du menu [Interface hôte]".

Langue

Vous pouvez sélectionner dans quelle langue le menu est affiché.

Élément
Anglais
Allemand
Français
Italien
Néerlandais
Danois
Suédois
Norvégien
Espagnol
Finnois
Portugais
Tchèque
Polonais
Hongrois

Le menu [Langue] sera affiché en anglais.

Voir P. 151 "Utilisation du menu [Langue]".

Remarque

- Vous pouvez empêcher les utilisateurs autres que l'administrateur de modifier les paramètres de l'appareil. Pour de plus amples informations, voir P. 183 "Restrictions des fonctions de l'appareil".

Utilisation du menu [Compteur]

Vous pouvez vérifier et imprimer les chiffres du compteur de l'imprimante.

Affich. compt.

Vous pouvez vérifier sur l'affichage le nombre d'impressions réalisées par l'imprimante

- Coul. :

  Indique le nombre total d'originaux couleur imprimés avec le paramètre [Couleur] du pilote d'impression.

- Noir :

  Indique le nombre total d'originaux en noir et blanc imprimés avec le paramètre [Noir et Blanc] du pilote d'impression.

Imprimer

Vous pouvez imprimer les décomptes de pages de l'imprimante.

- Total pleine couleur

  Indique le nombre total d'originaux couleur imprimés avec le paramètre [Couleur] du pilote d'impression.

- Total Noir

  Indique le nombre total d'originaux en noir et blanc imprimés avec le paramètre [Noir et Blanc] du pilote d'impression.

- Coverage Count.

  Indique la quantité totale (%) d'encre utilisée pour les options de couleur ci-après :

  - Couverture pleine couleur
  - Couverture Noir

- Couverture 0

  Indique un rapport de couverture d'impression compris entre 0 et 5 %.

- Couverture 5

  Indique un rapport de couverture d'impression compris entre 5 et 20 %.

- Couverture 20

  Indique un rapport de couverture d'impression de 20 % et plus.

À propos du compteur de couverture

« Couverture » indique un taux de couverture, et un taux de couverture de 100 indique la quantité totale d'une encre utilisée pour toute la zone imprimable sur un tissu. Pour trouver un taux de couverture, comparez un taux de couverture de 100 avec la consommation réelle d'encre.

La quantité totale d'encre indiquée par un taux de couverture de 100 varie en fonction des couleurs d'encre.

Pour spécifier un taux de couverture par page pour plusieurs couleurs, calculez les taux de couverture totaux des couleurs.

- Un décompte Couverture pleine couleur :

  (Couverture pleine couleur)=(Couv. pleine couleur (N))+(Couv. pleine couleur (C))+(Couv. pleine couleur (M))+(Couv. pleine couleur (J))

  Ex.:

  Consommation de couleurs multiples sur un tissu

  N : 3 %, C : 8 %, M : 7 %, J : 2 %

  (3 % + 8 % + 7 % + 2 % = 20 %)

  Couverture pleine couleur : 00000020

- Un calcul de rapport de couverture pour l'impression pleine couleur par page :

  (Couverture pleine couleur)/(Total pleine couleur)

  Ex.:

  Total pleine couleur: 00000888

  Couverture pleine couleur: 00007692

  7 692 / 888 = 8,7 %

Les chiffres de Coverage Count. sont arrondis à une décimale près.

Remarque

- Les fichiers noir et blanc sont comptés comme des impressions en noir et blanc même si une impression couleur a été spécifiée.
- Les chiffres de compteur que vous pouvez vérifier depuis le menu [Compteur] sur l'affichage risquent de varier par rapport aux chiffres de compteur qui apparaissent sur la page de configuration du système. Pour de plus amples informations, voir P. 113 "Différences entre le compteur et le compteur total".
- Quand l'appareil imprime une feuille, la valeur du compteur est augmentée de 1. Si vous réglez [Sélectionner la qualité d'impression :] sur [Intensité] dans le pilote d'impression ou [Type de tissu] sur [Tissu épais], la valeur du compteur sera augmentée de 2 chaque fois qu'une feuille sera imprimée.

Affichage du compteur

Cette section décrit la manière d'afficher le compteur.

1. **Appuyez sur la touche [▼/Menu].**

2. **Appuyez sur la touche [▲] ou [▼/Menu] pour afficher [Compteur], puis appuyez sur la touche [#Entrée].**

```
<Menu>
Compteur
```

3. **Appuyez sur [▲] ou [▼/Menu] pour afficher [Affich. compt.], puis appuyez sur la touche [#Entrée].**

```
<Compteur>
Affich. compt.
```

4. **Appuyez sur la touche [▲] ou [▼/Menu], puis vérifiez les paramètres [Coul. :] et [Noir :] à l'écran.**

```
Coul.: 12345678
```

5. **Appuyez sur la touche [Échap].**

Impression du compteur

Cette section décrit la manière d'imprimer les chiffres du compteur.

1. **Placez le tissu dans le magasin.**
2. **Appuyez sur la touche [▼/Menu].**
3. **Appuyez sur la touche [▲] ou [▼/Menu] pour afficher [Compteur], puis appuyez sur la touche [#Entrée].**

```
<Menu>
Compteur
```

4. **Appuyez sur la touche [▲] ou [▼/Menu] pour afficher [Imprimer], puis appuyez sur la touche [#Entrée].**

```
<Compteur>
Imprimer
```

5. **Appuyez sur la touche [#Entrée].**

```
Coul.:00001234
Appuyer sur # pour
imprimer
```

6. **Appuyez sur la touche [Départ].**

   Les chiffres du compteur seront imprimés.

Différences entre le compteur et le compteur total

Les chiffres de compteur que vous pouvez vérifier depuis le menu [Compteur] sur l'affichage risquent de varier par rapport aux chiffres de compteur total qui apparaissent sur la page de configuration du système.

Les valeurs affichées par le compteur total incluent les nombres de pages imprimées, les mires test, les pages de configuration système ou les impressions de compteur, ainsi il est possible que les valeurs soient supérieures à celles sur le menu [Compteur] menu.

Utilisation du menu [Imp. liste/test]

Utilisez le menu [Imp. liste/test] pour vérifier que l'appareil fonctionne correctement et également pour vérifier la configuration et les paramètres système de l'appareil.

Page de config.

Vous pouvez imprimer la configuration actuelle de l'appareil.

Page démo coul.

Vous pouvez imprimer des échantillons de couleur.

Journal des erreurs

Vous pouvez imprimer des journaux d'erreurs.

Impression d'une page de configuration

1. **Placez le tissu dans le magasin.**
2. **Appuyez sur la touche [▼/Menu].**

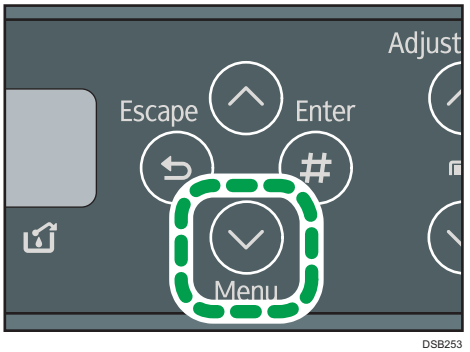

3. **Appuyez sur la touche [▲] ou [▼/Menu] Flèche vers le haut[Imp. liste/test], puis appuyez sur la touche [#Entrée].**

```
<Menu>
Imp. liste/test
```

4. **Appuyez sur la touche [▲] ou [▼/Menu] pour afficher [Page de config.], puis appuyez sur la touche [#Entrée].**

```
<Imp. liste/test
Page de config.
```

5. **Appuyez sur la touche [Départ].**

   La page de configuration est imprimée.

6. **Définissez un autre tissu.**

7. **Imprimez toutes les pages de configuration en répétant les étapes 5 et 6.**
8. **Appuyez sur la touche [Échap].**

Explications relatives à la page de configuration

Référence système

Les informations telles que le nombre du compteur (pages imprimées), la version de l'appareil, le nom du langage d'impression et la quantité restante d'encre apparaissent dans cette zone.

Maintenance

Les paramètres spécifiés dans le menu [Maintenance] sont imprimés ici.

Système

Les paramètres spécifiés dans le menu [Système] sont imprimés ici.

Interface hôte, Informations Interface

Les paramètres spécifiés dans le menu [Interface hôte] sont imprimés ici.

Langue

La langue sélectionnée dans le menu [Language] est imprimée ici.

Remarque

- Sous « System Version », la version du firmware de l'appareil est affichée. Vous pouvez vérifier sur Internet si vous devez mettre à jour le firmware en comparant sa version avec la version la plus récente. Vous pouvez également vérifier la version du firmware en ouvrant la boîte de dialogue [Préférences d'impression] et en cliquant sur [À propos de] sur l'onglet [Configurat°/À propos de].
- Le nombre de pages imprimées affiché dans « Pages imprimées » est différent du nombre affiché dans le menu [Compteur]. Voir P. 113 "Différences entre le compteur et le compteur total".

Utilisation du menu [Maintenance]

Vous pouvez définir les paramètres de maintenance de l'appareil pour régler la qualité d'impression.

Important

- **En cas d'utilisation du menu [Maintenance], définissez le magasin. Sinon, certains menus ne s'affichent pas.**

Vérif. buses

Imprimer un motif test pour vérifier si les buses de têtes d'impression se bouchent.

En cas de problème de buse, les buses de tête d'impression se bouchent et l'encre ne peut pas être éjectée correctement. Cela engendre une qualité d'impression inférieure.

Nettoy. têtes +

Vous pouvez nettoyer la tête d'impression.

Nettoyez la tête si certaines couleurs ne s'impriment pas ou si elles sont pâles.

Le nettoyage des têtes d'impression consomme de l'encre.

Nettoy. têtes++

Vous pouvez nettoyer la tête d'impression avec plus de soin.

Dans la mesure où le nettoyage approfondi des têtes d'impression consomme plus d'encre que leur nettoyage simple, faites-le uniquement si vous ne pouvez pas nettoyer la tête d'impression convenablement.

Position têtes

Vous pouvez résoudre des problèmes comme des lignes imprimées verticalement décalées ou des couleurs floues.

Calage

Réglez la position de départ d'impression du tissu.

Date/Heure

Vous pouvez spécifier la date et l'heure.

Tche défilement

La fonction de touche de défilement permet de spécifier des valeurs de paramétrage en unités de dix ou de faire défiler l'écran rapidement en appuyant sur les touches [▲] or [▼/Menu] et en les maintenant enfoncées.

Maintenir la touche [Régler la hauteur ▲] ou [Régler la hauteur ▼] enfoncée permet d'ajuster rapidement la hauteur du magasin.

Valeur par défaut : [ON]

Test alimentat°

Vérifiez comment fonctionne le magasin. L'impression ne s'effectue pas sur le tissu.

Dépl.têtes imp.

Déplacez la tête d'impression pour enlever plus facilement tout corps étranger bloqué dans le bord droit. Lorsque toutes les opérations sont terminées, mettez à nouveau l'appareil sous tension et imprimez un motif test [Vérif. buses].

Réglage hauteur

Vous pouvez régler la hauteur du magasin manuellement.

Pour plus de détails sur la procédure de réglage de la hauteur à l'aide des touches [Régler la hauteur ▲] et [Régler la hauteur ▼], voir P. 217 "Ajustement de la hauteur du magasin ".

Nett. uté maint.

Déplacez l'unité de maintenance dans une position dans laquelle il est possible de procéder au nettoyage. Si le message vous demandant d'effectuer une maintenance régulière s'affiche, nettoyez l'unité de maintenance.

Maint. tête auto

Les buses des têtes d'impression se nettoient automatiquement. Si le message vous demandant d'effectuer une maintenance régulière s'affiche, nettoyez la tête d'impression.

Nettoyage intér.

Les compartiments internes se nettoient automatiquement. Nettoyez l'intérieur, si vous n'utilisez pas l'appareil pendant un long moment.

Filtre de ventilateur

Réinitialisez le nombre d'impressions après le remplacement du filtre. Voir P. 195 "Remplacement des filtres".

Vitesse du ventilateur

Vous pouvez ajuster la vitesse du ventilateur si son bruit vous dérange. Voir P. 196 "Ajustement de la vitesse du ventilateur".

Vérification des buses

Exécutez la procédure suivante pour vérifier si les buses des têtes d'impression sont obstruées en imprimant un motif de test. Pour préserver la qualité impression, nous recommandons une vérification de buse avant l'impression si l'appareil n'a pas effectué d'impressions pendant un certain intervalle, par exemple la première fois de la journée ou après une période de repos.

1. **Placez le tissu dans le magasin.**
2. **Appuyez sur la touche [▼/Menu].**

3. **Appuyez sur la touche [▲] ou [▼/Menu] pour afficher [Maintenance], puis appuyez sur la touche [#Entrée].**

```
<Menu>
Maintenance
```

4. **Appuyez sur la touche [▲] ou [▼/Menu] pour afficher [Vérif. buses], puis appuyez sur la touche [#Entrée].**

```
<Maintenance>
Vérif. buses
```

5. **Appuyez sur la touche [#Entrée].**

```
Appuyer sur # pr
imprimer motif
```

6. **Appuyez sur la touche [Départ].**

   Un motif test est imprimé.

   Patientez pendant que le message "Maintenance en cours. . . " s'affiche.

7. **Appuyez sur la touche [Échap] jusqu'à ce que l'écran supérieur s'affiche.**

8. **Vérifiez le test imprimé.**

   Motif de test imprimé

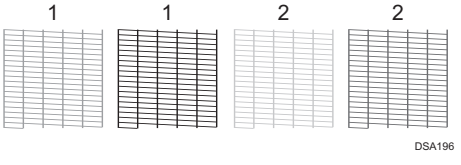

   À l'aide du motif de test, vérifiez l'encrassement des têtes d'impression et le nombre de têtes encrassées.

   Le nombre qui s'affiche au-dessus de chaque couleur dans le motif de test est le nombre de têtes d'impression.

   La tête d'impression pour le cyan et le noir est la [Tête 1].

   La tête d'impression pour le jaune et le magenta est la [Tête 2].

   Vérifiez quelle tête d'impression est obstruée en vous reportant à l'illustration suivante.

   Normal

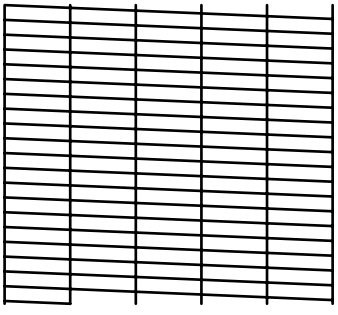

CFT168

En cas d'obstruction des têtes d'impression

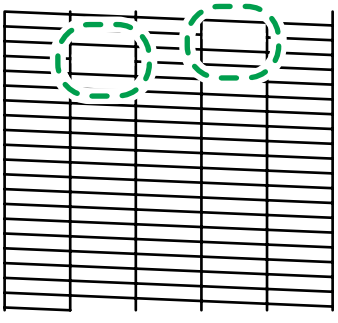

CFT169

Si la tête d'impression est obstruée, effectuez un nettoyage de tête. Voir P. 120 "Nettoyage de tête".

Si le problème persiste, effectuez un nettoyage approfondi de tête. Voir P. 121 "Nettoyage de tête approfondi".

Remarque

- Cette fonction est également utilisable avec du papier. Lors du chargement du papier du magasin, fixez-le à tous les côtés du magasin avec du ruban adhésif de sorte qu'il ne se soulève pas. Vous devez également ajuster la hauteur du magasin. Pour de plus amples informations, voir P. 217 "Ajustement de la hauteur du magasin ".

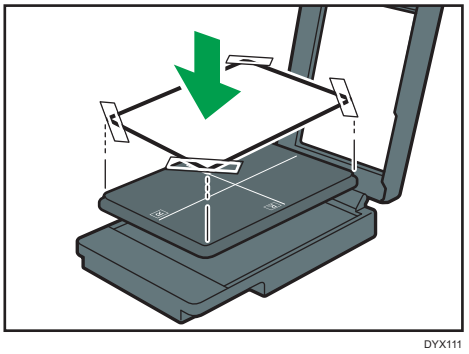

DYX111

Nettoyage de tête

Suivez la procédure suivante pour effectuer un nettoyage standard des têtes d'impression. Procédez à un tel nettoyage lorsque vous ne pouvez pas imprimer une couleur donnée ou lorsque les images imprimées sont floues. Le nettoyage des têtes d'impression consomme de l'encre.

Lorsque la cartouche d'encre est vide, remplacez-la plutôt que de nettoyer la tête d'impression. Après un remplacement de la cartouche d'encre, le nettoyage de la tête d'impression est automatique.

Important

- **N'éteignez pas l'appareil pendant le nettoyage de la tête d'impression. Si l'appareil est éteint pendant le nettoyage de la tête d'impression, recommencez depuis le début.**

1. **Appuyez sur la touche [▼/Menu].**
2. **Appuyez sur la touche [▲] ou [▼/Menu] pour afficher [Maintenance], puis appuyez sur la touche [#Entrée].**

   ```
   <Menu>
   Maintenance
   ```

3. **Appuyez sur la touche [▲] ou [▼/Menu] pour afficher [Nettoyage têtes +], puis appuyez sur la touche [#Entrée].**

   ```
   <Maintenance>
   Nettoyage têtes +
   ```

4. **Appuyez sur la touche [▲] ou [▼/Menu] pour sélectionner une couleur, puis appuyez sur la touche [#Entrée].**

   ```
   <Nettoyage têtes +>
   Toutes têtes
   ```

   Pour nettoyer les têtes d'impression, sélectionnez [Toutes têtes].

   Pour nettoyer la tête d'impression pour le cyan et le noir, sélectionnez [Tête 1].

   Pour nettoyer la tête d'impression pour le jaune et le magenta, sélectionnez [Tête 2].

5. **Appuyez sur la touche [#Entrée].**

   ```
   App. sur # pr
   nettoyer têtes
   ```

   Le nettoyage simple des têtes d'impression est lancé.

   Patientez pendant que le message "Maintenance en cours. . . " s'affiche.

6. **Appuyez sur la touche [Échap] jusqu'à ce que l'écran supérieur s'affiche.**

Nettoyage des têtes d'impression sans encombre

Vous pouvez réaliser un nettoyage de tête pour toutes les couleurs à l'aide d'une seule touche.

1. **Appuyez sur les touches [Tray] (Magasin) et [Stop] simultanément.**

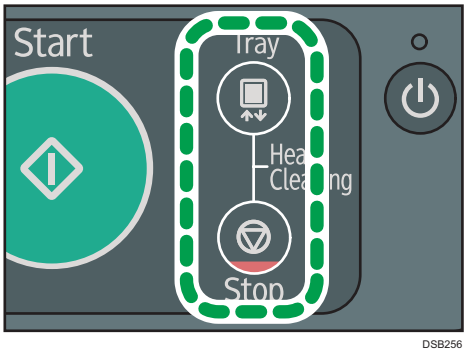

Le message suivant s'affiche :

```
App. sur # pr
nettoyer têtes
```

2. **Appuyez sur la touche [#Entrée].**

Le nettoyage simple des têtes d'impression est lancé.

Patientez pendant que le message "Maintenance en cours. . . " s'affiche.

3. **Confirmez que l'écran supérieur s'affiche à nouveau.**

Nettoyage de tête approfondi

Exécutez la procédure suivante pour nettoyer les têtes d'impression de manière approfondie. Dans la mesure où le nettoyage approfondi des têtes d'impression consomme plus d'encre que leur nettoyage simple, faites-le uniquement si vous ne pouvez pas nettoyer la tête d'impression convenablement.

Lorsque la cartouche d'encre est vide, remplacez-la plutôt que de nettoyer la tête d'impression. Après un remplacement de la cartouche d'encre, le nettoyage de la tête d'impression est automatique.

Important

- **N'éteignez pas l'appareil pendant le nettoyage de la tête d'impression. Si l'appareil est éteint pendant le nettoyage de la tête d'impression, recommencez depuis le début.**

1. **Appuyez sur la touche [▼/Menu].**

2. **Appuyez sur la touche [▲] ou [▼/Menu] pour afficher [Maintenance], puis appuyez sur la touche [#Entrée].**

```
<Menu>
Maintenance
```

3. **Appuyez sur la touche [▲] ou [▼/Menu] pour afficher [Nettoy. têtes++], puis appuyez sur la touche [#Entrée].**

```
<Maintenance>
Nettoy. têtes++
```

4. **Appuyez sur la touche [▲] ou [▼/Menu] pour sélectionner une couleur, puis appuyez sur la touche [#Entrée].**

```
<Nettoy. têtes++>
Toutes têtes
```

Pour nettoyer les têtes d'impression, sélectionnez [Toutes têtes].

Pour nettoyer la tête d'impression pour le cyan et le noir, sélectionnez [Tête 1].

Pour nettoyer la tête d'impression pour le jaune et le magenta, sélectionnez [Tête 2].

5. **Appuyez sur la touche [#Entrée].**

```
Appuyer sur # pr
nettoyage++
```

Le nettoyage approfondi des têtes est lancé.

Patientez pendant que le message "Maintenance en cours. . . " s'affiche.

6. **Appuyez sur la touche [Échap] jusqu'à ce que l'écran supérieur s'affiche.**

Position de tête

Règle la tête d'impression. Réalisez cette opération si des lignes imprimées sont décalées verticalement ou si les couleurs imprimées sont floues.

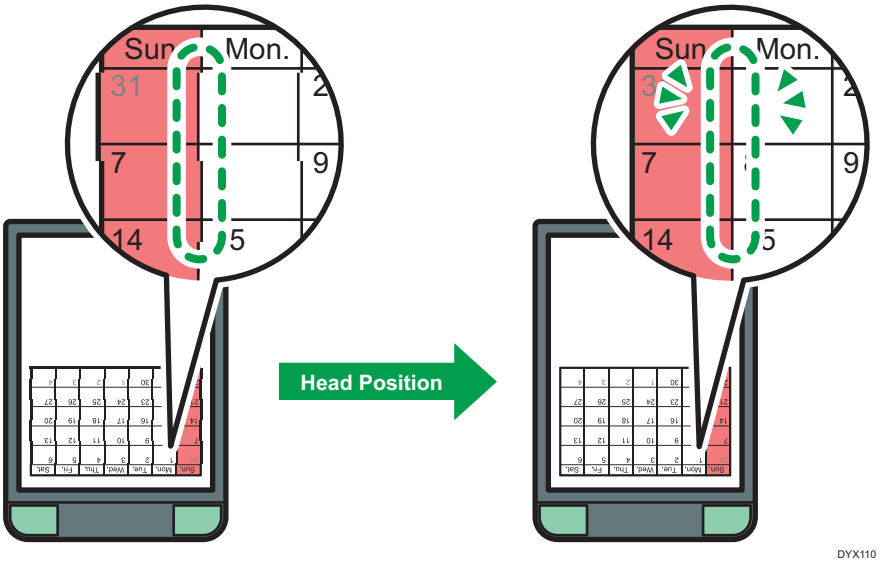

Pour vérifier les valeurs de réglage, imprimez des motifs de test en appliquant les paramètres « Épais, Standard », « Tshirt Finesse », « Tshirt Vitesse », « Tshirt Intensité ».

Vérifiez les valeurs d'ajustement de chaque ligne (A, B, C) et ajustez les positions de tête d'impression. Si la valeur d'ajustement est réglée sur « 0 », l'ajustement n'est pas nécessaire. Ajustez toutes lignes de sorte que leurs valeurs d'ajustement indiquent « 0 ».

1. **Placez le tissu dans le magasin.**
2. **Appuyez sur la touche [▼/Menu].**
3. **Appuyez sur la touche [▲] ou [▼/Menu] pour afficher [Maintenance], puis appuyez sur la touche [#Entrée].**

   ```
   <Menu>
   Maintenance
   ```

4. **Appuyez sur la touche [▲] ou [▼/Menu] pour afficher [Position têtes], puis appuyez sur la touche [#Entrée].**

   ```
   <Maintenance>
   Position têtes
   ```

5. **Appuyez sur la touche [▲] ou [▼/Menu] pour afficher [Motif test imp.], puis appuyez sur la touche [#Entrée].**

   ```
   <Position têtes>
   Motif test imp.
   ```

6. **Appuyez sur la touche [▲] ou [▼/Menu] pour sélectionner les résolutions de la cible, puis appuyez sur la touche [#Entrée].**

```
<Motif test imp.
Tshirt Finesse
```

7. **Appuyez sur la touche [Départ].**

   Un motif de test s'imprime pour vous aider à ajuster les positions des têtes d'impression.

8. **Pour déterminer la valeur d'ajustement, sélectionnez le carré qui est le plus faible (le plus proche du blanc). Alternativement, sélectionnez le carré dont les lignes internes se chevauchent pour former une seule couleur.**

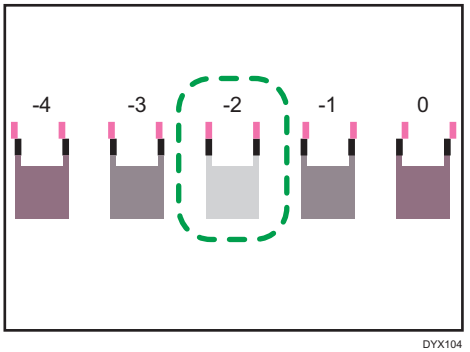

DYX104

Des lignes associées de deux couleurs forment des carrés et en fonction du chevauchement de lignes, des espaces (blancs) entre les lignes sont peints et semblent plus foncés. Parfois, les couleurs des lignes sont identiques.

Pour cette illustration, la valeur d'ajustement est de « -2 ».

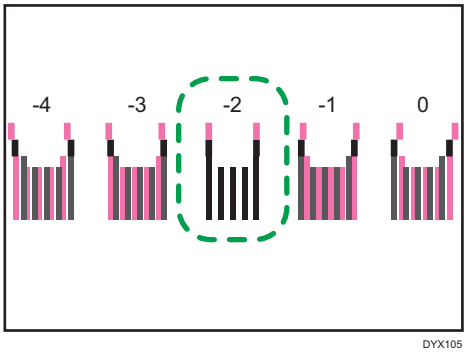

DYX105

- Si vous ne pouvez pas déterminer la valeur d'ajustement, sélectionnez le carré qui est situé entre les lignes les plus droites.

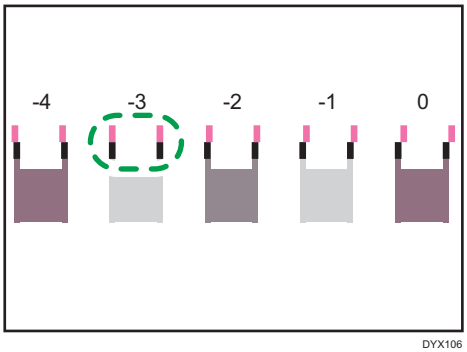

DYX106

Chaque ligne verticale est composée d'une partie supérieur et d'une partie inférieure. Si la tête d'imprimante n'est pas correctement positionnée, la ligne verticale sera affichée sous la forme de deux lignes déconnectées, de sorte que la ligne à l'air mal alignée.

Cette illustration indique une valeur d'ajustement de « -3 ».

- Si vous ne pouvez toujours pas déterminer la valeur d'ajustement, vérifiez les déviations des lignes à gauche, à droite et des deux côtés des carrées pâles, puis sélectionnez le carré dont les lignes dévient symétriquement.

  Cette illustration indique une valeur d'ajustement de « -1 ».

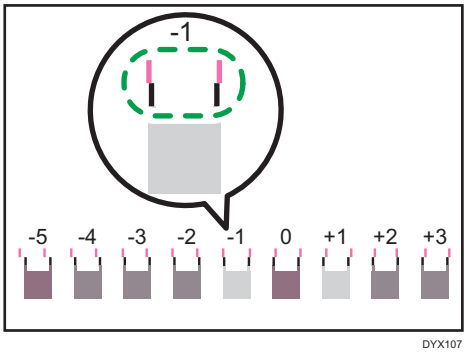

DYX107

9. **Appuyez sur la touche [▲] ou [▼/Menu] pour afficher [Ajustement], puis appuyez sur la touche [#Entrée].**

```
<Position têtes>
Ajustement
```

10. **Appuyez sur la touche [▲] ou [▼/Menu] pour sélectionner une résolution de l'étape 6, puis appuyez sur la touche [#Entrée].**

```
<Ajustement>
Tshirt Finesse
```

11. **Sélectionnez les éléments que vous devez ajuster, puis appuyez sur la touche [#Entrée].**

```
<Ajustement>
1.A
```

12. **Saisissez les valeurs d'ajustement optimales dans l'étape 8, puis appuyez sur la touche [#Entrée].**

```
<A>
(-4, +4)        -1
```

13. **Appuyez sur la touche [Échap] jusqu'à ce que l'écran supérieur s'affiche.**

Remarque

- Cette fonction est également utilisable avec du papier. Lors du chargement du papier du magasin, fixez-le à tous les côtés du magasin avec du ruban adhésif de sorte qu'il ne se soulève pas. Vous devez également ajuster la hauteur du magasin. Pour de plus amples informations, voir P. 217 "Ajustement de la hauteur du magasin ".

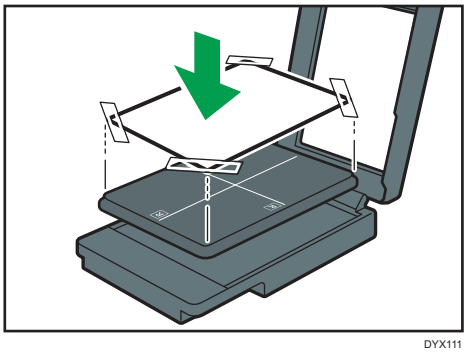

DYX111

Alignement

Imprimez un motif test pour régler la position de départ de l'impression du tissu.

Examinez les marges gauche, droite, supérieure et inférieure, puis ajustez-les si vous souhaitez décaler la position d'impression. Cette opération n'est pas habituellement nécessaire.

1. **Placez le tissu dans le magasin. Faites en sorte que le tissu soit aligné avec les coins de la plaque.**
2. **Appuyez sur la touche [▼/Menu].**
3. **Appuyez sur la touche [▲] ou [▼/Menu] pour afficher [Maintenance], puis appuyez sur la touche [#Entrée].**

```
<Menu>
Maintenance
```

4. **Appuyez sur la touche [▲] ou [▼/Menu] pour afficher [Calage], puis appuyez sur la touche [#Entrée].**

```
<Maintenance>
Calage
```

5. **Appuyez sur la touche [▲] ou [▼/Menu] pour afficher [Motif test imp.], puis appuyez sur la touche [#Entrée].**

```
<Calage>
Motif test imp.
```

6. **Appuyez sur la touche [Départ].**

   Un test s'imprime pour vous aider à ajuster le point de démarrage de l'impression.

   Vérifiez les valeurs d'ajustement optimales sur le motif de test imprimé, si nécessaire.

7. **Vérifiez la longueur de « a » et « b » ou « x » et « y » dans la figure.**

   Laissez le tissu ou le papier chargé dans le magasin.

   - Lors de l'ajustement horizontal de la position d'impression

     Vérifiez la longueur « a » et « b » dans la figure. Pour décaler la marque de croix imprimée d'une gradation sur l'échelle dans le sens « + », la valeur d'ajustement dans le [Sens de lecture] doit être de « +1.0 ».

   - Lors de l'ajustement vertical de la position d'impression

     Vérifiez la longueur de « x » et « y » dans la figure. Pour décaler la marque de croix imprimée d'une gradation sur l'échelle dans le sens « + », la valeur d'ajustement dans le [Sens d'alim.] doit être de « +1.0 ».

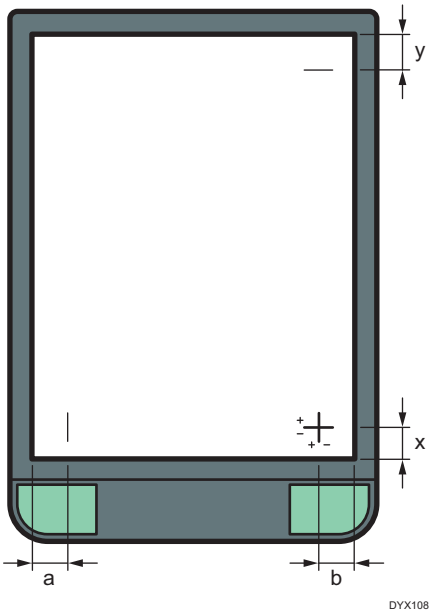

DYX108

8. **Appuyez sur la touche [▲] ou [▼/Menu] pour afficher [Ajustement], puis appuyez sur la touche [#Entrée].**

```
<Calage>
Ajustement
```

9. **Appuyez sur la touche [▲] ou [▼/Menu] pour saisir des valeurs d'ajustement (-4,0 à +4,0) dans [Sens de lecture] à l'étape 8, puis appuyez sur la touche [#Entrée].**

```
<Sens de lecture>
(-4, +4)   0.0
```

10. **Appuyez sur la touche [▲] ou [▼/Menu] pour saisir des valeurs d'ajustement (-4,0 à +4,0) dans [Sens d'alim.] à l'étape 9, puis appuyez sur la touche[#Entrée].**

```
<Sens d'alim.>
(-4, +4)  0.0
```

11. **Appuyez sur la touche [Échap] jusqu'à ce que l'écran supérieur s'affiche.**

Remarque

- Cette fonction est également utilisable avec du papier. Lors du chargement du papier du magasin, fixez-le à tous les côtés du magasin avec du ruban adhésif de sorte qu'il ne se soulève pas. Vous devez également ajuster la hauteur du magasin. Pour de plus amples informations, voir P. 217 "Ajustement de la hauteur du magasin ".

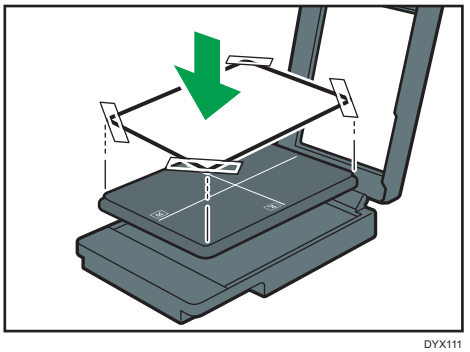

DYX111

Paramétrage de la date et de l'heure

Utilisez la procédure suivante pour spécifier la date, l'heure et le fuseau horaire.

Paramètre date

1. **Appuyez sur la touche [▼/Menu].**

2. **Appuyez sur la touche [▲] ou [▼/Menu] pour afficher [Maintenance], puis appuyez sur la touche [#Entrée].**

```
<Menu>
Maintenance
```

3. **Appuyez sur la touche [▲] ou [▼/Menu] pour afficher [Date/Heure], puis appuyez sur la touche [#Entrée].**

```
<Maintenance>
Date/Heure
```

4. **Appuyez sur la touche [▲] ou [▼/Menu] pour afficher le [Paramètre date], puis appuyez sur la touche [#Entrée].**

```
<Date/Heure>
Paramètre date
```

5. **Appuyez sur la touche [▲] ou [▼/Menu] pour paramétrer la date, puis appuyez sur la touche [#Entrée].**

Région A (principalement l'Europe, l'Asie et la Chine)

```
<Paramètre date>
30/ 8/2012
```

Région B (principalement l'Amérique du Nord)

```
<Paramètre date>
 8/30/2012
```

Pour spécifier l'heure juste après cette étape, passez à l'étape 4 dans « Paramètre heure ».

Voir P. 129 "Paramètre heure".

6. **Appuyez sur la touche [Échap].**

Paramètre heure

1. **Appuyez sur la touche [▼/Menu].**
2. **Appuyez sur la touche [▲] ou [▼/Menu] pour afficher [Maintenance], puis appuyez sur la touche [#Entrée].**

```
<Menu>
Maintenance
```

3. **Appuyez sur la touche [▲] ou [▼/Menu] pour afficher [Date/Heure], puis appuyez sur la touche [#Entrée].**

```
<Maintenance>
Date/Heure
```

4. **Appuyez sur la touche [▲] ou [▼/Menu] pour afficher le [Paramètre heure], puis appuyez sur la touche [#Entrée].**

```
<Date/Heure>
Paramètre heure
```

5. **Appuyez sur la touche [▲] ou [▼/Menu] pour paramétrer l'heure, puis appuyer sur la touche [#Entrée].**

   Région A (principalement l'Europe, l'Asie et la Chine)

```
<Paramètre heure>
 10:31:25
```

   Région B (principalement l'Amérique du Nord)

```
<Paramètre heure>
  10:31:25 AM
```

   Pour spécifier le fuseau horaire juste après cette étape, passez à l'étape 4 dans « Paramètre fuseau horaire ».

   Voir P. 130 "Paramètre fuseau horaire".

6. **Appuyez sur la touche [Échap].**

Paramètre fuseau horaire

1. **Appuyez sur la touche [▼/Menu].**
2. **Appuyez sur la touche [▲] ou [▼/Menu] pour afficher [Maintenance], puis appuyez sur la touche [#Entrée].**

```
<Menu>
Maintenance
```

3. **Appuyez sur la touche [▲] ou [▼/Menu] pour afficher [Date/Heure], puis appuyez sur la touche [#Entrée].**

```
<Maintenance>
Date/Heure
```

4. **Appuyez sur la touche [▲] ou [▼/Menu] pour afficher [Fuseau horaire], puis appuyez sur la touche [#Entrée].**

```
<Date/Heure>
Fuseau horaire
```

5. **Appuyez sur la touche [▲] ou [▼/Menu] pour paramétrer le fuseau horaire, puis appuyez sur la touche [#Entrée].**

```
<Fuseau horaire>
GMT+00:00
```

6. **Appuyez sur la touche [Échap].**

Déplacer les têtes d'impression

Si un corps étranger se trouve dans l'appareil, déplacez la tête d'impression et enlevez-le. L'appareil redémarre quand les opérations sont terminées. Imprimez une mire de test [Vérif. buses] pour vérifier si les buses des têtes d'impression sont encrassées.

⚠ATTENTION

- N'ouvrez pas le capot lorsque l'appareil est en cours d'exécution et éloignez vos mains et vos doigts de l'appareil. Vous risqueriez de coincer vos mains ou vos doigts dans l'appareil, ce qui pourrait entraîner une blessure.

Important

- **Après avoir déplacé la tête d'impression et mis l'appareil hors tension, assurez-vous de remettre l'appareil sous tension. Ne déplacez plus la tête d'impression.**
- **Ne touchez pas la courroie dentée en caoutchouc et le tube d'encre. De plus, veillez à ne pas coincer vos manches dans le tube d'encre ou les câbles.**

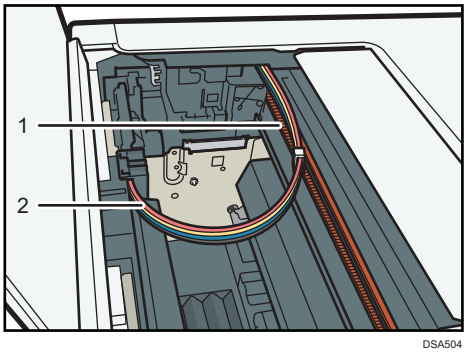

DSA504

1. Courroie dentée en caoutchouc
2. Tubes d'encre

- Lorsque la cartouche est épuisée, l'appareil ne fonctionne pas. Après avoir remplacé la cartouche d'encre, effectuez cette opération.
- N'utilisez pas d'outils aux bouts pointus pour enlever des corps étrangers coincés. Cela pourrait entraîner une défaillance.

1. **Vérifiez que le capot supérieur est fermé.**
2. **Appuyez sur la touche [▼/Menu].**
3. **Appuyez sur la touche [▲] ou [▼/Menu] pour afficher [Maintenance], puis appuyez sur la touche [#Entrée].**

   ```
   <Menu>
   Maintenance
   ```

4. **Appuyez sur la touche [▲] ou [▼/Menu] pour afficher [Dépl.têtes imp.], puis appuyez sur la touche [#Entrée].**

   ```
   <Maintenance>
   Dépl.têtes imp.
   ```

5. **Ouvrez le capot supérieur.**
6. **Enlevez les corps étrangers coincés.**

   Enlevez les corps étrangers avec prudence.

7. **Vérifiez qu'il n'y a aucun corps étranger, puis fermez le capot supérieur.**

   L'appareil s'éteint et s'allume automatiquement, puis elle retrouve un état normal.

8. **Appuyez sur la touche [▼/Menu].**
9. **Appuyez sur la touche [▲] ou [▼/Menu] pour afficher [Maintenance], puis appuyez sur la touche [#Entrée].**

   ```
   <Menu>
   Maintenance
   ```

10. **Appuyez sur la touche [▲] ou [▼/Menu] pour afficher [Vérif. buses], puis appuyez sur la touche [#Entrée].**

    ```
    <Maintenance>
    Vérif. buses
    ```

11. **Appuyez sur la touche [Départ].**

    Un motif test est imprimé.

    Patientez pendant que le message "Maintenance en cours. . . " s'affiche.

12. **Appuyez sur la touche [Échap].**
13. **Vérifiez le test imprimé.**

    Normal

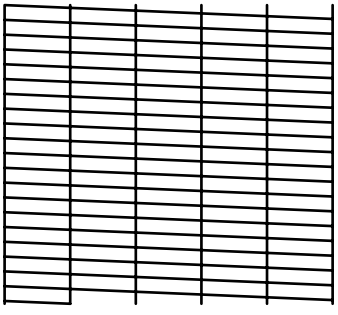

CFT168

En cas d'obstruction des têtes d'impression

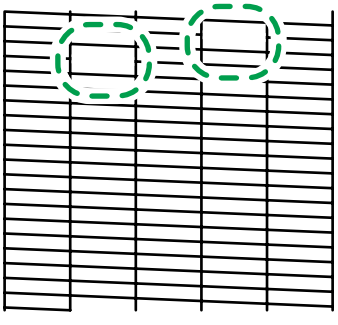

CFT169

Si la tête d'impression est obstruée, effectuez un nettoyage de tête. Voir P. 120 "Nettoyage de tête".

Nettoyer l'unité de maintenance

Vous pouvez déplacer l'unité de maintenance vers la position de nettoyage. Si un message vous demandant d'effectuer une maintenance régulière s'affiche, nettoyez l'unité de maintenance.

Important

- **Ne touchez pas la courroie dentée en caoutchouc ou les tubes d'encre lors du nettoyage de l'unité de maintenance. De plus, veillez à ce que vos manches ne se coincent pas dans les câbles ou les tubes d'encre.**
- **Le chiffon de nettoyage ne peut pas être utilisé pour nettoyer l'unité de maintenance. Pour cela, utilisez le bâton de nettoyage.**
- **Si vous n'avez pas nettoyé les buses des têtes d'impression, procédez à leur nettoyage.**
- **Lorsque vous nettoyez l'unité de maintenance, veillez à ne pas faire tomber le bâtonnet de nettoyage dans l'appareil.**

1. **Appuyez sur la touche [▼/Menu].**

2. **Appuyez sur la touche [▲] ou [▼/Menu] pour afficher [Maintenance], puis appuyez sur la touche [#Entrée].**

```
<Menu>
Maintenance
```

3. **Appuyez sur la touche [▲] ou [▼/Menu] pour afficher [Nett. uté maint.], puis sur la touche [#Entrée].**

```
<Maintenance>
Nett. uté maint.
```

4. **Appuyez sur la touche [#Entrée].**

```
Appuyer sur #
pr@nett. uté maint.
```

Patientez pendant que le message "Maintenance en cours. . . " s'affiche.

5. **Si le message "Ouvrir cap. sup. pr nettoyer uté" apparaît, ouvrez le capot supérieur.**

L'unité de maintenance se déplacera dans une position permettant son nettoyage.

L'alimentation de l'imprimante s'éteint automatiquement.

6. **Essuyez tout poussière dans la zone indiquée sur l'illustration à l'aide du bâton de nettoyage humidifié avec du liquide de nettoyage.**

Essuyez doucement la partie supérieure du bouchon.

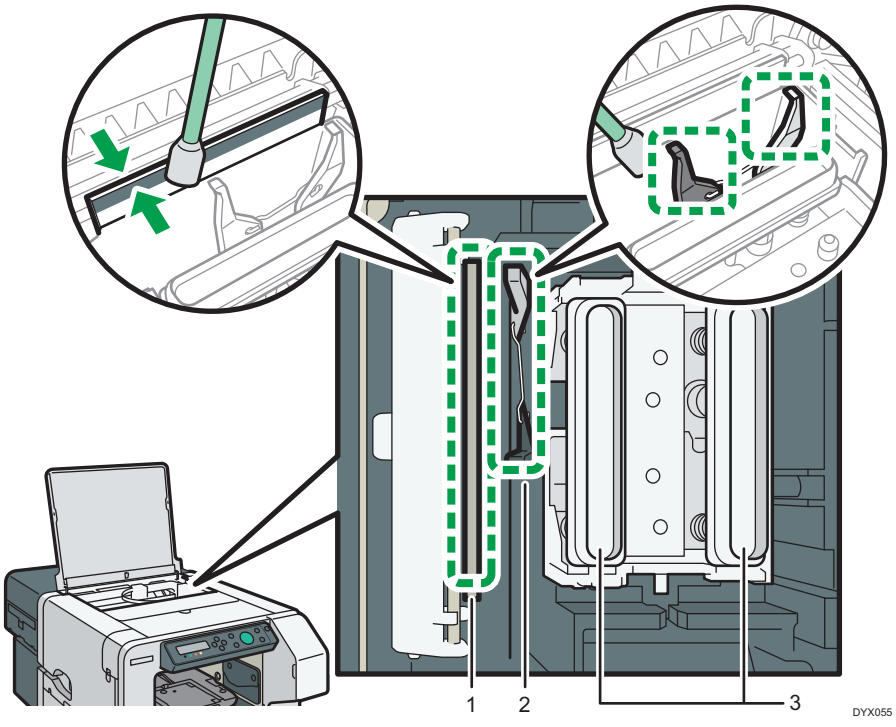

1. **Racleur (arrière et avant)**
2. **Levier**
3. **Capuchon (partie latérale, partie supérieure et partie intérieure)**

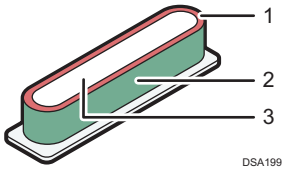

1. **Partie supérieure**
2. **Partie latérale**
3. **Partie intérieure**

Essuyez la partie latérale, la partie supérieure et la partie intérieure du capuchon jusqu'à ce que toute l'encre solidifiée soit retirée.

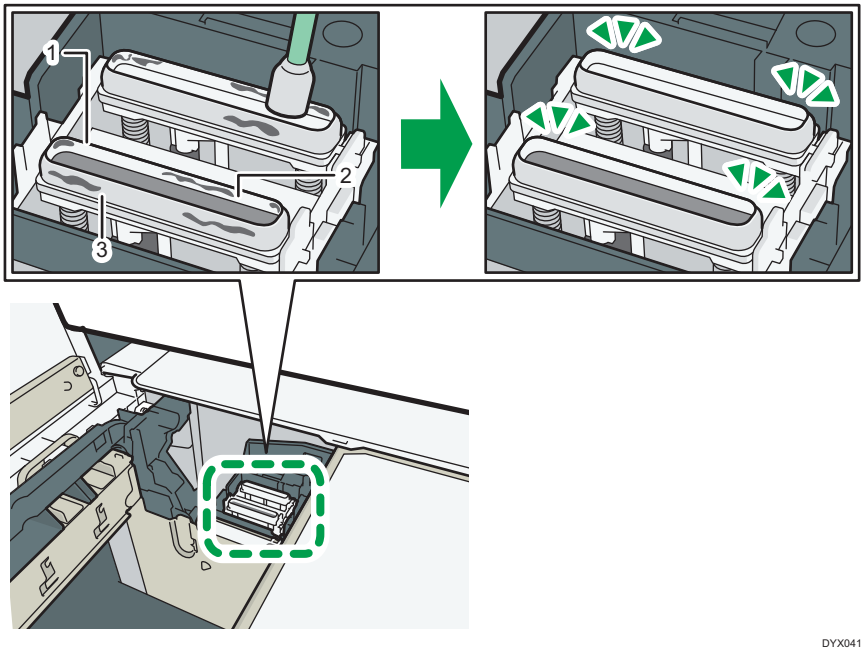

DYX041

1. **Partie supérieure**
2. **Partie intérieure**
3. **Partie latérale**

Les instructions en vidéo que nous proposons expliquent également comment nettoyer l'unité de maintenance. Pour plus d'informations, consultez le site web du fabricant.

7. **Après avoir nettoyé l'unité de maintenance, fermez le capot supérieur.**

   Le nettoyage des têtes commence après le redémarrage, puis l'appareil reprend son état normal.

Maintenance des têtes automatique

Vous pouvez nettoyer les buses des têtes d'impression automatiquement. Si le message vous demandant d'effectuer une maintenance régulière s'affiche, nettoyez la tête d'impression.

⚠ATTENTION

- Ne mettez pas vos mains à l'intérieur de l'appareil lorsque le nettoyage des buses des têtes d'impression est effectué automatiquement. Vous risquez de vous coincer les doigts à l'intérieur de l'appareil et de vous blesser.

Important

- **N'ouvrez pas le capot lors du nettoyage automatique des buses de tête d'impression.**
- **Vous ne pouvez pas réutiliser la substance absorbante. Après l'avoir utilisée, veillez à la jeter selon les dispositions en vigueur.**

- **Si vous n'avez pas nettoyé l'unité de maintenance, procédez à son nettoyage.**

1. **Fixez les deux dispositifs absorbant à l'outil de nettoyage, puis utilisez le compte-gouttes pour humidifier la substance absorbante avec le liquide de nettoyage.**

   Utilisez le compte-gouttes pour aspirer le liquide de nettoyage jusqu'à la graduation 2 du compte-gouttes. Utilisez-en la moitié pour chaque tampon absorbant.

   Veillez à humidifier la substance absorbante de liquide de nettoyage jusqu'à ce qu'elle soit complètement mouillée.

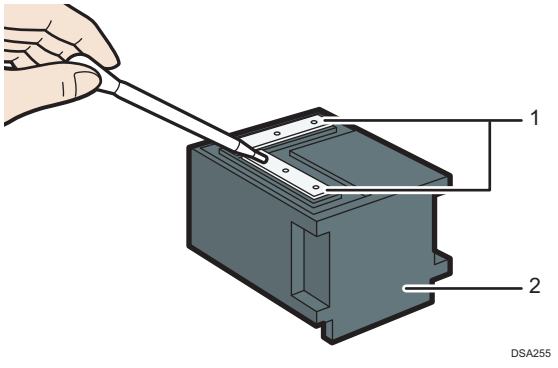

   1. **Substance absorbante**
   2. **Outil de nettoyage**

2. **Appuyez sur la touche [▼/Menu].**
3. **Appuyez sur la touche [▲] ou [▼/Menu] pour afficher [Maintenance], puis appuyez sur la touche [#Entrée].**

```
<Menu>
Maintenance
```

4. **Appuyez sur la touche [▲] ou [▼/Menu] pour afficher [Maint. tête auto], puis appuyez sur la touche [#Entrée].**

```
<Maintenance>
Maint. tête auto
```

   Les têtes d'impression se déplaceront dans une position permettant leur nettoyage.

5. **Appuyez sur la touche [#Entrée].**

```
# pour démarrer
maintenance head
```

6. **Lorsque le message "Retirer magasin" s'affiche, enlevez le magasin.**
7. **Lorsque le message "Inst. kit maint.@App. sur Start" s'affiche, fixez l'outil de nettoyage sur le support de magasin.**

   Poussez l'outil de nettoyage à l'arrière jusqu'à ce qu'un clic se fasse entendre.

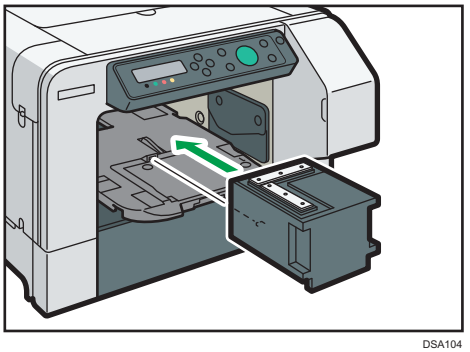

DSA104

8. **Appuyez sur la touche [Départ].**

   Le nettoyage des buses de têtes d'impression démarrera automatiquement. Cela prend entre 10 et 15 minutes.

   Patientez pendant que le message "Maintenance en cours. . . " s'affiche.

9. **Lorsque le message "Retirer kit mnt.@App. sur Départ" s'affiche, détachez l'outil de nettoyage, puis appuyez sur la touche [Départ].**

   Patientez pendant que le message "Maintenance en cours. . . " s'affiche.

   L'appareil retourne ensuite à son état normal.

10. **Appuyez sur la touche [Échap] jusqu'à ce que l'écran supérieur s'affiche.**

Nettoyer l'intérieur

Les compartiments internes se nettoient automatiquement. Nettoyez l'intérieur, si vous n'utilisez pas l'appareil pendant un long moment.

Lors du nettoyage de l'intérieur, utilisez la cartouche de nettoyage dédiée en option.

⚠ATTENTION

- Une fois le nettoyage de l'intérieur démarré, vous ne pouvez pas l'annuler. Le nettoyage doit être terminé avant de pouvoir utiliser l'appareil à nouveau. Une fois le nettoyage terminé, remplacez la cartouche d'encre, allumez l'appareil et procédez à l'alimentation initiale en encre. Lorsque le message "Prêt" apparaît après l'alimentation initiale en encre, vous pouvez utiliser l'appareil.

- Lorsque vous nettoyez l'intérieur, une grande quantité de déchets liquides est générée. De plus, en cas d'échec du nettoyage, il peut être nécessaire d'utiliser une nouvelle cartouche d'encre ou une nouvelle unité de collecteur d'encre en raison de l'augmentation de la consommation d'encre ou de la génération de déchets liquides. Nettoyez l'intérieur uniquement si vous n'utilisez pas l'appareil pendant trois mois au moins.

⚠ATTENTION

- Lorsque vous réutilisez l'appareil après en avoir nettoyé l'intérieur, il est nécessaire d'effectuer une alimentation initiale en encre. L'encre fournie initialement est consommée. Pour éviter une manque d'encre lors de l'alimentation initiale en encre et une consommation de la cartouche d'encre, installez une nouvelle cartouche d'encre lorsque vous réutilisez l'appareil.

Important

- **Lors du nettoyage de l'intérieur, utilisez une nouvelle cartouche de nettoyage dédiée.**
- **Les cartouches de nettoyage de chaque couleur sont à usage unique. Même s'il reste du liquide à l'intérieur, n'utilisez pas la cartouche. Si vous réutilisez la cartouche de nettoyage, il est probable que le nettoyage ne soit pas complet.**
- **Si l'unité de maintenance n'est pas nettoyée et que la maintenance automatique des têtes d'impression n'est pas effectuée, le nettoyage de l'intérieur risque d'échouer. Si l'unité de maintenance n'est pas nettoyée et que la maintenance automatique des têtes d'impression n'est pas effectuée, procédez à cette maintenance avant de nettoyer l'intérieur. Pour de plus amples informations, voir P. 133 "Nettoyer l'unité de maintenance", P. 136 "Maintenance des têtes automatique".**
- **N'actionnez pas l'appareil pendant le nettoyage de l'intérieur. Autrement, vous risquez de provoquer un dysfonctionnement du nettoyage. Pendant le nettoyage, si l'unité de collecteur d'encre est remplie, un message peut s'afficher. Cependant, n'actionnez pas l'appareil tant que le nettoyage n'est pas terminé. Par ailleurs, n'effectuez pas d'impression et n'accédez pas à l'appareil depuis un ordinateur.**
- **Lorsque vous rangez l'appareil après avoir nettoyé l'intérieur, rangez-le avec une cartouche de nettoyage installée. Remplacez la cartouche d'encre lorsque vous réutilisez l'appareil.**

1. **Mettre l'appareil sous tension.**

   Vérifiez que le message "Prêt" apparaît.

2. **Vérifiez que l'unité de collecteur d'encre dispose d'une capacité disponible suffisante.**

   Lorsque l'unité de collecteur d'encre est pleine ou pratiquement pleine, remplacez-la par une neuve.

   Pour de plus amples informations, voir P. 190 "Remplacer un réceptacle d'encre".

3. **Appuyez sur la touche [▼/Menu].**

4. **Appuyez sur la touche [▲] ou [▼/Menu] pour afficher [Maintenance], puis appuyez sur la touche [#Entrée].**

   ```
   <Menu>
   Maintenance
   ```

5. **Appuyez sur la touche [▲] ou [▼/Menu] pour afficher [Nettoyage intér.], puis appuyez sur la touche [#Entrée].**

```
<Maintenance>
Nettoyage intér.
```

6. **Enlevez la cartouche de nettoyage neuve de la boîte.**
7. **Ouvrez le capot avant droit.**
8. **Retirez les cartouches d'encre.**

   Lors du retrait des cartouches, veillez à maintenir l'appareil fermement afin qu'il ne bouge pas.

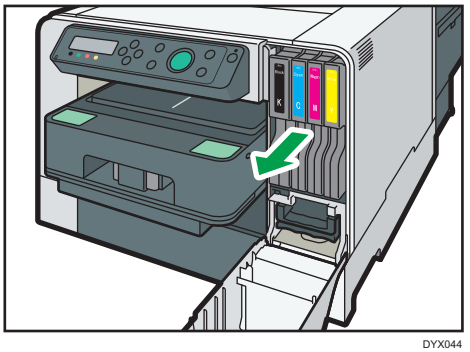

DYX044

9. **Vérifiez l'orientation de chaque cartouche, puis installez-les avec précaution.**

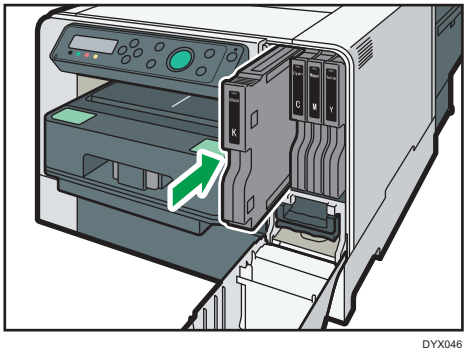

DYX046

10. **Fermez le capot avant droit.**
11. **Appuyez sur la touche [▲] ou [▼/Menu] pour afficher [Démarrer], puis appuyez sur la touche [#Entrée].**

```
&lt;Nettoy. intér.>
Démarrer
```

12. **Appuyez sur la touche [#Entrée].**

```
# pour démarrer
Nettoyage intér.
```

```
Insér. cartouche
@nettoyage
```

Le nettoyage de l'intérieur commencera. Le nettoyage de l'intérieur prend 16 minutes.

Patientez pendant que le message "Maintenance en cours. . . " s'affiche.

13. **Si le message "Nettoy. terminé@Redémarrer app." s'affiche, maintenez la touche [Alimentation] enfoncée pour mettre l'appareil hors tension.**

En cas d'échec du nettoyage de l'intérieur

En cas d'échec du nettoyage de l'intérieur, un message relatif à la solution apparaît après l'affichage de "Échec@maintenance".

Prenez les mesures appropriées selon le message qui s'affiche.

- Lorsque le message « Ouvr.Capot avant / Réinst.cartouche » apparaît, réinitialisez la cartouche de nettoyage correctement, puis nettoyez l'intérieur à nouveau.
- Lorsque le message « Ouvr.Capot avant / Rempl. crt.encre » apparaît, cela signifie qu'une cartouche de nettoyage ayant déjà été utilisée est installée. Remplacez-la par une cartouche de nettoyage neuve, puis procédez à nouveau au nettoyage de l'intérieur.
- Lorsque le message "Préparer récept. encre usag. neuf" apparaît, remplacez l'unité de collecteur d'encre par une neuve, puis procédez à nouveau au nettoyage de l'intérieur.
- Lorsque vous revenez au menu « <Nettoy. intér.> », augmentez la température de la pièce à 10 °C au moins, puis nettoyez l'intérieur à nouveau, depuis le début.
- Lorsque le message « Le capot avant droit est ouvert / Fermer le capot avant droit » apparaît, fermez le capot avant droit, puis procédez à nouveau au nettoyage de l'intérieur.
- Lorsque le message « Alim. OFF ON / Appeler SAV si@err.se reproduit » apparaît sans que le message "Échec@maintenance" ne s'affiche, remplacez la cartouche d'encre par une neuve, nettoyez l'unité de maintenance et effectuez une maintenance automatique des têtes d'impression. Une fois l'unité de maintenance nettoyée et la maintenance automatique des têtes d'impression effectuée, procédez à nouveau au nettoyage de l'intérieur, depuis le début, à l'aide d'une cartouche de nettoyage neuve.

Si le problème persiste toujours, même après avoir effectué les actions ci-dessus, nettoyez à nouveau l'intérieur, depuis le début, à l'aide d'une cartouche de nettoyage neuve.

Remarque

- Pendant le nettoyage, si l'unité de collecteur d'encre est pleine, un message peut s'afficher. Si le message "Nettoy. terminé@Redémarrer app." apparaît après l'opération de nettoyage, cela signifie que le nettoyage est correctement terminé.
- Après avoir nettoyé l'intérieur, l'appareil peut être rangé pendant environ un an et demie, pendant la période de cycle de vie du produit.

Utilisation du menu [Système]

Vous pouvez définir les fonctions de base nécessaires au fonctionnement de l'appareil. L'appareil peut utiliser ses paramètres d'usine par défaut. Ceci dit, les utilisateurs peuvent en modifier la configuration en fonction de leurs droits. Une fois la configuration initiale modifiée, les nouveaux paramètres sont conservés même si l'appareil est mis hors tension.

Éco. d'énergie

Utilisez le mode économie d'énergie pour réduire la consommation en électricité de l'appareil.

Vous pouvez indiquer la durée d'inactivité de l'appareil avant de passer en mode économie d'énergie. Lorsque l'appareil est en mode économie d'énergie, il a besoin de temps pour démarrer à la réception d'un travail d'impression. Vous pouvez spécifier la durée d'inactivité entre 5 et 60 minutes avant de passer enmode économie d'énergie.

- 5 minutes
- 15 minutes
- 30 minutes
- 45 minutes
- 60 minutes

Par défaut : [***5 minutes***]

Notif. e-mail

Vous pouvez indiquer si vous souhaitez envoyer une notification à une adresse électronique donnée stipulant une erreur de l'imprimante.

Utilisez le navigateur web pour spécifier l'adresse destinataire de la notification. Voir P. 162 "Notification de l'état de l'appareil par e-mail".

- ON
- OFF

Valeur par défaut : [**OFF**]

Unité de mesure

Vous pouvez basculer l'unité de mesure de "mm" à "inch" et vice-versa.

- mm
- inch

Région A (principalement l'Europe, l'Asie et la Chine)

Valeur par défaut : [**mm**]

Région B (principalement l'Amérique du Nord)

Valeur par défaut : [**inch**]

Imp. unidirect.

Vous pouvez configurer l'appareil pour éjecter l'encre uniquement quand la tête se déplace dans une direction particulière.

Normalement, la manière dont l'encre est éjectée dépend du type de tissu.

Si vous sélectionnez [Toujours], l'impression est effectuée de manière unidirectionnelle, quel que soit le type de tissu.

Grâce à l'impression unidirectionnelle, vous pouvez éliminer les écarts de synchronisation de l'éjection d'encre et, ainsi, éviter les erreurs d'enregistrement lors de l'impression de lignes fines.

Si vous sélectionnez [Détection auto], l'impression est effectuée selon les paramètres de l'option [Type de tissu :] spécifiée dans le pilote d'impression.

Normalement, sélectionnez [Détection auto]. Lorsque l'impression est effectuée sur des tissus d'épaisseurs différentes, ou qu'elle présente une aberration verticale ou un floutage, sélectionnez [Toujours].

- Détection auto
- Toujours

Valeur par défaut : [**Détection auto**]

Err.récup.image

Vous pouvez spécifier si l'[Erreur récupération page] est rapportée.

- Affichage
- Ne pas afficher

Option par défaut : [**Afficher**]

Afficher le nom de travail

Le nom du travail s'affiche à l'écran de la transmission du travail jusqu'à l'actionnement de la touche [Départ].

- ON
- OFF

Valeur par défaut : [**OFF**]

Afficher la version

Affiche la version du firmware.

Version de l'imprimante

Affiche la version du firmware de l'appareil.

Version WLAN

Permet d'afficher la version du LAN sans fil.

État réc.encre

Vous pouvez vérifier la capacité restante du réceptacle d'encre.

Modification du menu [Système]

La procédure suivante illustre comment définir le mode d'économie d'énergie.

1. **Appuyez sur la touche [▼/Menu].**
2. **Appuyez sur la touche [▲] ou [▼/Menu] pour afficher [Système], puis appuyez sur la touche [#Entrée].**

```
<Menu>
Système
```

3. **Appuyez sur la touche [▲] ou [▼/Menu] pour afficher [Éco. d'énergie], puis appuyez sur la touche [#Entrée].**

```
<Système>
Éco. d'énergie
```

4. **Appuyez sur la touche [#Entrée].**
5. **Appuyez sur la touche [▲] ou [▼/Menu] pour sélectionner le délai requis pour passer en mode économie d'énergie.**

```
<Min.Éco Énergie>
*5 minutes
```

6. **Appuyez sur la touche [#Entrée].**
7. **Appuyez sur la touche [Échap].**

Utilisation du menu [Interface hôte]

Dans le menu [Interface hôte], vous pouvez spécifier les paramètres relatifs à la connexion et à la communication. Les paramètres définis dans le menu [Interface hôte] restent valides même si l'appareil est mis hors tension.

Pour définir les paramètres réseau de l'appareil, utilisez le menu [Config. réseau].

Délai expiré E/S

Spécifiez le délai d'attente de l'imprimante pour recevoir une réponse de l'interface connectée. Une fois ce délai écoulé, l'appareil peut recevoir des données en provenance d'une autre interface.

Si votre Délai E/S est trop court, il peut s'écouler alors que le transfert des données est en cours. Si tel est le cas, un autre travail issu d'une autre interface interrompra le travail d'impression actuel.

Vous pouvez spécifier un délai entre 10 et 60 secondes.

- 10 secondes
- 15 secondes
- 20 secondes
- 25 secondes
- 60 secondes

Valeur par défaut : [15 secondes]

Config. réseau

Vous pouvez dorénavant définir des paramètres réseau.

Nom de la machine

Affiche le nom de l'appareil.

Nom d'hôte

Affiche le nom d'hôte de l'appareil.

Nom de domaine

Affiche le nom de domaine de l'appareil.

DNS IPv4

Spécifiez les paramètres du serveur DNS sous IPv4.

Si le DHCP est désactivé, saisissez les adresses IPv4 pour les serveurs DNS primaire et secondaire au format « xxx.xxx.xxx.xxx » (où chaque x représente un chiffre).

Par défaut : [0.0.0.0]

DDNS IPv4

Spécifiez le paramètre pour mettre à jour le nom d'hôte ou de domaine.

- ON

- OFF

Valeur par défaut : [ON]

DHCP

Vous pouvez spécifier s'il faut ou non utiliser le DHCP dans un environnement IPv4.

- ON
- OFF

Valeur par défaut : [OFF]

Adresse IPv4

Vous pouvez spécifier l'adresse IPv4 de l'appareil.

Lorsque le DHCP est activé, vous ne pouvez pas modifier l'adresse IP. Pour pouvoir la modifier, paramétrez DHCP sur Off.

Contactez votre administrateur réseau pour obtenir des informations sur la configuration réseau.

Valeur par défaut : [11.22.33.44]

Msq.ss-rés.IPv4

Vous pouvez spécifier le masque de sous-réseau.

Lorsque le DHCP est sur On, le masque de sous-réseau ne peut pas être modifié. Pour pouvoir la modifier, paramétrez DHCP sur Off. Contactez votre administrateur réseau pour obtenir des informations sur la configuration réseau.

Par défaut : [0.0.0.0]

Adr.passer.IPv4

Vous pouvez spécifier l'adresse de la passerelle IPv4.

Lorsque le DHCP est sur On, l'adresse de passerelle ne peut pas être modifiée. Pour pouvoir la modifier, paramétrez DHCP sur Off. Contactez votre administrateur réseau pour obtenir des informations sur la configuration réseau.

Par défaut : [0.0.0.0]

DDNS IPv6

Spécifiez le paramètre pour mettre à jour le nom d'hôte ou de domaine.

- ON
- OFF

Valeur par défaut : [ON]

DNS IPv6

Spécifiez les paramètres du serveur DNS sous IPv6.

Si le DHCP est désactivé, saisissez les adresses IPv6 pour les serveurs DNS primaire et secondaire sous la forme « xxxx:xxxx:xxxx:xxxx:xxxx:xxxx:xxxx:xxxx » (où chaque x représente un chiffre).

Valeur par défaut : [::]

DHCPv6

Vous pouvez spécifier s'il faut ou non utiliser le DHCP dans un environnement IPv6.

- DHCPv6-Lite
- DHCPv6-Complet
- OFF

Valeur par défaut : [OFF]

Ad.SansÉtatIPv6

Activez ou désactivez la configuration automatique de l'adresse IPv6 sans état.

- ON
- OFF

Valeur par défaut : [ON]

Adresse IPv6

Vous pouvez spécifier l'adresse IPv6 de l'appareil.

Adr.passer.IPv6

Vous pouvez spécifier l'adresse de passerelle IPv6.

Valeur par défaut : [::]

Protocole actif

Sélectionnez le protocole en paramétrant les protocoles IPv4, IPv6, HTTP (IPv4), HTTP (IPv6) et Web sur [Actif] ou [Inactif].

- Actif
- Inactif

Valeur par défaut : [Actif]

IPsec

Spécifiez l'état Actif/Inactif de la fonction IPSec de l'appareil.

- ON
- OFF

Valeur par défaut : [OFF]

Adresse MAC

Indique l'adresse MAC de l'appareil (adresse physique).

Vitesse Ethernet

Définissez la vitesse d'accès des réseaux.

Sélectionnez une vitesse qui corresponde à votre environnement réseau. [Sélection automatique] devrait normalement être sélectionnée.

- Sélection auto
- 10Mbps Half D.
- 10Mbps Full D.
- 100Mbps Half D.
- 100Mbps Full D.

Valeur par défaut : [Sélection auto]

Perm.commSNMPv3

Sélectionnez la communication SNMPv3 pour gérer l'appareil en utilisant MIB.

- Cryptogramme
- Texte en clair

Par défaut : [Cryptogramme]

Perm.SSL/ComTLS

Positionne la communication SSL/TLS sous IPv4 et IPv6 sur [Actif] ou [Inactif]. Ce mode de communication sera utilisé quand vous spécifierez les paramètres de l'appareil via un navigateur Web.

- Actif
- Inactif

Valeur par défaut : [Actif]

Rest.param.déf.

Vous pouvez réinitialiser les paramètres de réseau sur leurs valeurs par défaut.

LAN sans fil

Vous pouvez définir des paramètres pour un LAN sans fil.

État connexion

Affiche l'état de la connexion LAN sans fil.

- Déconnecté
- Initialisation
- Recherche en cours
- Connecté
- Arrêté

État signal sans fil

Affiche la puissance du signal LAN sans fil.

- Bon
- Correct
- Faible
- Non disponible

SSID

Vous pouvez afficher ou spécifier un SSID.

Méthode de sécurité

Vous pouvez spécifier le cryptage pour le LAN sans fil.

Par défaut : [WPA]

Config. simple

Sélectionnez [Config. simple] pour configurer les paramètres du LAN sans fil automatiquement. Sélectionnez les [Méthode PBC] ou [Méthode PIN] correcte pour la connexion au réseau via les points d'accès que vous pouvez utiliser.

Adresse MAC

Vous pouvez afficher l'adresse MAC du LAN sans fil (adresse physique).

Paramètres USB

Vous pouvez spécifier les paramètres de communication lorsque l'ordinateur et l'appareil sont connectés à l'aide d'un câble USB. En règle générale, vous ne devez pas les modifier.

Après avoir modifié ce paramètre, éteignez et rallumez l'appareil.

Vitesse USB

- Pleine vitesse
- Auto

Valeur par défaut : [Auto]

Config. port

- ON
- OFF

Valeur par défaut : [OFF]

Modification du menu [Interface hôte]

Cette section décrit un exemple de modification d'un paramètre dans le menu [Interface hôte].

1. **Appuyez sur la touche [▼/Menu].**

2. **Appuyez sur la touche [▲] ou [▼/Menu] pour afficher [Interface hôte] puis appuyez sur la touche [#Entrée].**

```
<Menu>
Interface hôte
```

3. **Appuyez sur la touche [▲] ou [▼/Menu] pour afficher [Délai E/S], puis appuyez sur la touche [#Entrée].**

```
<Interface hôte>
Délai E/S
```

4. **Appuyez sur la touche [▲] ou [▼/Menu] pour afficher [20 secondes], puis appuyez sur la touche [#Entrée].**

```
<Délai E/S>
20 secondes
```

5. **Appuyez sur la touche [Échap].**

Précautions à prendre lorsque le matériel est connecté à un réseau

Utilisation de DHCP

- Vous pouvez enregistrer le nom d'hôte vers un serveur DNS. Dans le menu Web Image Monitor, vous pouvez activer ou désactiver [Notifier le nom d'hôte au serveur DHCP]. Pour de plus amples informations, voir P. 158 "Modification des paramètres de l'appareil".
- L'agent relai DHCP n'est pas pris en charge.
- Les systèmes d'exploitation du serveur DHCP pris en charge sont : Windows Server 2008 et UNIX standard.
- Il est possible de vérifier l'adresse IP obtenue à partir du DHCP sur la page de configuration. Pour plus d'informations sur l'impression de la page de configuration, voir P. 114 "Utilisation du menu [Imp. liste/test]".
- Si vous disposez de plusieurs serveurs DHCP, effectuez la même configuration pour tous. L'imprimante utilise les informations issues du serveur DHCP qui répond le premier.

Utilisation du menu [Langue]

Cette section explique comment sélectionner la langue utilisée pour les paramètres et les messages affichés à l'écran.

1. **Appuyez sur la touche [▼/Menu].**
2. **Appuyez sur la touche [▲] une fois, puis appuyez sur la touche [#Entrée].**

   ```
   <Menu>
   Langue
   ```

3. **Appuyez sur la touche [▲] ou [▼/Menu] pour sélectionner la langue, puis appuyez sur la touche [#Entrée].**

   ```
   <Langue>
    *English
   ```

   Sur l'écran, les noms des langues disponibles sont affichés en anglais.

   Le message "Alim. OFF ON pr Modifier para." s'affiche.

4. **Mettez l'appareil hors tension et remettez-le sous tension.**

6. Surveillance et configuration de l'appareil

Ce chapitre décrit comment contrôler et configurer l'imprimante.

Utilisation de Affichage de l'état

Grâce à l'Affichage de l'état, vous pouvez vérifier l'état des travaux d'impression, les messages d'erreur concernant la quantité d'encre restante et d'autres informations sur l'état de l'imprimante.

Vous pouvez indiquer comment recevoir une notification concernant l'état des travaux d'impression au moyen de l'Affichage de l'état.

1. **Ouvrez la boîte de dialogue des [Options d'impression].**
2. **Cliquez sur l'onglet [Maintenance].**
3. **Cliquez sur [Paramètres affichage de l'état].**
4. **Dans la liste de la zone [Paramètres affichage de l'état], choisissez une méthode de démarrage de l'Affichage de l'état.**
5. **Appuyez deux fois sur [OK].**

Remarque

- Pour plus de détails sur les [Paramètres de surveillance de l'état], consultez l'aide du pilote d'impression.
- Vous pouvez annuler une impression à partir de l'Affichage de l'état. Voir P. 102 "Annulation d'impression à partir de l'Affichage de l'état".
- Pour vérifier la quantité d'encre restante, voir P. 184 "Remplacement d'une cartouche d'encre".
- Pour vérifier la quantité d'encre usagée, voir P. 190 "Remplacer un réceptacle d'encre".
- Pour vérifier les messages d'erreur sur Affichage de l'état, voir P. 240 "Erreurs Affichage de l'état".

Utilisation de Web Image Monitor

Vous pouvez effectuer à distance les actions suivantes en utilisant Web Image Monitor à partir d'un ordinateur client.

- Affichage de l'état ou des paramètres de l'appareil
- Paramétrage de l'appareil
- Définition des paramètres de notification par e-mail
- Définition des paramètres du protocole réseau
- Exécution de la maintenance
- Définition des paramètres de sécurité
- Réinitialisation de l'appareil
- Mise à jour du firmware de l'appareil

Configuration de l'appareil

Pour effectuer les actions depuis Web Image Monitor, le protocole TCP/IP est requis. Une fois que l'appareil est configuré pour utiliser TCP/IP, les opération à partir de Web Image Monitor deviennent disponibles.

Navigateurs Web recommandés

- Windows :

  Internet Explorer 6.0 ou version ultérieure

  Firefox 2,0 ou version ultérieure

- Mac OS :

  Safari 2,0 ou ultérieur

  Firefox 2,0 ou version ultérieure

Remarque

- Si vous utilisez les versions antérieures du navigateur Web cité ci-dessus, ou si JavaScript et des cookies ne sont pas activés lorsque vous utilisez le navigateur Web, vous risquez de vous heurter à des problèmes d'affichage et de fonctionnement.
- Avec les navigateurs Web déconseillés, certains éléments risquent de ne pas s'afficher correctement .
- Si vous utilisez un serveur proxy, modifiez les paramètres du navigateur Web. Contactez votre administrateur réseau pour obtenir des informations sur les paramètres.
- La page précédente risque de ne pas s'afficher même si vous appuyez sur le bouton Précédent d'un navigateur Web. Si tel est le cas, cliquez sur le bouton Actualiser dans un navigateur Web.

Affichage de la page principale

Cette section contient des informations sur la page d'accueil et sur l'affichage de Web Image Monitor.

1. **Lancez le navigateur Web.**
2. **Dans la barre d'adresse, saisissez « http://(adresse IP ou nom d'hôte de l'appareil)/ ».**

   Lors du paramétrage du protocole de communication cryptée SSL, sous l'environnement dans lequel est émise l'authentification serveur, saisissez « https://(adresse IP ou nom d'hôte de l'appareil)/ ».

La page de Web Image Monitor affichée se présente comme suit :

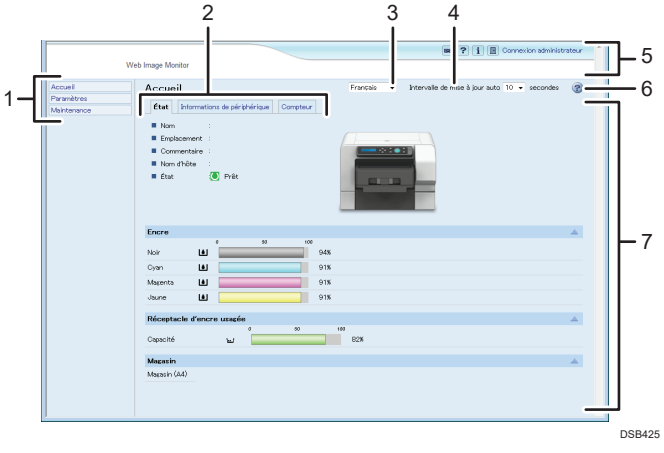

1. **Zone de menus**

   Un menu s'affiche.

2. **Zone d'onglets**

   Des informations relatives à chaque menu s'affichent.

3. **Menu de sélection de la langue**

   Sélectionnez une langue.

   Si la page affichée est tronquée lors de l'utilisation d'un système d'exploitation en anglais, sélectionnez « English » dans le menu de sélection de la langue.

4. **Intervalle de mise à jour auto**

   Vous pouvez préciser l'intervalle de mise à jour dans la zone de travail de l'onglet [État].

Les informations pour les autres menus et onglets ne sont pas automatiquement mises à jour, veuillez alors cliquer sur [Rafraîchir] pour mettre à jour.

Valeur par défaut : [**10 secondes**]

5. **Zone d'en-tête**

   Vous pouvez vérifier la version du firmware de l'appareil en cliquant sur . Vérifiez si vous devez mettre à jour le firmware en comparant sa version avec la dernière version en regardant sur Internet. Vous pouvez modifier les paramètres de l'appareil en cliquant sur [Connexion administrateur] pour accéder à l'appareil en tant qu'administrateur.

   Vous pouvez vérifier les réponses aux questions fréquentes et d'autres informations utiles concernant l'utilisation de cet appareil.

   Cliquez sur pour consulter les questions fréquentes. Une connexion Internet est requise pour afficher la FAQ.

6. **Aide**

   Utilisez l'aide pour afficher le contenu des fichiers d'aide.

   Voir P. 169 "À propos de l'Aide de Web Image Monitor".

7. **Zone principale**

   Affiche le contenu de l'élément sélectionné dans la zone Menu.

   Voir P. 169 "À propos de l'Aide de Web Image Monitor".

Remarque

- Pour afficher Web Image Monitor, cliquez sur [Web Image Monitor...] dans l'onglet [Configurat °/À propos de] de la boîte de dialogue [Options d'impression].

Menu

Cette section décrit les éléments dans le menu du navigateur Web.

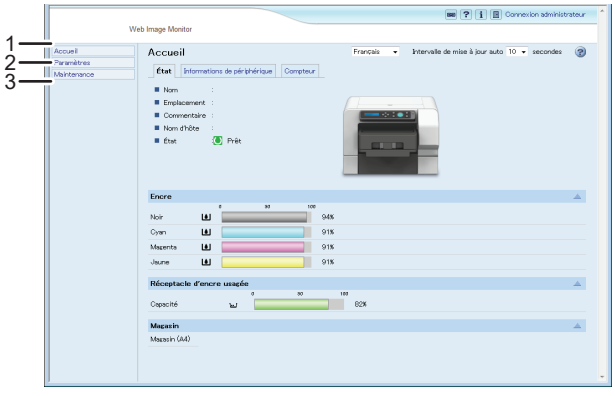

DSB426

1. **Accueil**

   Les onglets [État], [Infos de périphérique] et [Compteur] sont affichés. La zone de travail affiche plus d'informations sur le menu à onglets.

2. **Paramètres**

   Définissez les paramètres système pour l'appareil, les paramètres de l'interface et la sécurité.

3. **Maintenance**

   Cliquez pour effectuer la maintenance de l'imprimante.

Connexion à l'aide de Web Image Monitor

Pour modifier les paramètres de l'appareil, connectez-vous sur l'appareil en administrateur.

1. **Lancez le navigateur Web.**
2. **Dans la barre d'adresse, saisissez « http://(adresse IP ou nom d'hôte de l'appareil)/ ».**
3. **Cliquez sur [Connexion administrateur].**

   Une boîte de dialogue s'affiche pour y saisir le nom d'utilisateur et le mot de passe.

4. **Saisissez le nom d'utilisateur et le mot de passe puis cliquez sur [OK].**

   Si vous effectuez cette opération pour la première fois, saisissez « admin » dans le champ Nom d'utilisateur et laissez le champ Mot de passe vide.

   Pour des raisons de sécurité, il est important de modifier le mot de passe.

5. **Dans la zone de menu, cliquez sur [Paramètres].**
6. **Spécifiez les paramètres de l'appareil.**
7. **Cliquez sur [OK].**

   Les paramètres spécifiés sont transmis à l'appareil.

Modification des paramètres de l'appareil

Vous pouvez spécifier les paramètres suivants sur chaque page de Web Image Monitor.

Zone [Paramètres périphérique]

- Page [Système]
  - [Paramètres généraux]

    Vous pouvez spécifier les options [Nom du périphérique], [Commentaire] et [Emplacement].
  - [Paramètre de fichier source d'aide]

    Vous pouvez définir [Fichier source d'aide].
- Page [Date/heure]

  Vous pouvez specifier [Définir date], [Réglage Heure], [Adresse serveur SNTP], [Intervalle de remise SNTP], [Fuseau horaire] et [Paramètres heure d'été].
- Page [E-mail]

  Pour obtenir des renseignements sur les éléments et les descriptions, voir P. 162 "Notification de l'état de l'appareil par e-mail".
- Page [Mise à jour ROM]

  Vous pouvez vérifier la version de firmware de la ROM et mettre à jour le firmware si nécessaire. Téléchargez la dernière mise à jour sur le site web du fabricant et mettez à jour le firmware en suivant les instructions affichées.

Zone [Notification e-mail auto]

Voir P. 162 "Notification de l'état de l'appareil par e-mail".

Zone [Outils administrateur]

- Page [Authentification administrateur]

  Vous pouvez spécifier [Nouveau mot de passe] et [Confirmer nouveau mot de passe].
- Page [Restaurer paramètres par défaut]

  Vous pouvez restaurer les paramètres par défaut pour l'interface réseau.

Zone [Interface]

- Page [Paramètres interface]
  - [Ethernet]

Vous pouvez spécifier [Vitesse Ethernet].

- Page [Wireless LAN Settings]
  - [Paramètres LAN sans fil]

    Vous pouvez spécifier [SSID] et [Méthode de sécurité].
  - [Paramètres WEP]

    Vous pouvez spécifier [Nouvelle clé WEP] et [Confirmer la clé WEP].
  - [Paramètres WPA]

    Vous pouvez spécifier [Méthode de cryptage WPA], [Méthode d'authentification WPA], [PSK], [Confirmer le PSK], [Nom utilisateur], [Type EAP], [Mot de passe] et [Confirmer le mot de passe].
  - [Mise à jour de firmware]

    Vous pouvez mettre à jour le firmware du LAN sans fil si nécessaire.

    Téléchargez la dernière mise à jour sur le site web du fabricant et mettez à jour le firmware en suivant les instructions affichées.

Zone [Réseau]

- Page [IPv4]

  Vous pouvez choisir d'activer ou de désactiver [IPv4].
  - [Ethernet + LAN sans fil]

    Vous pouvez spécifier [Nom d'hôte], [DHCP], [Notifier le nom d'hôte au serveur DHCP], [Nom de domaine], [Utiliser le nom de domaine], [Adresse IPv4], [Masque sous-réseau] et [AutoIP].
  - [Détails]

    Vous pouvez spécifier [Adresse passerelle par défaut], [Serveur DNS 1], [Serveur DNS 2], [Priorité protocole DNS], [LPR(515)], [DIPRINT(9100)], [IPP(80/631)], [WSD (Périphérique)], [Numéro de port WSD (Périphérique)], [WSD (Imprimante)], [Numéro de port WSD (Imprimante)], [WSD (Imprimante) / Temporisation IPP] et [LLTD].
- Page [IPv6]

  Vous pouvez choisir d'activer ou de désactiver [IPv6].
  - [Ethernet + LAN sans fil]

    Vous pouvez spécifier les options [Nom d'hôte], [Nom de domaine], [Configuration automatique d'adresse sans état] et [Adresse de configuration manuelle].
  - [Détails]

    Vous pouvez spécifier [Adresse passerelle par défaut], [Serveur DNS 1], [Serveur DNS 2], [Priorité protocole DNS], [LPR(515)], [DIPRINT(9100)], [IPP(80/631)], [WSD (Périphérique)], [Numéro de port WSD (Périphérique)], [WSD (Imprimante)], [Numéro de port WSD (Imprimante)], [WSD (Imprimante) / Temporisation IPP] et [LLTD].

- Page [DHCPv6]

  Vous pouvez spécifier [Mode de fonctionnement DHCPv6], [IAID] et [Temporisation de la demande].

- Page [DDNS]

  Vous pouvez spécifier [IPv4], [IPv6], [Enregistrement A pour DHCP], [Enregistrement AAAA pour DHCPv6], [Opération lors de la duplication des enregistrements] et [Intervalle de mise à jour de l'enregistrement du périphérique].

- Page [SNMP]
  - [Protocole]

    Vous pouvez choisir d'activer ou de désactiver IPv4 et IPv6 lors de l'utilisation de [SNMP(161)].

  - [Paramètre SNMPv1,v2]

    Vous pouvez spécifier [Fonction SNMPv1,v2], [SNMPv1 Trap Communication] et [SNMPv2 Trap Communication].

  - [Communauté]

    Vous pouvez configurer jusque quatre communautés SNMP.

- Page [SNMPv3]
  - [Paramètre SNMPv3]

    Vous pouvez spécifier [Fonction SNMPv3], [SNMPv3 Trap Communication] et [Permettre communication SNMPv3].

  - [Permettre communication SNMPv3]

    Vous pouvez configurer jusque cinq destinataires d'interruption SNMPv3.

  - [Compte (Utilisateur)]

    Vous pouvez spécifier [Nom du compte (Utilisateur)], [Mot de passe authentification (Utilisateur)], [Nouvelle saisie du mot de passe authentification (Utilisateur)], [Mot de passe de cryptage (Utilisateur)], [Saisir à nouveau le mot de passe de cryptage (Utilisateur)] et [Type d'accès (Utilisateur)].

  - [Compte (Administrateur)]

    Vous pouvez spécifier [Nom du compte (Administrateur)], [Mot de passe authentification (Administrateur)], [Nouvelle saisie du mot de passe authentification (Administrateur)], [Mot de passe de cryptage (Administrateur)], [Saisir à nouveau le mot de passe de cryptage (Administrateur)] et [Type d'accès (Administrateur)].

- Page [Bonjour]

  Vous pouvez choisir d'activer ou de désactiver IPv4 et IPv6 lors de l'utilisation de [Bonjour].

  - [Détails]

    Vous pouvez spécifier [Nom d'ordinateur] et [Emplacement].

- [Priorité d'ordre d'impression]

  Vous pouvez spécifier [DIPRINT], [LPR] et [IPP].

Zone [Sécurité]

- Page [Sécurité réseau]
  - [Version SSL/TLS]

    Vous pouvez spécifier [TLS1.1], [TLS1.0] et [SSL3.0].
  - [Paramètres de communication cryptée]

    Vous pouvez spécifier [AES], [3DES] et [RC4].
- Page [Droits d'accès]
  - [IPv4]

    Vous pouvez configurer jusque cinq plages de droits d'accès.
  - [IPv6]

    Vous pouvez configurer jusque cinq paramètres [Plage] et [Masque].
- Page [Authentification IPP]

  Vous pouvez définir jusque dix paramètres [Authentification], [Nom utilisateur] et [Mot de passe].
- Page [SSL/TLS]

  Vous pouvez spécifier [SSL/TLS(443)] et [Permettre communication SSL/TLS].
- Page [Certificat de site]
  - [Certificat de site importé]

    Vous pouvez sélectionner [Supprimer] ou [Mettre à jour le certificat pour qu'il soit digne de confiance] pour un certificat de site importé.
  - [Certificat de site à importer]

    Importer le certificat de site conformément aux instructions affichées.
- Page [Certificat de périphérique]

  Vous pouvez sélectionner [Créer], [Demande], [Installer], [Installer le certificat intermédiaire], [Supprimer/Annuler demande] et [Supprimer le certificat intermédiaire] pour trois certificats maximum.
  - [Certification]

    Sélectionnez le certificat à utiliser dans [SSL/TLS], [LAN sans fil] et [IPsec].
- Page [IPsec]

  Vous pouvez spécifier [IPsec].

  Vous pouvez configurer jusque dix paramètres.

Zone [@Remote]

- Page [Configuration de la Remote Communication Gate]

  Vous pouvez spécifier le paramètre [N° de demande] à utiliser dans [Confirmer] et [Programme] pour la Remote Communication Gate. Lorsque le paramètre [État] est défini sur [Enregistré], le paramètre [N° de demande] utilisé pour l'enregistrement s'affiche.

- Page [Serveur proxy de la Remote Communication Gate]

  Vous pouvez déterminer si le [Serveur proxy de la Remote Communication Gate] doit être activé ou désactivé.

  Vous pouvez spécifier les paramètres [Adresse proxy], [Numéro de port], [Nom utilisateur], [Mot de passe] et [Confirmer mot de passe].

Notification de l'état de l'appareil par e-mail

Vous pouvez être averti de l'état de l'appareil par e-mail, par exemple, en cas d'erreur d'impression.

L'e-mail de notification sur l'état de l'appareil sera envoyé à l'adresse électronique de destination spécifiée comme telle au préalable. Vous pouvez également spécifier l'heure et l'état souhaités pour la notification.

Important

- **Selon l'application de messagerie utilisée, un avertissement de hameçonnage (phishing) peut s'afficher lorsque vous recevez un e-mail. Pour éviter l'apparition de ces avertissements, consultez l'Aide de l'application de messagerie pour obtenir des informations détaillées sur l'enregistrement des destinataires fiables.**

Pour recevoir des rapports sur l'état de l'appareil par e-mail, réglez [Notif. e-mail] sur [ON] dans le menu [Système], puis définissez l'adresse e-mail et les autres paramètres nécessaires à l'aide de Web Image Monitor. Le paramètre [Notification e-mail auto] ne peut être modifié que par l'administrateur.

L'état suivant peut être notifié :

- Une erreur d'impression est survenue.
- L'encre dans la cartouche d'impression indiquée est épuisée.
- L'encre sera bientôt épuisée.
- L'unité de collecte d'encre doit être remplacée maintenant.
- L'unité de collecte d'encre doit bientôt être remplacée.
- Le tissu s'est coincé.
- Le format du magasin est incorrect.
- Un capot est ouvert.
- La partie spécifiée, comme une cartouche d'encre, n'est pas installée correctement.
- L'appareil est hors de la plage de températures acceptables pour l'impression.

- Le nombre total de pages imprimées.

Remarque

- Pour en savoir plus sur Notif. e-mail, voir P. 142 "Utilisation du menu [Système]".
- Pour en savoir plus sur la procédure de connexion en tant qu'administrateur, voir P. 157 "Connexion à l'aide de Web Image Monitor".

Spécification de la notification de l'état de l'imprimante par e-mail

Sur la page [E-mail], vous pouvez spécifier les paramètres de base et d'authentification pour l'envoi d'e-mail.

Vous pouvez activer ou désactiver Notification e-mail auto. L'« Adresse e-mail de l'administrateur » s'affiche dans le message de l'e-mail. L'« Adresse e-mail du périphérique » s'affiche dans la zone « De ».

[Notification e-mail auto]

Vous pouvez choisir d'activer ou de désactiver cette fonction.

Valeur par défaut : [**Désactivé**]

[Adresse e-mail du périphérique]

Saisissez l'adresse e-mail du périphérique à l'aide de 127 caractères maximum.

Valeur par défaut : Vide

[Adresse e-mail de l'administrateur]

Saisissez l'adresse e-mail de l'administrateur à l'aide de 127 caractères maximum.

Valeur par défaut : Vide

[Corps de l'e-mail]

Saisissez des messages à l'aide de 255 caractères maximum.

Valeur par défaut : Vide

[SMTP]

Vous pouvez spécifier le nom du serveur SMTP et le n° de port SMTP. Si vous spécifiez le paramètre d'authentification SMTP, vous pouvez envoyer des e-mails aux destinataires pour lesquels le serveur de messagerie exécute une authentification SMTP.

Si vous spécifiez le paramètre d'authentification SMTP, vous pouvez vous connecter aux serveurs SMTP exigeant une authentification. Les protocoles d'authentification pris en charge sont les suivants : CRAM MD5, PLAIN et LOGIN.

- [Nom du serveur SMTP]

  Saisissez le nom du serveur en 127 caractères maximum.

  Valeur par défaut : Vide

- [N° du port SMTP]

Valeur par défaut : [**25**]

- [AUTH SMTP]

  Vous pouvez choisir d'activer ou de désactiver cette fonction.

  Valeur par défaut : [**Désactivé**]

- [Nom utilisateur authentification SMTP]

  Saisissez un nom utilisateur de 191 caractères maximum.

  Valeur par défaut : Vide

- [Mot de passe authentification SMTP]

  Saisissez un mot de passe de 63 caractères maximum.

  Valeur par défaut : Vide

- [Confirmer le mot de passe authentification SMTP]

  Saisissez un mot de passe de 63 caractères maximum.

  Valeur par défaut : Vide

- [Cryptage de l'authentification SMTP]

  Si vous sélectionnez [Sélection auto], l'imprimante se connecte en utilisant DIGEST MD5, CRAM MD5, Authentification NTLM, LOGIN puis PLAIN.

  Si vous sélectionnez [ON], l'imprimante se connecte en utilisant DIGEST MD5, CRAM MD5 puis Authentification NTLM.

  Si vous sélectionnez [OFF], l'imprimante se connecte en utilisant LOGIN puis PLAIN.

  Valeur par défaut : [**Sélection auto**]

[POP avant SMTP]

Si vous spécifiez le paramètre d'authentification SMTP, vous pouvez envoyer des e-mails aux destinataires pour lesquels le serveur de messagerie exécute une authentification SMTP.

Si vous utilisez POP avant SMTP, vous pouvez vous connecter sur un serveur SMTP prenant en charge POP avant SMTP.

Vous pouvez spécifier si vous souhaitez utiliser POP avant SMTP et préciser le nom du serveur POP, son numéro de port, son nom d'utilisateur et son mot de passe.

- [POP avant SMTP]

  Vous pouvez choisir d'activer ou de désactiver cette fonction.

  Valeur par défaut : [**Désactivé**]

- [Nom de l'utilisateur POP]

  Saisissez un nom utilisateur de 127 caractères maximum.

  Valeur par défaut : Vide

- [Mot de passe POP]

Saisissez un mot de passe de 63 caractères maximum.

Valeur par défaut : Vide

- [Confirmer le mot de passe POP]

  Saisissez un mot de passe de 63 caractères maximum.

  Valeur par défaut : Vide

- [Cryptage de l'authentification POP]

  Si vous sélectionnez [Sélection auto], l'imprimante se connecte par connexion APOP puis par texte simple.

  Si vous sélectionnez [ON], l'imprimante se connecte uniquement par connexion APOP.

  Si vous sélectionnez [OFF], l'imprimante se connecte uniquement par texte simple.

  Valeur par défaut : [**Sélection auto**]

- [Définition délai après authentification POP]

  En mode veille après une authentification POP (en millisecondes), vous pouvez spécifier la durée d'attente de l'imprimante pour se connecter au serveur SMTP après une connexion au serveur POP.

  Valeur par défaut : [**300 milliseconde**]

[POP3/IMAP4]

- [Nom du serveur POP]

  Saisissez le nom du serveur en 127 caractères maximum.

  Valeur par défaut : Vide

[Port de réception e-mail]

- [N° de port de réception POP3.]

  Valeur par défaut : [**110**]

Notification e-mail auto : Notification d'erreur par e-mail : Groupe 1-3

[Groupes de notification]

- [Nom du groupe]

  Saisissez un nom de groupe de 19 caractères maximum.

  Valeur par défaut : Vide

- [Langue de l'e-mail]

  Vous pouvez sélectionner la langue utilisée pour l'e-mail.

  Valeur par défaut : [**English**]

- [Objet]

  Saisissez un objet de 31 caractères maximum.

Valeur par défaut : Vide

- [Message]

  Saisissez un message de 255 caractères maximum.

  Valeur par défaut : Vide

[Notifier]

- [Notification 1-5]

  Saisissez 19 caractères maximum pour [Nom] et 127 caractères maximum pour [Adresse e-mail].

  Valeur par défaut : Vide

[Éléments en erreur à notifier]

Sélectionnez quelles erreurs sont envoyées par notification par e-mail.

- [Erreur : Imprimante]
- [Plus d'encre]
- [Niveau d'encre bas]
- [Remplacer le réceptacle d'encre usagée]
- [Préparer un nouveau réceptacle d'encre usagée]
- [Incident tissu]
- [Non concordance de format]
- [Capot ouvert]
- [Unité/Cartouche non installée]
- [Le périphérique ne peut pas être utilisé dans ces conditions de température.]

Valeur par défaut : Non sélectionné

Notification e-mail auto : Notification de compteur : Groupe

[Groupes de notification]

- [Langue de l'e-mail]

  Vous pouvez sélectionner la langue utilisée pour l'e-mail.

  Valeur par défaut : [**English**]

- [Objet]

  Saisissez un objet de 31 caractères maximum.

  Valeur par défaut : Vide

[Notifier]

- [Notification 1-5]

Saisissez 19 caractères maximum pour [Nom] et 127 caractères maximum pour [Adresse e-mail].

Valeur par défaut : Vide

[Élément de notification]

- [Total des pages imprimées]

  Valeur par défaut : Non sélectionné

Notification e-mail auto : Paramètres détaillés pour notification d'erreur

[Erreur : Imprimante]

- [Notifier quand erreur :]

  Valeur par défaut : [**Se produit**]

- [Notifier dans :]

  Par défaut : [**0 minute(s)**]

[Plus d'encre]

- [Notifier quand erreur :]

  Valeur par défaut : [**Se produit**]

- [Notifier dans :]

  Par défaut : [**0 minute(s)**]

[Niveau d'encre bas]

- [Notifier quand erreur :]

  Valeur par défaut : [**Se produit**]

- [Restant]

  Valeur par défaut : [10 %]

[Remplacer le réceptacle d'encre usagée]

- [Notifier quand erreur :]

  Valeur par défaut : [**Se produit**]

- [Notifier dans :]

  Par défaut : [**0 minute(s)**]

[Préparer un nouveau réceptacle d'encre usagée]

- [Notifier quand erreur :]

  Valeur par défaut : [**Se produit**]

- [Restant]

  Valeur par défaut : [10 %]

[Incident tissu]

- [Notifier quand erreur :]

  Valeur par défaut : [**Se produit**]
- [Notifier dans :]

  Par défaut : [**0 minute(s)**]

[Non concordance de format]

- [Notifier quand erreur :]

  Valeur par défaut : [**Se produit**]
- [Notifier dans :]

  Par défaut : [**0 minute(s)**]

[Capot ouvert]

- [Notifier quand erreur :]

  Valeur par défaut : [**Se produit**]
- [Notifier dans :]

  Par défaut : [**0 minute(s)**]

[Unité/Cartouche non installée]

- [Notifier quand erreur :]

  Valeur par défaut : [**Se produit**]
- [Notifier dans :]

  Par défaut : [**0 minute(s)**]

[Le périphérique ne peut pas être utilisé dans ces conditions de température.]

- [Notifier quand erreur :]

  Valeur par défaut : [**Se produit**]
- [Notifier dans :]

  Par défaut : [**0 minute(s)**]

Notification e-mail auto: Notification de compteur

[Total des pages imprimées]

- [Méthode de notification]

  Valeur par défaut : [**Nombre de pages**]
- [Intervalle]

  Valeur par défaut : [**100 par page**]
- [Date de notification]

Valeur par défaut : [1]

À propos de l'Aide de Web Image Monitor

Vous pouvez afficher l'Aide sur les opérations réalisables par le biais de Web Image Monitor.

Si vous pouvez accéder à Internet :

1. **Lancez le navigateur Web.**
2. **Dans la barre d'adresse, saisissez « http://(adresse IP ou nom d'hôte de l'appareil)/ ».**
3. **Cliquez sur .**

   La page d'accueil de l'Aide s'affiche.

   Si vous cliquez sur sur la page affichée, vous pouvez consulter l'Aide pour cette page.

Si vous ne pouvez pas accéder à Internet :

1. **Insérez le CD du pilote dans le lecteur de CD-ROM.**
2. **Cliquez sur [Parcourir ce disque].**
3. **Double-cliquez sur le dossier WIMHELP.**
4. **Copiez le dossier de langue et enregistrez-le sur votre ordinateur.**
5. **Ouvrez le dossier de langue que vous avez enregistré.**
6. **Ouvrez le fichier index.html.**

SNMP

L'interface Ethernet comprend l'agent SNMP (Simple Network Management Protocol) pour l'UDP.

Grâce au gestionnaire SNMP, vous pouvez obtenir des données de l'imprimante.

Le nom de communauté par défaut est « public ». Si vous utilisez ce nom, vous pouvez obtenir des données MIB.

MIB prises en charge

SNMPv1/v2c/SNMPv3

- MIB-II
- PrinterMIB
- HostResourceMIB
- RicohPrivateMIB
- PrinterPortMonitorMIB
- IP Forwarding Table MIB

SNMPv3

- SNMPv2-MIB
- SNMP-FRAMEWORK-MIB
- SNMP-MPD-MIB
- SNMP-TARGET-MIB
- SNMP-NOTIFICATION-MIB
- SNMP-USER-BASED-SM-MIB
- SNMP-VIEW-BASED-AMC-MIB
- SNMP-COMMUNITY-MIB

7. Utilisation de l'appareil avec un Macintosh

Ce chapitre explique comment utiliser l'appareil avec un Macintosh.

Configuration système requise pour Macintosh

L'appareil est compatible avec Mac OS X 10.8 et les versions ultérieures.

L'environnement d'exploitation du pilote d'impression dépend de l'application en cours d'utilisation.

Le serveur OS X Server n'est pas pris en charge.

Remarque

- Vous pouvez utiliser une imprimante réseau uniquement via une connexion TCP/IP. Vous ne pouvez pas utiliser AppleTalk.

Instructions applicables à la fois aux ordinateurs Macintosh et Windows

Les instructions des sections suivants s'appliquent à la fois aux ordinateurs Windows et Macintosh.

Vérifier l'état et les paramètres de l'appareil

Voir P. 114 "Utilisation du menu [Imp. liste/test]".

Spécifier les paramètres d'interface et réseau

Voir P. 145 "Utilisation du menu [Interface hôte]".

Tissu pouvant être utilisé et précautions correspondantes

Voir P. 73 "Tissu".

Chargement de tissus

Voir P. 75 "Chargement de tissus".

Indication des paramètres de l'appareil à l'aide d'un navigateur Web

Voir P. 154 "Utilisation de Web Image Monitor".

Vérifier le nombre de pages imprimées

Voir P. 110 "Utilisation du menu [Compteur]".

Ajuster la qualité d'impression

Voir P. 116 "Utilisation du menu [Maintenance]".

Spécifier les paramètres système

Voir P. 142 "Utilisation du menu [Système]".

Sélectionner la langue d'affichage

Voir P. 151 "Utilisation du menu [Langue]".

Restreindre les fonctions de l'appareil

Voir P. 183 "Restrictions des fonctions de l'appareil".

Remplacement d'une cartouche d'encre

Voir P. 184 "Remplacement d'une cartouche d'encre".

Remplacer un réceptacle d'encre

Voir P. 190 "Remplacer un réceptacle d'encre".

Nettoyage

Voir P. 197 "Nettoyage".

Déplacement

Voir P. 202 "Déplacement".

Mise au rebut

Voir P. 204 "Mise au rebut".

En cas de non utilisation pendant une longue période

Voir P. 205 "En cas de non utilisation pendant une longue période".

L'impression ne démarre pas.

Voir P. 214 "L'impression ne démarre pas".

Le magasin ne fonctionne pas normalement

Voir P. 216 "Le magasin ne fonctionne pas correctement".

Les résultats d'impression ne sont pas satisfaisants

Voir P. 225 "Les résultats d'impression ne sont pas satisfaisants".

Messages d'erreur et d'état à l'écran

Voir P. 234 "Messages d'erreur et d'état sur l'écran".

Logiciel sur le CD-ROM

Voir P. 249 "Logiciel sur le CD-ROM".

Installation du pilote d'impression sur un Macintosh

Cette section explique comment installer le pilote d'impression sur un Macintosh puis enregistrer l'imprimante en fonction du type de connexion.

Les procédures suivantes reposent sur Mac OS X 10.11. Les procédures de votre appareil peuvent varier légèrement de celles indiquées ici si vous utilisez une autre version de Mac OS.

Important

- Vous ne pouvez pas installer le pilote d'impression si d'autres applications sont ouvertes. Veillez à fermer toutes les applications avant d'installer ce pilote.
- Vous devez vous connecter en tant qu'Administrateur pour installer le pilote d'impression. Pour plus de détails, consultez l'administrateur du Macintosh en question.

1. Insérez le CD du pilote dans le lecteur de CD-ROM.
2. Double-cliquez sur le dossier [macOS].
3. Double-cliquez sur le dossier [RPCS_R].
4. Double-cliquez sur l'icône « nom du produit.pkg ».
5. Cliquez sur [Continuer] trois fois.
6. Cliquez sur [Accepter].
7. Sélectionnez l'emplacement d'installation, puis cliquez sur [Continuer].
8. Cliquez sur [Installer].

   Pour sélectionner l'emplacement d'installation du fichier, cliquez sur [Modifier l'emplacement d'installation...].
9. Saisissez le nom d'utilisateur et le mot de passe de l'administrateur, puis cliquez sur [Installer le logiciel].
10. Cliquez sur [Fermer].

Ajouter l'imprimante via une connexion USB par le panneau de préférences Imprimantes et scanners

Important

- Connectez l'appareil au port USB à l'avance et allumez-le.

1. Dans le menu [Pomme], cliquez sur [Préférences système...], puis cliquez sur [Imprimantes et scanners].

2. Dans la liste des imprimantes, sélectionnez une imprimante automatiquement reconnue par « plug-and-play », puis cliquez sur [−] pour la supprimer.
3. Cliquez sur [Supprimer une imprimante].
4. Cliquez sur [+].
5. Cliquez sur [Par défaut], et assurez-vous que le paramètre [Type] est défini sur [USB].
6. Sélectionnez le nom de l'imprimante que vous souhaitez utiliser.
7. Vérifiez que le nom du produit s'affiche dans le champ [Nom], puis cliquez sur [Ajouter].

   Le nom de l'imprimante ajoutée apparaît dans [Imprimantes et scanners].
8. Cliquez sur [×].

Ajouter l'imprimante dans le panneau Imprimanets et scanners en utilisant Bonjour

Vous pouvez configurer l'appareil pour imprimer en utilisant Bonjour. Vous pouvez connecter la machine par Ethernet ou par LAN sans fil.

Important

- Avant d'imprimer, veillez à positionner [Bonjour] sur [Actif] en utilisant Web Image Monitor.

1. Dans le menu [Pomme], cliquez sur [Préférences système...], puis cliquez sur [Imprimantes et scanners].
2. Cliquez sur [+].
3. Cliquez sur [Par défaut], puis sélectionnez l'imprimante. Assurez-vous que le paramètre [Type] est défini sur [Bonjour].
4. Vérifiez que le nom du produit s'affiche dans le champ [Nom], puis cliquez sur [Ajouter].

   Le nom de l'imprimante ajoutée apparaît dans [Imprimantes et scanners].
5. Cliquez sur [×].

Ajouter une imprimante via une connexion réseau par la panneau de préférences Imprimantes et scanners

Important

- Connectez au préalable l'appareil au réseau et allumez-le.
- Spécifiez au préalable l'adresse IP de l'appareil sur son panneau de commande.

1. Dans le menu [Pomme], cliquez sur [Préférences système...], puis cliquez sur [Imprimantes et scanners].
2. Cliquez sur [+].

3. **Cliquez sur [IP].**
4. **Dans le menu [Protocole :], sélectionnez [HP Jetdirect - Socket].**
5. **Dans le champ [Adresse :], saisissez l'adresse IP ou le nom d'hôte de l'imprimante à utiliser.**
6. **Sélectionnez [Sélectionner un logiciel...] dans le champ [Utiliser :].**
7. **Sélectionnez le nom de l'imprimante que vous souhaitez utiliser dans la liste, cliquez sur [OK], puis sur [Ajouter].**

   L'adresse IP de l'imprimante ajoutée apparaît dans [Imprimantes et scanners].
8. **Cliquez sur [×].**

Maintenance de l'appareil à l'aide d'un Macintosh

Vous pouvez effectuer la maintenance de l'appareil à l'aide d'un Macintosh.

Pour plus d'informations sur la maintenance, voir P. 116 "Utilisation du menu [Maintenance]".

Affichage de l'[Utilitaire de maintenance] sur un Macintosh

1. **Dans le menu [Pomme], cliquez sur [Préférences système...], puis cliquez sur [Imprimantes et scanners].**
2. **Sélectionnez l'imprimante que vous souhaitez utiliser, puis cliquez sur [Options et fournitures].**

   Si vous voulez utiliser une imprimante réseau, sélectionnez l'adresse IP ou le nom d'hôte de l'imprimante.
3. **Cliquez sur [Utilitaire], puis sur [Ouvrir l'utilitaire de l'imprimante].**

   Si [Utilitaire de maintenance] est affiché, la communication bidirectionnelle est disponible.

Remarque

- Pour plus d'informations sur [Utilitaire de maintenance], reportez-vous à l'Aide du pilote d'impression.

Impression avec un Macintosh

Cette section explique comment charger du tissu dans le magasin et imprimer sur celui-ci.

La procédure d'ouverture du panneau des propriétés de l'imprimante sur un Macintosh dépend de l'application utilisée.

Pour plus de détails, consultez le manuel de l'application.

1. **Sur le support de magasin, chargez le magasin dans lequel le tissu a été chargé.**

   La procédure de chargement du tissu dépend du type de tissu. Voir P. 75 "Chargement de tissus".

   Si vous souhaitez modifier les paramètres de conditions d'impression pour le format du support, le mode d'impression, le mode de couleur et le profil couleur, les droits d'administrateur sont nécessaires.

   Vous devez vous connecter en tant que membre du groupe des administrateurs. Si vous ne souhaitez pas modifier les paramètres de conditions d'impression, passez à l'étape 8.
2. **Ouvrez l'application Terminal et saisissez la commande « > cupsctl WebInterface=yes ».**
3. **Accédez à un navigateur Internet et saisissez localhost: 631 dans la barre d'adresse.**
4. **Dans l'onglet [Imprimantes], sélectionnez l'imprimante à utiliser.**

   Si vous souhaitez utiliser une imprimante connectée au réseau, sélectionnez l'imprimante en fonction de son adresse IP.

   Dans le menu dans lequel apparaissent le nom des applications (telles qu'Aperçu), vous pouvez sélectionner des éléments comme [Fonctions de l'imprimante].

   Si nécessaire, modifiez les paramètres de chaque élément.
5. **Sélectionnez [Définir les options par défaut] dans la liste déroulante Administration du menu affiché.**
6. **Définissez les paramètres pour Format support, Mode impression et Mode couleur dans l'écran Général.**
7. **Définissez les paramètres pour le Profil de couleurs dans l'écran Ajustements de l'image.**
8. **À partir du menu Fichier de l'application, sélectionnez [Imprimer...].**
9. **Depuis le menu [Imprimante :], sélectionnez l'imprimante à utiliser.**

   Si vous souhaitez utiliser une imprimante connectée au réseau, sélectionnez l'imprimante en fonction de son adresse IP.

   Dans le menu dans lequel apparaissent le nom des applications (telles qu'Aperçu), vous pouvez sélectionner des éléments comme [Fonctions de l'imprimante].

   Si nécessaire, modifiez les paramètres de chaque élément.
10. **Cliquez sur [Imprimer].**
11. **Appuyez sur la touche [Départ] sur l'appareil.**

Remarque

- Les résolutions verticales et horizontales seront identiques.
- Pour les précautions concernant la manipulation du tissu, voir P. 73 "Précautions relatives au tissu".
- Pour plus de détails concernant la zone imprimable d'un tissu, voir P. 74 "Zone imprimable".
- Selon l'application, le contenu de configuration du pilote d'impression peut être modifié automatiquement.
- Pour plus d'information sur la manipulation du magasin, voir P. 22 "Chargement et dépose du magasin".
- Pour connaître les types de tissus pouvant être utilisés et les précautions correspondantes, voir P. 73 "Tissu".

Annulation de l'impression sur un Macintosh

Vous pouvez annuler un travail d'impression à partir de l'appareil ou de l'ordinateur.

Annulation d'un travail d'impression à partir de l'appareil

Vous pouvez annuler le travail d'impression en appuyant sur la touche [Stop].

Voir P. 102 "Annulation d'impression en utilisant la touche [Stop]".

Si l'ordinateur n'a pas encore envoyé le travail d'impression à l'imprimante

Si vous exécutez la commande d'impression, la fenêtre de file d'attente d'impression s'ouvre et le travail d'impression est en attente. À l'aide de cette fenêtre, vous pouvez annuler les travaux d'impression.

Voir P. 180 "Annulation d'un travail d'impression à partir de la fenêtre de la file d'attente d'impression".

Annulation d'un travail d'impression à partir de la fenêtre de la file d'attente d'impression

Vous pouvez supprimer un travail d'impression avant, pendant et après son envoi de l'ordinateur à l'imprimante.

1. **Vérifiez que la fenêtre de la file d'attente d'impression s'ouvre.**
2. **Dans la fenêtre de file d'attente d'impression, sélectionnez le travail d'impression à annuler.**
3. **Cliquez sur [×].**

Ouverture de l'Aide sur un Macintosh

L'Aide permet de découvrir la fonction des divers paramètres et comment les spécifier.

1. **Dans le menu [Pomme], cliquez sur [Préférences système...], puis cliquez sur [Imprimantes et scanners].**
2. **Sélectionnez l'imprimante que vous souhaitez utiliser, puis cliquez sur [Ouvrir la liste d'attente d'impression...].**

   Si vous voulez utiliser une imprimante réseau, sélectionnez l'adresse IP ou le nom d'hôte de l'imprimante.
3. **Dans le menu [Aide], cliquez sur l'élément avec le nom de votre imprimante.**

8. Maintenance

Ce chapitre décrit comment entretenir et utiliser l'appareil.

Restrictions des fonctions de l'appareil

Cette section explique comment verrouiller les touches du panneau de commande pour interdire aux utilisateurs de modifier certains paramètres et d'accéder à certaines fonctions.

Grâce au verrouillage de certaines touches du panneau de commande, vous pouvez interdire aux utilisateurs, à l'exception de l'administrateur, d'effectuer les opérations suivantes :

- Appuyez sur la touche [▼/Menu] pour afficher le menu
- Appuyez sur les touches [Tray] (Magasin) et [Stop] simultanément pour effectuer le nettoyage des têtes non approfondi
- Appuyez sur la touche [Stop] pour annuler les travaux d'impression
- Appuyez sur la touche [Alimentation] pour éteindre l'appareil

Verrouillage des touches

Suivez la procédure suivante pour verrouiller les touches du panneau de commande.

1. **Maintenez simultanément enfoncées les touches [▼/Menu], [Échap] et [#Entrée] pendant 3 secondes, puis appuyez deux fois sur la touche [#Entrée].**

Remarque

- Si vous appuyez sur une touche verrouillée, "Pann. verrouillé Utilisat° impos." s'affiche.
- Si une erreur se produit pendant que les touches sont verrouillées, certaines touches sont automatiquement déverrouillées pour vous permettre de corriger l'erreur.

Déverrouillage des touches

Suivez cette procédure pour déverrouiller les touches du panneau de commande.

1. **Maintenez simultanément enfoncées les touches [▼/Menu], [Échap] et [#Entrée] pendant 3 secondes, puis appuyez deux fois sur la touche [#Entrée].**

Remarque

- Déverrouillez les touches si une erreur se produit et si le message "Pann. verrouillé/Utilisat° impos." s'affiche.

Remplacement d'une cartouche d'encre

Important

- **Si la cartouche d'encre a été vide pendant un long moment, vous ne serez pas capable d'effectuer la maintenance pour la tête d'impression. Cela pourrait entraîner un dysfonctionnement de l'imprimante. Assurez-vous de toujours disposer d'une cartouche d'encre neuve. Installez-la rapidement après l'apparition du message relatif au remplacement.**

Vérifier l'encre restante

Suivez la procédure suivante pour déterminer quand remplacer la cartouche d'encre grâce à Affichage de l'état ou aux témoins de remplacement de cartouche.

Vérification du niveau d'encre restant sur l'écran

Vous pouvez vérifier le niveau d'encre restant en regardant l'icône qui s'affiche sous le témoin de remplacement de cartouche.

N, C, M et J indiquent respectivement noir, cyan, magenta et jaune.

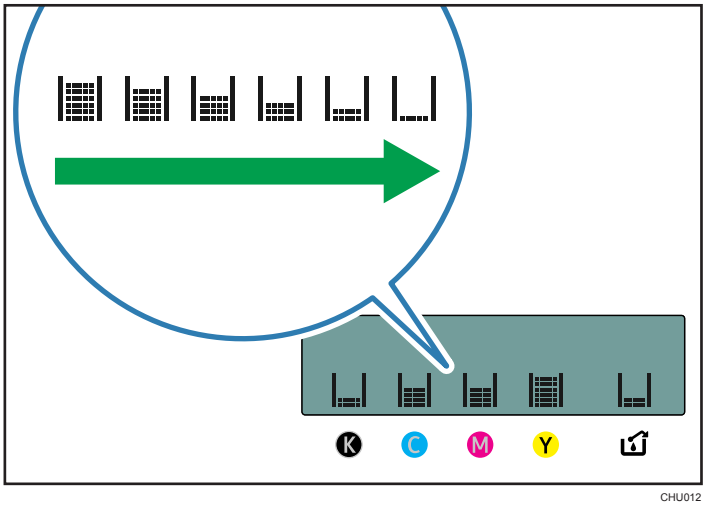

CHU012

Si l'encre va bientôt être épuisée, le message "Niv.encre faible" apparaît à l'écran.

Assurez-vous que vous disposez d'une cartouche d'encre neuve pour la couleur indiquée par l'icône .

Si une cartouche d'encre s'épuise, le message "Ouvr.Capot avant / Rempl. crt.encre" apparaît à l'écran.

Remplacez la cartouche d'encre pour la couleur indiquée par l'icône ou .

Vérifiez le niveau d'encre restant dans l'Affichage de l'état

L'état de la cartouche peut être utilisé pour contrôler quand remplacer la cartouche.

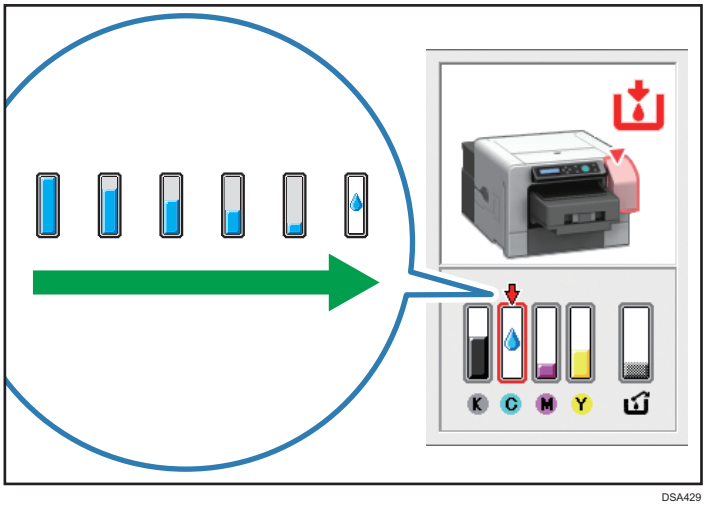

DSA429

1. **Ouvrez la boîte de dialogue des [Options d'impression].**
2. **Cliquez sur l'onglet [Maintenance].**
3. **Cliquez sur [Affichage de l'état].**
4. **Vérifiez l'état de la cartouche.**

Remarque

- Vous pouvez définir que l'Affichage de l'état enverra une notification quand l'encre est bientôt épuisée. Pour faire ceci, ouvrez la boîte de dialogue du pilote d'impression, cliquez sur [Paramètres de surveillance de l'état] sur l'onglet [Maintenance], puis cochez la case [Avertir du remplacement de cartouche].
- Veillez à insérer les cartouches d'encre convenablement. Dans le cas contraire, Affichage de l'état risque de ne pas détecter la quantité d'encre restante dans les cartouches. Voir P. 188 "Manipulation des cartouches d'encre".

Remplacement d'une cartouche d'encre

Si une erreur se produit dans l'imprimante, résolvez-le, puis remplacez la cartouche d'encre.

⚠ATTENTION

- Tenez l'encre et ses réceptacles hors de portée des enfants.

- Si de l'encre entre en contact avec les yeux, lavez-les immédiatement à l'eau. Consultez un médecin, si nécessaire.

⚠ATTENTION

- Quand vous remplacez l'encre, évitez d'en mettre sur vos vêtements. Si de l'encre entre en contact avec vos vêtements, lavez la zone tâchée à l'eau froide. L'eau chaude fixe l'encre dans le tissu et vous risquez de ne plus pouvoir enlever la tâche.

- Lors du remplacement de l'encre, évitez tout contact de cette dernière avec votre peau. Si de l'encre entre en contact avec votre peau, lavez soigneusement la zone affectée avec de l'eau et du savon.

- Lorsque vous retirez la cartouche d'encre, évitez de mettre votre main à proximité de son lieu d'installation. Si vos mains sont en contact avec l'encre, lavez-les soigneusement avec du savon et de l'eau.

Important

- **Ne touchez pas l'intérieur de l'appareil lorsque vous enlevez la cartouche d'encre.**
- **Installez avec précaution une cartouche dans la bonne position.**
- **N'appuyez pas sur le capot avant droit pour insérer la cartouche d'encre lorsque vous remplacez l'encre.**

1. **Déballez la cartouche d'encre de sa boîte.**
2. **Ouvrez le capot avant droit.**

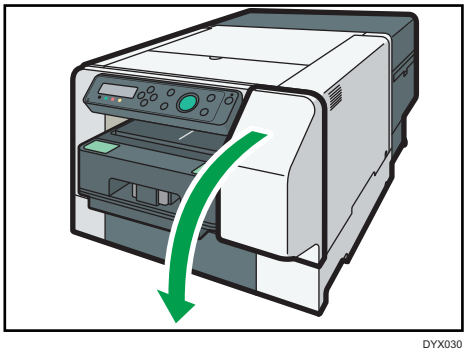

DYX030

3. **Retirez les cartouches vides.**

   Lors du retrait des cartouches, veillez à maintenir l'appareil fermement afin qu'il ne bouge pas.

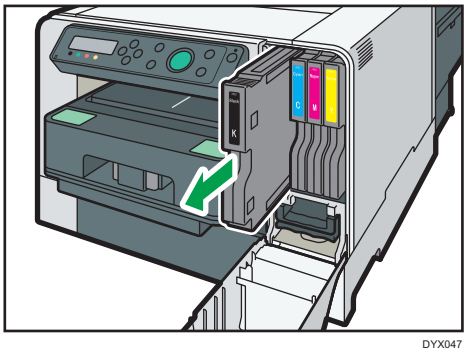

DYX047

4. **Vérifiez l'orientation de chaque cartouche, puis installez-les avec précaution.**

   Installez-les dans l'ordre suivant en commençant à gauche : noir, cyan, magenta et jaune.

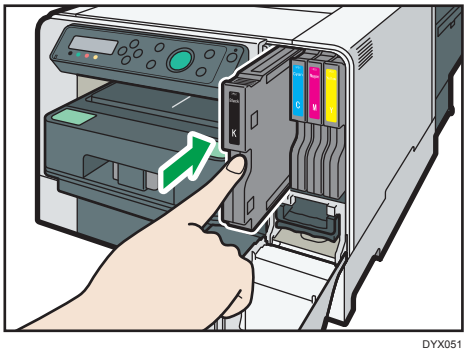

DYX051

5. **Insérez chaque cartouche entièrement.**

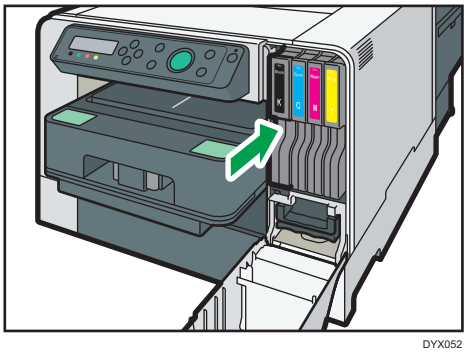

DYX052

6. **Fermez le capot avant droit.**

   Vérifiez que la cartouche d'encre est insérée correctement avant de fermer le capot avant droit.

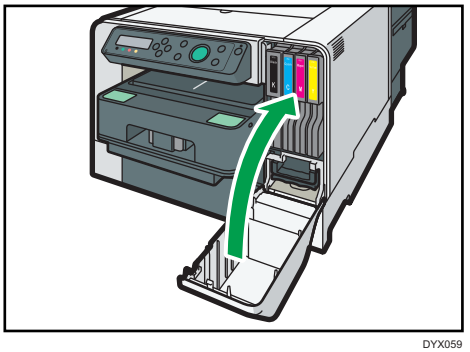

DYX059

Manipulation des cartouches d'encre

Cette section explique les points essentiels relatifs à la manipulation des cartouches d'encre.

⚠AVERTISSEMENT

- La section suivante explique les messages d'avertissement du sac plastique utilisé pour l'emballage du produit.
  - Tenez en permanence les matériaux en polyéthylène (sacs, gants, etc.), fournis avec cet appareil, à l'écart des nourrissons et des jeunes enfants. Si ces matériaux entrent en contact avec la bouche ou le nez, ils peuvent entraîner une asphyxie.

⚠ATTENTION

- Tenez l'encre et ses réceptacles hors de portée des enfants.

- Si de l'encre entre en contact avec les yeux, lavez-les immédiatement à l'eau. Consultez un médecin, si nécessaire.

- Quand vous remplacez l'encre, évitez d'en mettre sur vos vêtements. Si de l'encre entre en contact avec vos vêtements, lavez la zone tâchée à l'eau froide. L'eau chaude fixe l'encre dans le tissu et vous risquez de ne plus pouvoir enlever la tâche.

- Lors du remplacement de l'encre, évitez tout contact de cette dernière avec votre peau. Si de l'encre entre en contact avec votre peau, lavez soigneusement la zone affectée avec de l'eau et du savon.

- Lorsque vous retirez la cartouche d'encre, évitez de mettre votre main à proximité de son lieu d'installation. Si vos mains sont en contact avec l'encre, lavez-les soigneusement avec du savon et de l'eau.

À propos des cartouches d'encre

- Les cartouches d'encre sont conformes aux exigences de sécurité du fabricant. Pour optimiser la sécurité et la fiabilité, utilisez des cartouches d'encre authentiques.
- Si vous utilisez l'appareil pour la première fois, installez des cartouches d'encre authentiques.
- Ne réutilisez pas les cartouches d'encre.

Utilisation des cartouches d'encre

- Utilisez les cartouches d'encre avant leur date d'expiration, il est préférable de le faire dans les trois mois après déballage.
- N'ouvrez pas l'emballage d'une cartouche d'encre tant que vous n'allez pas l'installer dans l'appareil.
- Ne touchez pas aux entrées d'encre ou aux puces sur les cartouches.
- Ne secouez pas les cartouches d'encre. Vous risquez des fuites d'encre.
- Ne démontez pas les cartouches d'encre.
- Ouvrez le capot avant droit uniquement lors de l'installation des cartouches d'encre. Évitez de mettre l'appareil hors tension ou de retirer le cordon d'alimentation pendant l'installation des cartouches.
- Vérifiez systématiquement la couleur d'une cartouche d'encre avant son installation.
- Ne retirez pas la cartouche d'encre une fois installée.
- Ne retirez pas la cartouche d'encre en cours d'impression. Dans le cas contraire, l'impression serait interrompue.

Stockage des cartouches d'encre

- Stockez les cartouches d'encre à une température comprise entre -30 et +40 °C.

Consommation d'encre

- Dans un souci de protection des têtes d'impression et de qualité d'impression, l'appareil effectue une maintenance et un nettoyage des têtes d'impression à intervalles réguliers lorsqu'il est allumé. Ces deux opérations consomment de l'encre.
- Lors du nettoyage, la quantité d'encre consommée varie selon la taille de la cartouche.

Remarque

- Si vous prévoyez d'utiliser l'appareil après une longue durée d'inactivité, voir P. 205 "En cas de non utilisation pendant une longue période".

Remplacer un réceptacle d'encre

Vérifier le niveau d'encre usagée

Suivez la procédure ci-dessous pour vérifier quand remplacer un réceptacle d'encre en utilisant l'affichage d'état ou l'indicateur de remplissage d'encre usagée.

Vérifier le niveau d'encre usagée sur l'écran

Vous pouvez vérifier le niveau d'encre usagée en regardant l'icône qui s'affiche sous l'indicateur de remplissage d'encre usagée.

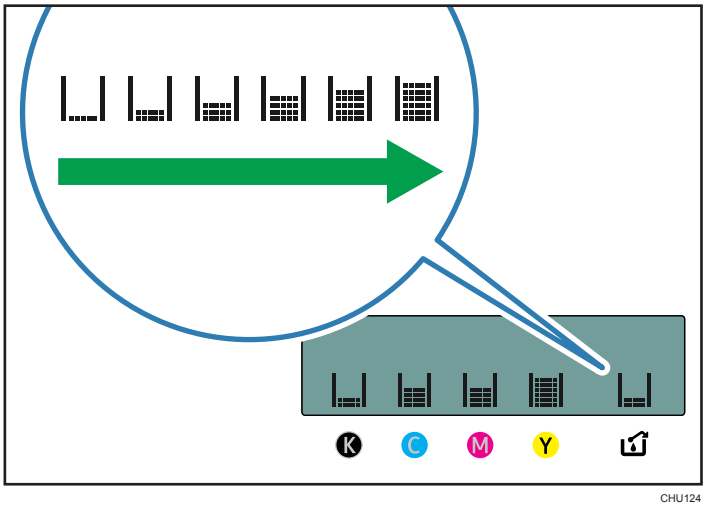

CHU124

Si l'unité réceptacle d'encre est presque pleine, le message "Préparer récept. encre usag. neuf" apparaît sur l'écran.

Veillez à en avoir un de rechange.

Si l'unité réceptacle d'encre est pleine, le message "Récept. encre plein / Remplacer unité récup. encre" apparaît sur l'écran.

Remettez l'unité de réceptacle d'encre en place.

Vérifier le niveau d'encre usagée sur l'Affichage de l'état

L'état de l'unité réceptacle d'encre peut être utilisé pour vérifier quand remplacer l'unité réceptacle d'encre.

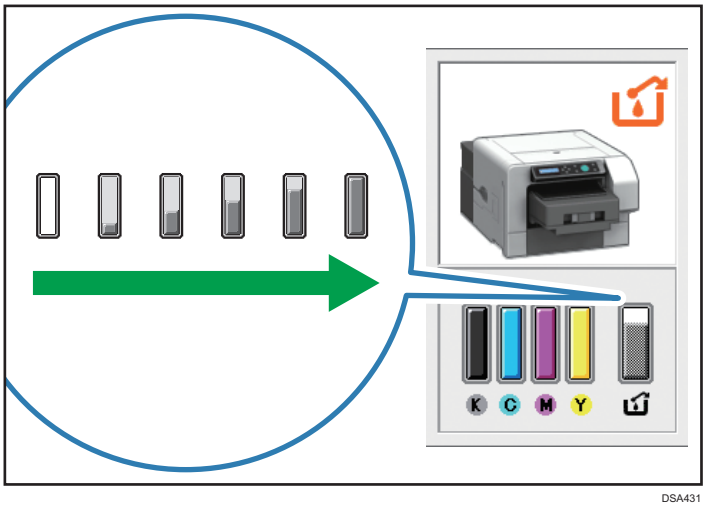

DSA431

1. **Ouvrez la boîte de dialogue des [Options d'impression].**
2. **Cliquez sur l'onglet [Maintenance].**
3. **Cliquez sur [Affichage de l'état].**
4. **Vérifiez l'état de l'unité réceptacle d'encre.**

Remplacer un réceptacle d'encre

⚠AVERTISSEMENT

- La section suivante explique les messages d'avertissement du sac plastique utilisé pour l'emballage du produit.
  - Tenez en permanence les matériaux en polyéthylène (sacs, gants, etc.), fournis avec cet appareil, à l'écart des nourrissons et des jeunes enfants. Si ces matériaux entrent en contact avec la bouche ou le nez, ils peuvent entraîner une asphyxie.

⚠ATTENTION

- Tenez l'encre et ses réceptacles hors de portée des enfants.

- Quand vous remplacez le réceptacle d'encre usagée, faites attention de ne pas mettre de l'encre sur vos vêtements. Si de l'encre entre en contact avec vos vêtements, lavez la zone tâchée à l'eau froide. L'eau chaude fixe l'encre dans le tissu et vous risquez de ne plus pouvoir enlever la tâche.

- Si de l'encre entre en contact avec les yeux, lavez-les immédiatement à l'eau. Consultez un médecin, si nécessaire.

⚠ATTENTION

- Lors du remplacement de l'encre, évitez tout contact de cette dernière avec votre peau. Si de l'encre entre en contact avec votre peau, lavez soigneusement la zone affectée avec de l'eau et du savon.

- Lors du retrait de l'unité réceptacle d'encre, évitez de mettre la main près de l'endroit où l'unité doit être installée. Si vos mains sont en contact avec l'encre, lavez-les soigneusement avec du savon et de l'eau.

Important

- Quand vous retirez le réceptacle d'encre usagée, ne touchez pas l'intérieur de l'appareil.
- N'utilisez pas un réceptacle d'encre qui n'a pas été utilisé pendant une longue période.
- Ne touchez pas aux contacts de puces du réceptacle d'encre.
- Veillez à ne pas faire tomber le réceptacle d'encre.
- Veillez à ne pas faire tomber le réceptacle d'encre lorsque vous l'emballez dans le sac plastique fourni. Le sac risque de le déchirer, entraînant le déversement de l'encre.
- Assurez-vous que le réceptacle d'encre est complètement inséré. Si tel n'est pas le cas, l'encre fuit à l'intérieur de l'appareil.

1. Sortez l'unité réceptacle d'encre de la boîte.
2. Ouvrez le capot avant droit.

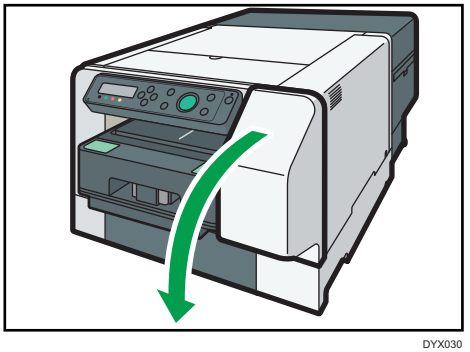

DYX030

3. **Patientez au moins cinq secondes, puis retirez le réceptacle d'encre plein de l'appareil.**

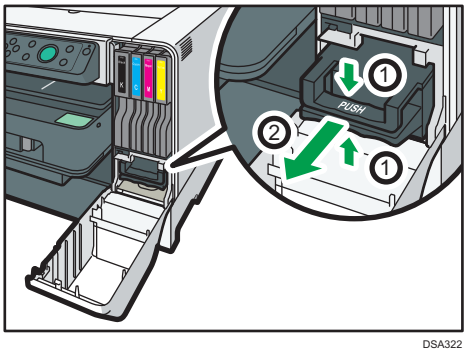

DSA322

Lorsque vous retirez le réceptacle, maintenez-le à l'horizontale, puis appuyez sur la zone indiquant « PUSH ».

4. **Mettez le réceptacle d'encre dans le sac plastique fourni.**

DSA228

5. **Insérez le nouveau réceptacle d'encre.**

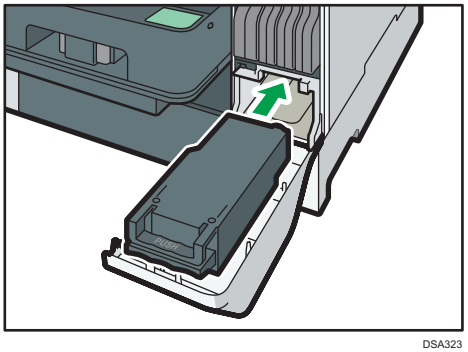

DSA323

6. Faites délicatement coulisser le réceptacle d'encre dans l'appareil jusqu'à ce que vous entendiez un déclic.

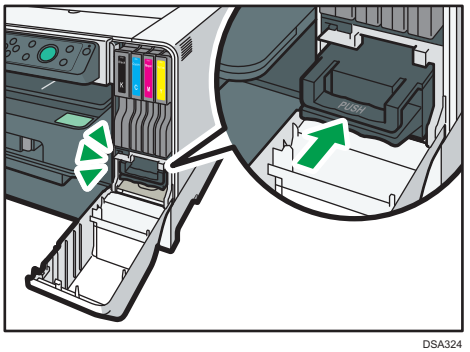

DSA324

7. Fermez le capot avant droit.

Remplacement des filtres

Si un message vous invitant à remplacer le filtre s'affiche, remplacez-le, puis réinitialisez le nombre d'impression via le menu [Maintenance].

1. **Préparez le filtre à remplacer.**
2. **Pincez la poignée du filtre, puis extrayez-le.**

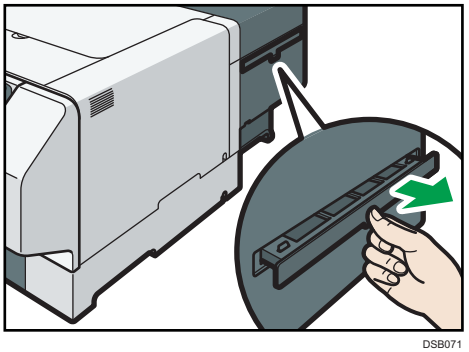

DSB071

3. **Insérez fermement le filtre neuf.**

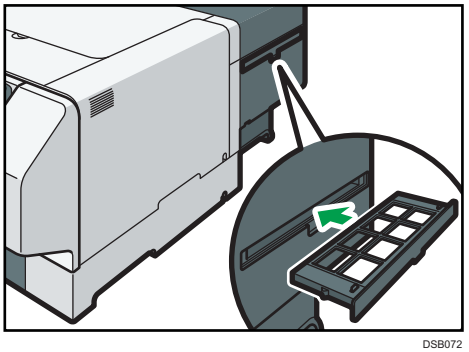

DSB072

4. **Remplacez le filtre du côté opposé de la même manière.**
5. **Appuyez sur la touche [▼/Menu].**
6. **Appuyez sur la touche [▲] ou [▼/Menu] pour afficher [Maintenance], puis appuyez sur la touche[#Enter].**
7. **Appuyez sur la touche [▲] ou [▼/Menu] pour afficher [Filtre ventil.], puis appuyez sur la touche [#Entrée].**
8. **Appuyez sur la touche [▲] ou [▼/Menu] pour afficher [Réinitialiser nb], puis appuyez sur la touche [#Entrée].**
9. **Vérifiez que "App. sur # pr réinit. nb" s'affiche, puis appuyez sur la touche [#Entrée].**
10. **Appuyez sur la touche [Échap] jusqu'à ce que l'écran supérieur s'affiche.**

Ajustement de la vitesse du ventilateur

Vous pouvez ajuster la vitesse du ventilateur si son bruit vous dérange.

1. **Appuyez sur la touche [▼/Menu].**
2. **Appuyez sur la touche [▲] ou [▼/Menu] pour afficher [Maintenance], puis appuyez sur la touche[#Enter].**
3. **Appuyez sur la touche [▲] ou [▼/Menu] pour afficher [Vitesse ventil.], puis appuyez sur la touche [#Entrée].**
4. **Appuyez sur la touche [▲] ou [▼/Menu] pour sélectionner la vitesse du ventilateur, puis appuyez sur la touche [#Entrée].**

   [Vitesse normale] est le paramètre d'usine par défaut. En règle générale, vous ne devez pas le modifier.

   Si vous définissez [Vitesse ventil.] sur [Vitesse faible], le ventilateur devient silencieux, mais la durée de vie opérationnelle de l'appareil diminue, selon l'état et l'environnement de l'appareil.

   Si vous définissez [Vitesse ventil.] sur [OFF], le ventilateur s'arrête. Notez que cela est susceptible de raccourcir particulièrement la durée de vie opérationnelle de l'appareil. N'utilisez pas ce paramètre, sauf dans des cas spécifiques.
5. **Appuyez sur la touche [Échap] jusqu'à ce que l'écran supérieur s'affiche.**

Nettoyage

Nettoyez l'extérieur de l'appareil à intervalles réguliers afin de conserver son bon état de fonctionnement.

⚠AVERTISSEMENT

- Ne retirez aucun capot ou vis autres que ceux spécifiquement mentionnés dans ce manuel. Des composants à haute tension constituant un risque d'électrocution se trouvent à l'intérieur de cette machine. Contactez votre revendeur ou le SAV si l'un des composants internes de l'appareil doit faire l'objet d'une maintenance, un réglage ou une réparation.
- Ne tentez pas de démonter ou modifier cet appareil. Cela risquerait d'entraîner des brûlures ou une électrocution.

⚠ATTENTION

- Pour effectuer la maintenance de l'appareil, débranchez toujours le cordon d'alimentation de la prise murale.

Pour nettoyer l'extérieur de l'appareil, utilisez un chiffon doux, sec ou humidifié. Si les tâches persistent, commencez par utiliser un tissu imbibé d'un solvant de pH neutre, puis un tissu humidifié avant d'essayer un tissu sec.

Important

- **N'utilisez pas de produits chimiques volatils, tels que le benzène, un diluant ou des insecticides sur l'appareil. L'utilisation de ces produits chimiques pourraient déformer, craqueler ou modifier la couleur de l'appareil.**
- **Lorsque vous utilisez un tissu imbibé d'un solvant pour nettoyer l'appareil, veillez à l'appliquer uniquement sur l'extérieur.**

Nettoyage du capot supérieur

⚠ATTENTION

- N'ouvrez pas le capot lorsque l'appareil est en cours d'exécution et éloignez vos mains et vos doigts de l'appareil. Vous risqueriez de coincer vos mains ou vos doigts dans l'appareil, ce qui pourrait entraîner une blessure.

1. Ouvrez le capot supérieur.

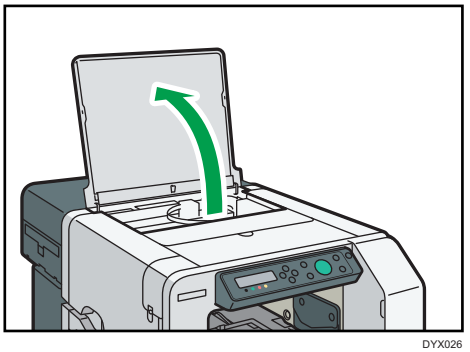

DYX026

2. Essuyez le capot supérieur et son pourtour avec un chiffon imbibé d'eau ou de liquide de nettoyage. Si vous ne parvenez pas à enlever la poussière, essuyez l'appareil avec un alcool de nettoyage (éthanol).

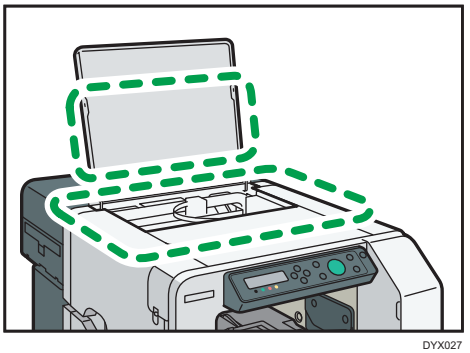

DYX027

3. Fermez le capot supérieur.

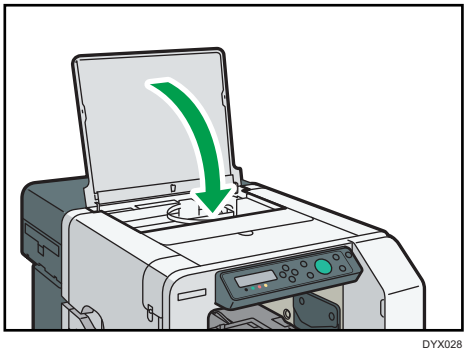

DYX028

Nettoyage du capteur de position de hauteur

Important

- Mettez l'appareil hors tension avant le nettoyage du capteur de position de hauteur.

- Lors du nettoyage de l'intérieur de l'appareil, veuillez porter des lunettes et des gants de protection.
- Utilisez un bâtonnet de nettoyage et du liquide ou de l'alcool de nettoyage (éthanol) pour nettoyer le capteur de position de hauteur. Vous pouvez le nettoyer efficacement avec le coin d'un bâtonnet de nettoyage, car la lentille du capteur de position de hauteur est très petite et concave.
- Pour nettoyer le capteur de position de hauteur, utilisez un bâtonnet de nettoyage neuf exempt d'encre et de poussière.

1. Ouvrez le capot supérieur.

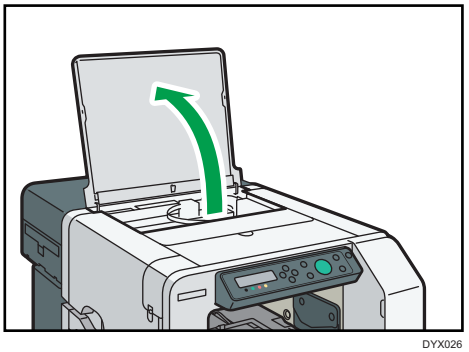

DYX026

2. Essuyez la poussière de la lentille du capteur de position de hauteur en humectant le bâtonnet de liquide ou d'alcool de nettoyage (éthanol).

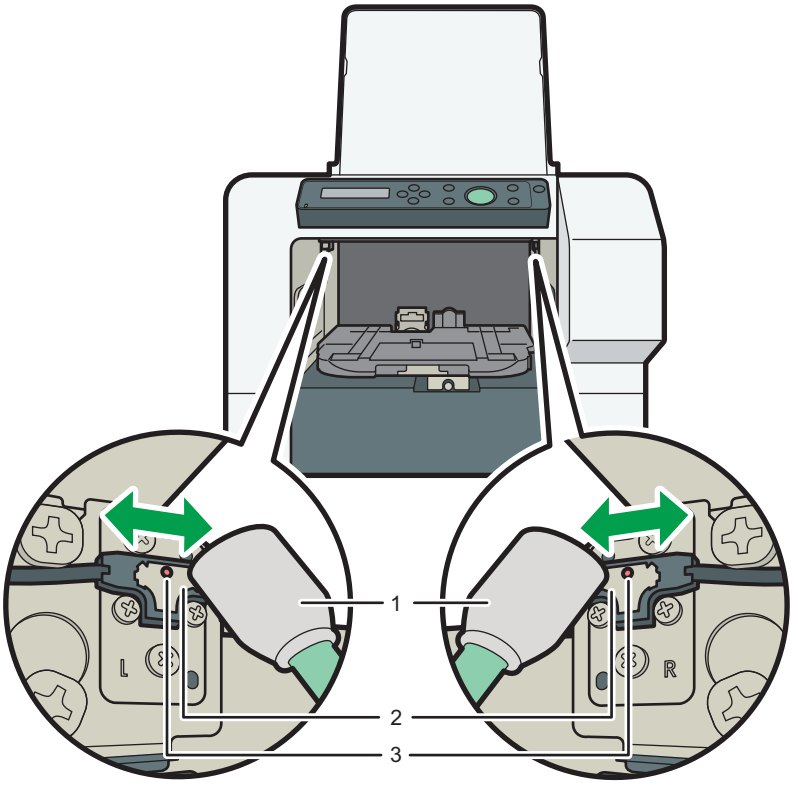

DYX101

1. **Bâton de nettoyage**
2. **Capteur de position de hauteur**
3. **Lentille**

Essuyez la zone illustrée dans la figure 10 fois d'avant en arrière. Patientez cinq minutes, puis essuyez-le à nouveau 10 fois d'avant en arrière.

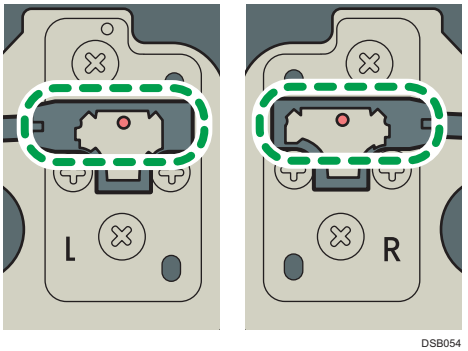

DSB054

3. **Fermez le capot supérieur.**

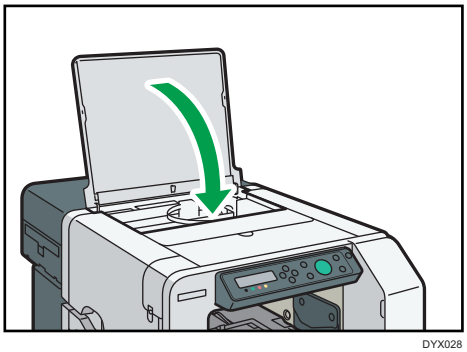

DYX028

Nettoyage de la fiche du câble d'alimentation

Cette section décrit les précautions à prendre pour le nettoyage de la prise du câble d'alimentation.

⚠AVERTISSEMENT

- Assurez-vous de débrancher l'appareil de la prise murale au moins une fois par an et de vérifier les points suivants :
  - Présence de marques de brûlures sur la prise.
  - Broches de la prise déformées.
- Dans l'une des conditions ci-dessus, n'utilisez pas la prise et consultez votre revendeur ou le SAV. L'utilisation de la prise risque de provoquer un incendie ou une électrocution.

- Assurez-vous de déconnecter le cordon d'alimentation de la prise murale au moins une fois par an et de vérifier les points suivants :
  - Les fils internes du cordon d'alimentation sont à nu, cassés, etc.
  - Le revêtement du cordon d'alimentation présente une fissure ou une bosse.
  - Lorsque le cordon d'alimentation est courbé, l'alimentation se coupe.
  - Une partie du cordon d'alimentation devient chaude.
  - Le cordon d'alimentation est endommagé.
- Dans l'un de ces cas, n'utilisez pas le cordon d'alimentation et consultez votre revendeur ou le SAV. L'utilisation du cordon d'alimentation risque de provoquer un incendie ou une électrocution.

⚠ATTENTION

- Assurez-vous de débrancher la fiche de la prise murale et de nettoyer les broches, ainsi que la zone se trouvant à proximité, au moins une fois par an. L'accumulation de poussière sur la prise constitue un risque d'incendie.

Déplacement

Cette section explique les précautions à prendre pour déplacer l'appareil sur une distance plus ou moins grande.

Déplacement sur une petite distance

Prenez les précautions suivantes lorsque vous déplacez l'appareil sur une petite distance, comme par exemple lorsque vous déplacez l'appareil au sein de la même pièce.

⚠ATTENTION

- L'imprimante pèse environ 24 kg (53,0 lb).
- Tenez les renfoncements de soulèvement à la base des côtés de l'appareil à deux personnes ou plus. Levez doucement et n'exercez pas de tension sur votre corps.
- Lorsque vous déplacez l'appareil, assurez-vous d'enlever le magasin et le support de manuel. Soulever l'appareil trop énergiquement ou le traiter brutalement risque de le casser ou d'entraîner des blessures.

- Débranchez le cordon d'alimentation de la prise murale avant de déplacer l'appareil. Lors du déplacement de l'appareil, veillez à ne pas endommager le cordon d'alimentation sous l'appareil. Le non-respect de ces précautions peut entraîner un incendie ou une électrocution.

- Lors du débranchement du cordon d'alimentation de la prise murale, tirez toujours sur la fiche et non sur le cordon. Le fait de tirer sur le cordon d'alimentation risque de l'endommager. L'utilisation de cordons d'alimentation endommagés risque de provoquer un incendie ou une électrocution.

Important

- **Veillez à maintenir l'appareil à plat. Si vous l'inclinez trop, vous vous exposerez à un risque de fuites en provenance du réceptacle d'encre .**

1. **Maintenez enfoncée la touche [Alimentation] jusqu'à ce qu'il s'éteigne puis débranchez le cordon d'alimentation.**
2. **Débranchez le câble USB ou le câble Ethernet.**
3. **Enlevez le magasin et le support de manuel.**

4. **Soulevez l'appareil et déposez-le à l'emplacement prévu pour l'installation.**

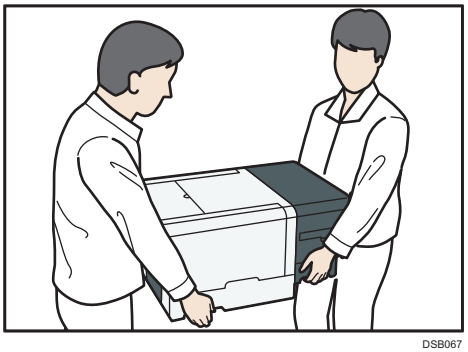

DSB067

Pour soulever l'appareil, soyez deux personnes ou plus et saisissez-le par les renfoncements prévus à cet effet à la base de chaque côté, comme illustré. Soulevez et déplacez l'appareil lentement et avec précaution.

Remarque

- Lorsque vous déplacez l'appareil, déconnectez-en également le cordon d'alimentation.
- Assurez-vous que le cordon d'alimentation n'est pas bloqué sous l'appareil.

Déplacement sur une longue distance

Pour transporter l'appareil, placez-le dans sa boîte d'origine.

Pour plus de détails, contactez votre commercial ou le SAV.

Important

- **Vérifiez le type des cartouches d'encre installées dans l'appareil avant de le déplacer.**
- **Si des cartouches de format M (Cartouche d'encre pour vêtement RICOH XX Type 1) sont installées, ne les retirez pas. Assurez-vous que les cartouches d'encre sont bien enfoncées, puis déplacez l'appareil.**
- **Si des cartouches de format L (Cartouche d'encre pour vêtement RICOH XX (haut rendement) Type 1) sont installées, retirez les cartouches d'encre avant de déplacer l'appareil. Cependant, si vous remisez l'appareil après l'avoir déplacé, veuillez réinstaller préalablement les cartouches d'encre. Lors de l'installation des cartouches d'encre, vérifiez qu'elles ont été bien enfoncées.**
- **Retirez le magasin.**

Remarque

- L'intérieur de l'appareil risque de se salir si l'appareil n'est pas transporté à plat.
- Lorsque vous déplacez l'appareil, déconnectez-en également le cordon d'alimentation.

Mise au rebut

Pour mettre au rebut l'appareil, consultez un revendeur agréé.

Si vous vous débarrassez de l'appareil sans aide extérieure, veillez à respecter les règlementations locales relatives à l'élimination de déchets.

En cas de non utilisation pendant une longue période

Si vous n'utilisez pas l'appareil pendant un long moment, veillez aux points suivants :

- Nettoyez à l'avance les compartiments internes à l'aide de la cartouche de nettoyage dédiée. Pour la méthode de nettoyage, reportez-vous à P. 138 "Nettoyer l'intérieur".
- Une fois les compartiments internes nettoyés, mettez l'appareil hors tension, débranchez le câble USB ou le câble Ethernet, puis débranchez-le de la prise murale.

Nous vous conseillons de lancer au moins un travail d'impression par mois, sachant que l'appareil consomme beaucoup d'encre pour la maintenance et le nettoyage des têtes d'impression, qu'elle effectue si il est rallumé après une longue durée d'inactivité.

⚠ATTENTION

- Si cet appareil n'est pas utilisé pendant plusieurs jours, voire plus, débranchez le câble d'alimentation de la prise murale.

- Lors du débranchement du cordon d'alimentation de la prise murale, tirez toujours sur la fiche et non sur le cordon. Le fait de tirer sur le cordon d'alimentation risque de l'endommager. L'utilisation de cordons d'alimentation endommagés risque de provoquer un incendie ou une électrocution.

Faites preuve de vigilance pour les opérations suivantes :

- Les buses des têtes d'impression risquent de se dessécher et de s'obstruer. Pour éviter cette situation, procédez à des impressions à intervalles réguliers. Même si vous n'imprimez rien, allumez l'appareil pendant quelques minutes tous les 20 à 25 jours.
- Si vous n'utilisez pas l'appareil pendant une période prolongée, vérifiez systématiquement si les buses sont obstruées en imprimant un test. Voir P. 117 "Vérification des buses". Nettoyez les têtes d'impression, le cas échéant, puis lancez l'impression. Voir P. 120 "Nettoyage de tête".
- Si vous tentez d'utiliser l'appareil après une longue période d'inactivité, l'impression risque de poser quelques problèmes même si les têtes d'impression ont été nettoyées à plusieurs reprises. Si tel est le cas, procédez à un nettoyage approfondi des têtes d'impression. Voir P. 121 "Nettoyage de tête approfondi". Si l'encrassement n'est pas résolu, laissez l'appareil allumée pendant dix minutes environ, puis imprimez un test. Si le problème persiste, mettez l'appareil hors tension et laissez-la pendant au moins huit heures. Ainsi, l'encrassement des têtes d'impression devrait s'éliminer.

Remarque

- Après plusieurs nettoyages des têtes d'impression, l'encre encrassée finira par s'éliminer et vous pourrez procéder à des impressions dans des conditions normales.

- Si vous ne remarquez aucune amélioration après avoir suivi les étapes ci-dessus, contactez votre SAV.

9. Dépannage

Ce chapitre décrit les procédures de dépannage applicables à toutes les fonctions de l'appareil, ainsi que les étapes à suivre lorsque les résultats d'impression ne sont pas satisfaisants ou lorsque des messages d'erreur apparaissent à l'écran.

Le logiciel ne peut pas être installé

Cette section explique comment résoudre les problèmes d'installation logicielle sous divers environnements.

Confirmation de l'installation

Vérifiez si le logiciel a été installé.

Vérification des icônes

Si le pilote d'impression est correctement installé, l'icône de l'appareil apparaît dans la fenêtre [Périphériques et Imprimantes].

Si l'icône ne s'affiche pas, le logiciel n'a pas été installé. Essayez de réinstaller le logiciel. Voir P. 43 "Connexion de l'ordinateur et installation du pilote d'impression".

Vérification des ports

Dans la boîte de dialogue [Propriétés de l'imprimante], vérifiez que la connexion USB ou l'imprimante réseau est sélectionnée en tant que port. Pour vérifier la connexion, imprimez un test. Si ce test ne s'imprime pas, voir P. 211 "Si le test d'impression échoue".

Vérifiez votre environnement d'ordinateur

Vérifiez la configuration système requise pour installer le logiciel.

Installation rapide pour USB

Le CD-ROM n'est peut-être pas inséré correctement.

Vérifiez que le CD-ROM est inséré correctement. Vérifiez également qu'il n'est pas endommagé et que le lecteur fonctionne convenablement.

Le cordon d'alimentation ou le câble USB n'est peut être pas connecté convenablement.

Vérifiez que le cordon d'alimentation et le câble USB sont connectés convenablement et qu'ils ne sont pas endommagés.

Le système d'exploitation est incompatible.
L'espace disque est insuffisant.

Vérifiez que le système d'exploitation de l'ordinateur est entièrement compatible avec cet appareil. Voir P. 28 "Vérification de l'ordinateur et de la zone d'installation".

D'autres applications ne sont pas fermées.

Lors de l'installation logicielle, quittez toutes les autres applications. L'installation risque d'être interrompue si d'autres applications sont ouvertes. Quittez également les applications anti-virus en cours d'exécution.

L'appareil a été mis sous tension avant l'installation.

Éteignez et rallumez l'appareil, puis essayez « Installation rapide pour USB » à nouveau.

La connexion USB ne fonctionne pas.

Éteignez l'appareil, débranchez le câble USB de l'imprimante, lancez à nouveau « Installation rapide pour USB », puis rallumez l'appareil lorsque la boîte de dialogue confirmant l'installation du pilote d'impression apparaît. Si cela ne résout pas le problème, appuyez sur la touche [▼/Menu], modifiez [Paramètres USB] dans [Interface hôte] de [Auto] à [Pleine vitesse], désinstallez le pilote d'impression, supprimez le périphérique puis lancez à nouveau « Installation rapide pour USB ».

Windows a défini les paramètres USB automatiquement.

Ouvrez le Gestionnaire de périphériques dans Windows, puis sous [Contrôleurs de bus USB], supprimez tous les périphériques en conflit. Les périphériques en conflit sont indiqués par une icône [!] ou [?]. Veillez à ne pas enlever par accident des périphériques requis. Pour de plus amples informations, voir P. 213 "Suppression de périphériques".

Une erreur se produit au cours de l'installation car l'appareil est reconnu comme un périphérique non identifié.

Suivez la procédure de dépannage décrite dans les sections « La connexion USB ne fonctionne pas » ou « Windows a défini les paramètres USB automatiquement ».

Installation rapide en réseau

Le CD-ROM n'est peut-être pas inséré correctement.

Vérifiez que le CD-ROM est inséré correctement. Vérifiez également qu'il n'est pas endommagé et que le lecteur fonctionne convenablement.

Le cordon d'alimentation ou le câble Ethernet n'est peut-être pas connecté convenablement.

Vérifiez que le cordon d'alimentation et le câble USB sont connectés convenablement et qu'ils ne sont pas endommagés.

Le système d'exploitation est incompatible.

L'espace disque est insuffisant.

Vérifiez que le système d'exploitation de l'ordinateur est entièrement compatible avec cet appareil. Voir P. 28 "Vérification de l'ordinateur et de la zone d'installation".

D'autres applications ne sont pas fermées.

Lors de l'installation logicielle, quittez toutes les autres applications. L'installation risque d'être interrompue si d'autres applications sont ouvertes. Quittez également les applications anti-virus en cours d'exécution.

L'adresse IP de l'appareil n'a pas été définie.
L'ordinateur et l'imprimante ne sont pas sur le même segment réseau.

Si l'imprimante est introuvable et que seule l'option « Port d'imprimante » s'affiche dans la boîte de dialogue [Sélection d'imprimante], soit l'adresse IP de l'appareil n'a pas été définie, soit l'ordinateur et l'imprimante ne figurent pas sur le même segment réseau. Avant d'installer le logiciel, vérifiez l'adresse IP de l'appareil ainsi que l'environnement réseau. Vous pouvez également sélectionner l'option « Port d'imprimante » dans la boîte de dialogue, puis installer le pilote d'impression.

Le pilote d'impression ne peut pas être installé

Cette section explique comment résoudre les problèmes relatifs à l'installation du pilote d'impression.

Le programme d'installation du pilote d'impression ne démarre pas.
Une erreur se produit au cours de l'installation.

- Si l'écran ne s'affiche pas malgré un double-clic sur l'icône [SETUP.EXE] ou si une erreur se produit lors de l'installation, accédez au lecteur de CD-ROM dans [Ordinateur (ou Poste de travail)] ou [Explorateur]. Double-cliquez sur l'icône [RP_SETUPXX.EXE], puis installez le pilote d'impression en suivant les instructions à l'écran.
- Une erreur se produit si le chemin d'accès aux données stockées est trop long. Pour installer un pilote d'impression téléchargé depuis un site Web ou copié à partir d'un CD-ROM, enregistrez-le directement sur le disque dur, puis installez-le.
- Ajoutez l'imprimante sans utiliser le programme d'installation.

  Dans le menu [Démarrer], cliquez sur [Périphériques et Imprimantes], cliquez sur [Ajouter une imprimante], puis installez le pilote d'impression en suivant les instructions affichées.

  - Pour Windows 10 : cliquez sur [Panneau de configuration], [Matériel et son], [Appareils et imprimantes], puis cliquez sur [Ajouter une imprimante].

  Pour plus de détails concernant l'ajout d'imprimantes, consultez l'Aide de Windows.

La connexion USB n'est pas détectée automatiquement

Si la connexion USB n'est pas détectée automatiquement, effectuez la procédure suivante :

1. **Supprimez le pilote d'impression.**

   Voir P. 212 "Désinstallation du pilote d'impression".

2. **Supprimez le périphérique.**

   Voir P. 213 "Suppression de périphériques".

3. **Exécutez [Installation rapide pour USB] une nouvelle fois.**

   Voir P. 46 "Installation rapide pour USB".

Si ces étapes n'ont pas résolu le problème, contactez votre SAV.

Si le test d'impression échoue

Cette section explique comment résoudre les problèmes relatifs au test d'impression.

Le cordon d'alimentation, le câble USB ou le câble Ethernet n'est pas connecté convenablement.

Vérifiez que le cordon d'alimentation, le câble USB et le câble Ethernet sont connectés convenablement.

La connexion du port n'est pas définie convenablement.

Ce guide reprend les procédures Windows 7/10 pour illustrer ses exemples. Les procédures et les vues peuvent varier selon le système d'exploitation utilisé.

1. Dans le menu [Démarrer], cliquez sur [Périphériques et imprimantes].
   - Pour Windows 10 : cliquez sur [Panneau de configuration], puis cliquez sur [Afficher les périphériques et imprimantes].
2. Cliquez à l'aide du bouton droit sur l'icône de l'appareil, puis cliquez sur [Propriétés de l'imprimante].
3. Cliquez sur l'onglet [Ports], puis vérifiez le port de l'imprimante.

   Sélectionnez l'imprimante USB ou l'imprimante réseau dans la liste lorsque la connexion du port sélectionnée est différente de l'imprimante USB ou de l'imprimante réseau.

Pour vous connecter à l'imprimante USB lorsqu'elle ne figure pas dans la liste, vous devez réinstaller le pilote d'impression. Voir P. 209 "La connexion USB n'est pas détectée automatiquement".

L'alimentation en encre n'est pas terminée.

Les têtes d'impression sont automatiquement alimentées en encre à la première mise sous tension de l'appareil ou lorsqu'une cartouche est remplacée.

Attendez que l'alimentation en encre soit terminée, auquel cas le voyant d'alimentation cesse de clignoter et reste allumé.

Une erreur d'impression est survenue.

Vérifiez le message d'erreur sur l'écran, résolvez le problème et effectuez à nouveau le test d'impression.

Voir P. 234 "Messages d'erreur et d'état sur l'écran".

Si vous ne parvenez pas à résoudre le problème, contactez votre distributeur ou votre SAV.

Remarque

- Si l'Affichage de l'état affiche un message d'erreur, voir P. 240 "Erreurs Affichage de l'état".

Désinstallation

Si le logiciel est installé de manière incorrecte ou incomplète, désinstallez-le puis réinstallez-le.

Ce guide reprend les procédures Windows 7/10 pour illustrer ses exemples. Les procédures et les vues peuvent varier selon le système d'exploitation utilisé.

Important

- **Avant de désinstaller ou de supprimer les périphériques, débranchez toutes les autres imprimantes connectées à votre ordinateur via le câble USB ou déconnectez ce dernier des imprimantes.**

Remarque

- Les vues varient selon l'environnement d'exploitation.
- Pour réinstaller le logiciel, redémarrez Windows.

Désinstallation du pilote d'impression

Important

- **L'Affichage de l'état installé avec le pilote d'impression actuel est désinstallé en même temps que le pilote.**

1. **Maintenez enfoncée la touche [Alimentation] pendant une seconde.**
2. **Dans le menu [Démarrer], cliquez sur [Périphériques et imprimantes].**
   - Pour Windows 10 : cliquez avec le bouton droit de la souris sur [Démarrer], cliquez sur [Panneau de configuration], puis sur [Afficher les périphériques et imprimantes].
3. **Cliquez avec le bouton droit de la souris sur l'icône de l'appareil, puis cliquez sur [Retirer le périphérique].**
4. **Cliquez sur [Oui].**

   Le pilote d'impression est désinstallé.
5. **Sélectionnez une imprimante arbitraire, puis sur [Propriétés du serveur d'impression].**
6. **Cliquez sur l'onglet [Pilotes].**
7. **Dans la liste [Pilotes d'imprimantes installées :], sélectionnez le [Nom de l'imprimante], puis cliquez sur [Supprimer].**
8. **Cliquez sur [Supprimer le pilote et le package pilote], puis cliquez sur [OK].**
9. **Cliquez sur [Oui].**
10. **Cliquez sur [Supprimer].**
11. **Cliquez sur [OK].**
12. **Cliquez sur [Fermer].**

13. **Redémarrez Windows.**

Remarque

- Pour mettre à jour le pilote d'impression, téléchargez le pilote le plus récent sur le site Web du fabricant.

Suppression de périphériques

Si Windows établit une connexion USB automatique à cause d'un périphérique non autorisé, vous pouvez le supprimer ainsi que tout autre périphérique du même type. Veillez à ne pas supprimer les périphériques requis. Si la connexion USB est établie correctement, cette procédure est inutile.

1. **Mettre l'appareil sous tension.**
2. **Dans le menu [Démarrer], cliquez sur [Panneau de configuration].**
    - Pour Windows 10 : faites un clic droit sur [Démarrer], puis cliquez sur [Panneau de configuration].
3. **Cliquez sur [Système et Sécurité].**
4. **Cliquez sur [Gestionnaire de périphériques] dans [Système].**
5. **Cliquez sur [Prise en charge d'impression USB] ou [Nom du produit].**
6. **Cliquez sur [Action], puis sur [Désintaller].**
7. **Cliquez sur [OK].**
8. **Cliquez sur [Fermer].**

L'impression ne démarre pas

Si l'impression échoue, vérifiez les points suivants :

Vérifiez l'alimentation de l'appareil.

- Le voyant d'alimentation n'est pas allumé.

  Mettre l'appareil sous tension.

  Voir P. 25 "Mise sous tension/hors tension".

- Le voyant d'alimentation ne s'allume pas ou clignote même en appuyant sur la touche [Power] (Alimentation).

  Vérifiez que le cordon d'alimentation est correctement branché.

  Branchez un autre équipement qui fonctionne dans le réceptable pour déterminer si le réceptable est en bon état.

Si le problème persiste, débranchez le cordon d'alimentation et contactez le SAV.

Vérifiez le message d'erreur.

- Si le message d'erreur apparaît à l'écran

  Voir P. 234 "Messages d'erreur et d'état sur l'écran".

- Si le message d'erreur apparaît sur l'Affichage de l'état

  Voir P. 240 "Erreurs Affichage de l'état".

Vérifiez le nom associé à l'icône de l'imprimante.

Si vous partagez l'imprimante, assurez-vous que le nom associé à l'icône de l'imprimante ne dépasse pas 32 caractères.

Vérifiez les paramètres du pilote d'impression.

Sur l'onglet [Paramètres détaillés], sélectionnez [Qualité d'impr.], puis cochez la case [Modifier le traitement des données].

Vérifier la version du pilote d'impression

Si ce n'est pas la dernière version, mettez à jour le pilote.

- Vérifier la version du pilote d'impression sous Windows
  1. Ouvrez la boîte de dialogue [Préférences d'impression] depuis l'application.
  2. Sur l'onglet [Configurat°/À propos de], cliquez sur [À propos de].
  3. Vérifiez la version.
- Vérifier la version du pilote d'impression sur un Macintosh
  1. Dans le menu [Apple], cliquez sur [System Preferences...],
  2. Cliquez sur [Imprimantes et scanners].

3. Sélectionnez l'imprimante que vous souhaitez utiliser dans la liste, puis cliquez sur [Options et fournitures...].
4. Sur l'onglet [Général], vérifiez le numéro de version affiché.

- Utilisez Internet pour trouver la dernière version du pilote.

  Consultez le site Web du fabricant pour obtenir le pilote le plus récent.

- Mettez à jour le pilote d'impression.

  Si vous utilisez Windows, installez le pilote téléchargé et cochez [Mettre à jour le pilote d'impression actuel] dans la boîte de dialogue qui vous permet de sélectionner ce que vous voulez installer.

  Si vous utilisez un Macintosh, désinstallez le pilote d'impression actuel avant d'installer le nouveau.

Vérifiez l'état de connexion du LAN sans fil

- Vérifiez les paramètres du réseau et du LAN sans fil dans le menu Interface.

  Touche [▼/Menu] > [Interface hôte] > [Config. réseau]

  Touche [▼/Menu] > [Interface hôte] > [Wireless LAN]

  Voir P. 55 "Connexion de l'appareil par une interface LAN sans fil".

- Vérifiez l'état de l'installation.

  Vérifiez qu'il n'y a aucun obstacle entre le routeur sans fil (point d'accès) et l'appareil, ou entre la tablette ou l'ordinateur et le routeur sans fil (point d'accès).

  Positionnez le routeur sans fil (point d'accès) et l'appareil à distance des appareils qui émettent des ondes électriques, tels que les fours à micro-ondes.

Le magasin ne fonctionne pas correctement

Cette section explique comment dépanner l'appareil lorsque l'impression ne démarre pas alors que le magasin est chargé, lorsque le magasin ne peut pas être enlevé, ou lorsque du tissu ou un corps étranger est coincé.

Vérification de l'état du tissu et du magasin

Si l'impression ne démarre pas avec un message d'erreur, même une fois le magasin chargé, vérifiez les points suivants :

Le tissu n'est pas correctement chargé

La surface d'impression présente des plis, du jeu ou des flottements.

Chargez le tissu tout en le lissant, du centre vers l'extérieur, de telle sorte que la surface d'impression soit plane.

Voir P. 75 "Chargement de tissus".

La poussière n'a pas été enlevée et les fibres n'ont pas été aplaties, ou elles l'ont été de manière insuffisante.

Avant l'impression, redressez le tissu. Une fois la poussière enlevée de la surface d'impression du tissu, lissez le tissu et enlevez les plis.

Voir P. 89 "Retrait de la poussière/aplatissement des fibres".

Les bords du tissu dépassent du magasin.

Les bords du tissu dépassent du magasin. Repliez sous la plaque la partie qui dépasse de la plaque du magasin.

Voir P. 75 "Chargement de tissus".

Un tissu non compatible est chargé.

Enlevez le tissu chargé et chargez un tissu compatible.

Voir P. 73 "Tissu pouvant être utilisé".

Un tissu irrégulier est chargé.

Avec un tissu irrégulier, il est possible que la hauteur du magasin ne soit pas détectée correctement. Réglez la hauteur du magasin.

Voir P. 217 "Ajustement de la hauteur du magasin ".

Un tissu froissé est chargé.

Si vous imprimez sur du tissu froissé alors que [Sélectionner la qualité d'impression :] est réglé sur [Intensité] et que [Type de tissu :] est réglé sur [T-shirt (blanc/pâle)] dans le pilote d'impression, un capteur de position de hauteur situé à l'intérieur de l'appareil risque de réagir. Si cela se produit, réglez [Sélectionner la qualité d'impression :] sur [Finesse].

Voir P. 100 "Impression".

Le magasin n'est pas correctement chargé

Le magasin n'est pas enfoncé à l'arrière.

Placez l'arrière du magasin sur le support de magasin, puis enfoncez-le lentement jusqu'au déclic.

Voir P. 75 "Chargement de tissus".

La position du magasin est trop haute.

Un capteur de position de hauteur réagit dans l'appareil. Enlevez le magasin et rechargez le tissu correctement, puis rechargez le magasin. Si l'impression ne démarre pas, ajustez la hauteur du magasin.

Voir P. 75 "Chargement de tissus", P. 217 "Ajustement de la hauteur du magasin ".

Des corps étrangers restent présents dans l'appareil

Enlevez le magasin et recherchez la présence de corps étrangers dans l'appareil.

Ajustement de la hauteur du magasin

En présence de plusieurs magasins, la hauteur appropriée d'impression de chaque magasin varie en fonction du type de magasin et du vêtement qui y est chargé. Par conséquent, vous devez ajuster la hauteur du magasin avant le lancement de l'impression. Si vous définissez la valeur de hauteur dans le menu [Maintenance] avant l'impression, la machine ajuste la hauteur du magasin sur cette valeur de hauteur lorsque l'impression démarre. Si vous ajustez la hauteur du magasin après l'envoi d'un travail d'impression, utilisez la touche [Adjust Height ▼]. Cette section traite de l'ajustement de la hauteur du magasin à l'aide de la touche [Adjust Height ▼] pour résoudre le problème provoqué par la réaction du capteur de position de hauteur après le lancement de l'impression par l'appareil. Pour plus d'informations sur l'ajustement de la hauteur du magasin via le menu [Maintenance] pour améliorer la qualité de l'image, voir P. 218 "Ajustement automatique de la hauteur du magasin" ou P. 219 "Ajustement manuel de la hauteur du magasin.".

En cas de plis, de jeu ou de flottements sur le tissu, ou de présence de poussière ou d'objets similaires, le capteur de position de hauteur réagit et l'impression risque de ne pas démarrer. Le cas échéant, enlevez le magasin et rechargez le tissu correctement, puis rechargez le magasin.

Voir P. 75 "Chargement de tissus".

Si un message d'erreur apparaît, même après le chargement du magasin, et si l'impression ne démarre pas, ajustez la hauteur du magasin comme suit :

1. **Appuyez sur la touche [Adjust Height ▼] pour abaisser le magasin.**

   Si une erreur de détection de hauteur se produit, appuyez sur la touche [Adjust Height ▼] pour abaisser le magasin. Vous pouvez ajuster la hauteur en la réglant par incréments de 0,1 mm (0,01 inch). Regardez à l'intérieur de l'appareil lorsque vous abaissez le magasin, de sorte que vous puissiez voir la position à laquelle le capteur n'est pas bloqué.

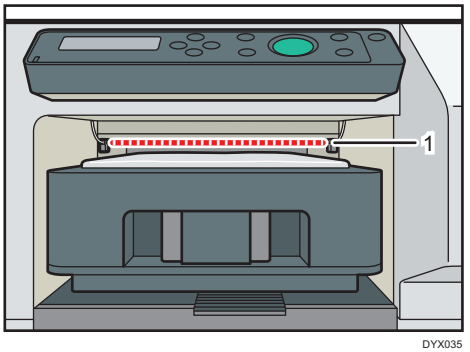

   1. **Détecteur**

2. **Appuyez sur la touche [Départ].**

   L'impression est lancée.

   Si l'impression ne démarre pas, répétez les étapes 1 et 2 jusqu'à ce que la hauteur soit appropriée pour l'impression.

Ajustement automatique de la hauteur du magasin

Important

- **Retirez le vêtement du magasin avant d'effectuer un ajustement automatique. N'effectuez pas d'ajustement automatique lorsque le vêtement se trouve sur le magasin.**
- **Lorsque vous effectuez un ajustement automatique, la hauteur du magasin est ajustée correctement en fonction du magasin défini. Effectuez un ajustement automatique à chaque définition d'un magasin différent.**
- **Lorsque vous effectuez un ajustement automatique, la hauteur du magasin est ajustée afin d'autoriser le chargement de vêtement fins, tels que des T-shirts. Lors du chargement de vêtements épais dans le magasin, ajustez avec précision la hauteur du magasin à l'aide de la touche [Adjust Height ▼] après l'envoi du travail d'impression. Pour de plus amples informations, voir P. 217 "Ajustement de la hauteur du magasin ".**

Au démarrage de l'impression, l'appareil ajuste la hauteur du magasin en fonction de la valeur de hauteur spécifiée dans le menu [Maintenance]. Si l'image imprimée est floue, si de la poussière est collée dessus ou si la hauteur du magasin n'est pas ajustée correctement, ajustez la hauteur du magasin via le menu [Maintenance]. Cette section explique comment ajuster la hauteur du magasin automatiquement à l'aide du menu [Maintenance]. Pour plus d'informations sur l'ajustement manuel de la hauteur du magasin à l'aide du menu [Maintenance], voir P. 219 "Ajustement manuel de la hauteur du magasin.".

1. **Chargez le magasin sans vêtement.**
2. **Appuyez sur la touche [▼/Menu].**
3. **Appuyez sur la touche [▲] ou [▼/Menu] pour afficher [Maintenance], puis appuyez sur la touche[#Enter].**
4. **Appuyez sur la touche [▲] ou [▼/Menu] pour afficher [Réglage hauteur], puis appuyez sur la touche [#Entrée].**
5. **Appuyez sur la touche [▲] ou [▼/Menu] pour afficher [Ajust. auto], puis appuyez sur la touche [#Entrée].**
6. **Vérifiez que "# pour démarrer" s'affiche, puis appuyez sur la touche [#Entrée].**

   L'ajustement automatique démarre une fois le magasin chargé dans l'appareil. Une fois l'ajustement automatique terminé, le magasin revient en position et s'arrête afin que vous puissiez observer la ligne de positionnement du magasin sur sa gauche.

Remarque

- La valeur définie par l'ajustement est enregistrée dans [Ajust. manuel] dans le menu [Maintenance].
- Si une erreur survient lors de l'ajustement automatique, procédez à nouveau à l'opération à partir de l'étape 1.

Ajustement manuel de la hauteur du magasin.

Important

- **Si vous indiquez une valeur négative comme valeur de hauteur, le capteur de position de hauteur à l'intérieur de l'appareil risque de réagir. Chargez le tissu correctement, de sorte que la surface d'impression puisse être plane.**
- **Si le tissu n'est pas placé correctement après un ajustement manuel de la hauteur du magasin, il se peut que l'appareil ne puisse pas lancer l'impression à cause de la réaction d'un capteur de position à l'intérieur de l'appareil au moment de l'envoi d'un travail d'impression. Dans ce cas, retirez le magasin, chargez le tissu correctement dans le magasin, puis chargez le magasin dans l'appareil.**
- **La qualité de l'image risque d'être affectée si vous modifiez sensiblement la valeur de la hauteur. Dans ce cas, ajustez le cadrage.**
- **Modifiez la hauteur progressivement pour qu'il n'y ait pas de friction sur la surface imprimée.**

Au démarrage de l'impression, l'appareil ajuste la hauteur du magasin en fonction de la valeur de hauteur spécifiée dans le menu [Maintenance]. Si l'image imprimée est floue, si de la poussière est collée dessus, ou si la hauteur du magasin n'est pas réglée correctement, ajustez manuellement la hauteur du magasin via le menu [Maintenance].

Si la distance entre la tête d'impression et le tissu est trop grande, l'image imprimée risque d'être floue. Si c'est le cas, indiquez une valeur négative comme valeur de hauteur.

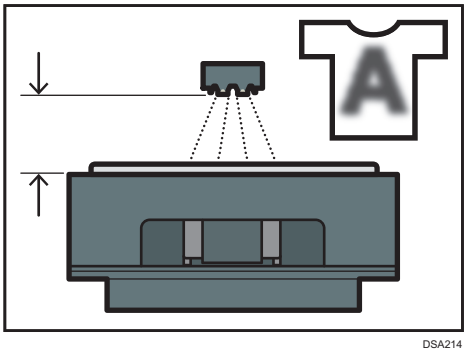

DSA214

Si la distance entre la tête d'impression et le tissu est trop petite, il se peut que de la poussière se retrouve collée sur le tissu. Si cela se produit, nettoyez l'unité de maintenance et la tête d'impression. Si le problème n'est pas résolu, indiquez une valeur positive comme valeur de hauteur.

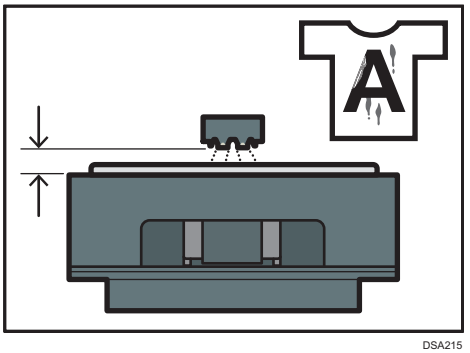

DSA215

Quand la distance entre la tête d'impression et le tissu est appropriée, l'image est correctement imprimée, comme sur l'illustration ci-après.

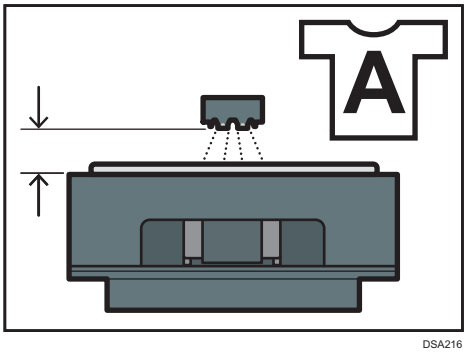

DSA216

1. **Appuyez sur la touche [▼/Menu].**
2. **Appuyez sur la touche [▲] ou [▼/Menu] pour afficher [Maintenance], puis appuyez sur la touche[#Enter].**
3. **Appuyez sur la touche [▲] ou [▼/Menu] pour afficher [Réglage hauteur], puis appuyez sur la touche [#Entrée].**
4. **Appuyez sur la touche [▲] ou [▼/Menu] pour afficher [Ajust. manuel], puis appuyez sur la touche [#Entrée].**
5. **Appuyez sur la touche [▲] ou [▼/Menu] pour indiquer la valeur de hauteur, puis appuyez sur la touche [#Entrée].**
   - Vous pouvez indiquer une valeur de hauteur comprise entre -20 et 20 en la réglant par incréments de 0,1. Nous recommandons de modifier le réglage défini en indiquant des valeurs par incréments de ±0,1 à 0,3.
   - Si l'image imprimée est floue lorsque le magasin standard A4 ou le magasin A5 est utilisé, indiquez d'abord « -2,0 » comme valeur de hauteur, puis augmentez-la par incréments de 0,1 à 0,3 jusqu'à ce que le message d'erreur ne soit plus affiché. Pendant que vous ajustez la hauteur, chargez le tissu dans le magasin pour que la surface d'impression puisse être plate.
   - Si vous indiquez une valeur négative comme valeur de hauteur et si la valeur est trop faible, l'appareil risque de ne pas lancer l'impression à cause de la réaction du capteur de position de hauteur dans l'appareil. Ajustez la hauteur du magasin en appuyant sur la touche [Adjust Height ▲] ou [Adjust Height ▼].

Remarque

- La valeur que vous avez définie à l'étape 5 est conservée après la mise sous tension de l'appareil.
- Si vous indiquez « -2,0 » comme valeur de hauteur et que vous souhaitez augmenter la valeur à l'étape 5, appuyez sur la touche [Stop] pour annuler l'impression à chaque fois que vous indiquez une nouvelle valeur de hauteur.

Retrait manuel du magasin

Si le magasin n'est pas éjecté automatiquement, éjectez-le à l'aide des procédures suivantes :

Rallumage de l'appareil

Mettez l'appareil hors tension et remettez-le sous tension. Le support de magasin passe à l'avant et le magasin est éjecté.

Appuyer sur la touche [Tray] (Magasin)

Si le magasin n'est pas éjecté, même si vous remettez l'appareil sous tension, appuyez sur la touche [Tray] (Magasin) et déplacez le support de magasin à l'avant.

Si vous n'enlevez pas le magasin à l'aide d'une des procédures mentionnées précédemment, un tissu ou un corps étranger risque de se coincer dans l'appareil. Ouvrez le capot supérieur et enlevez le tissu ou corps étranger, puis enlevez le magasin.

Voir P. 222 "Enlever un tissu ou corps étranger en ouvrant le capot supérieur".

Enlever un tissu ou corps étranger en ouvrant le capot supérieur

⚠ATTENTION

- N'ouvrez pas le capot lorsque l'appareil est en cours d'exécution et éloignez vos mains et vos doigts de l'appareil. Vous risqueriez de coincer vos mains ou vos doigts dans l'appareil, ce qui pourrait entraîner une blessure.

Important

- **Normalement, maintenez le capot supérieur fermé. Pour des raisons de sécurité, ouvrir ou fermer le capot supérieur entraînera immédiatement l'extinction de l'appareil. N'ouvrez ou ne fermez pas le capot supérieur si cela n'est pas nécessaire, par exemple, en cours d'impression. Si un message vous invitant à ouvrir le capot supérieur apparaît à l'écran, suivez les instructions.**
- **Ne touchez pas les tubes d'encre ou la courroie dentée en caoutchouc. Veillez également à ne pas accrocher vos manches aux câbles ou aux tubes d'encre.**

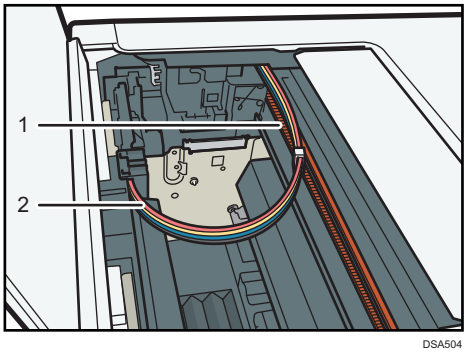

DSA504

1. **Courroie dentée en caoutchouc**
2. **Tubes d'encre**

1. **Ouvrez le capot supérieur.**

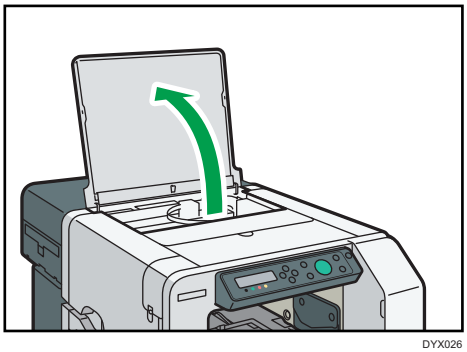

DYX026

2. **Appuyez sur la touche [Tray] (Magasin).**
3. **Enlevez le tissu ou corps étranger coincé en ouvrant le capot supérieur.**

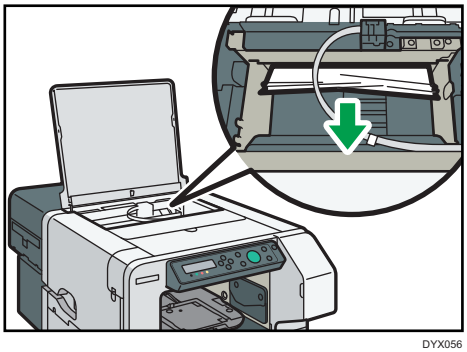

DYX056

Enlevez le tissu ou corps étranger avec précaution. Les enlever avec force pourrait entraîner le détachement de certaines pièces.

Si la tête d'impression s'est arrêtée à mi-chemin, déplacez-la vers l'une des deux extrémités.

4. **Fermez le capot supérieur.**

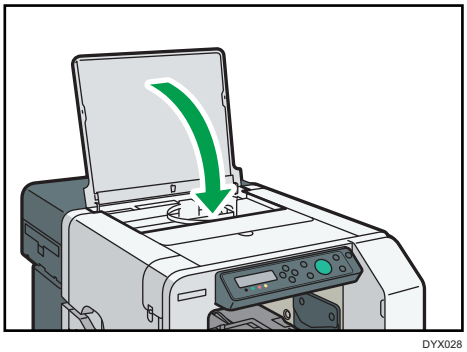

DYX028

L'appareil est mis hors tension et sous tension automatiquement, puis reprend un état normal.

5. **Imprimez le modèle test de vérification des buses pour vérifier que les buses de tête d'impression ne sont pas obstruées.**

   Voir P. 117 "Vérification des buses".

Remarque

- Si un tissu ou corps étranger ne peut pas être enlevé, effectuez [Dépl.têtes imp.], puis enlevez-le. Voir P. 131 "Déplacer les têtes d'impression".

Les résultats d'impression ne sont pas satisfaisants

Si la qualité d'impression est médiocre, vérifiez les paramètres de l'appareil et du pilote d'impression. Si vous ne constatez aucun problème apparent, vérifiez la cartouche d'encre ou d'autres consommables. Pour plus d'informations sur la manipulation de tissu, voir P. 73 "Tissu". Pour obtenir des informations détaillées sur la gestion des cartouches d'encre, voir P. 188 "Manipulation des cartouches d'encre".

Remarque

- Si les problèmes persistent même une fois que les vérifications de configuration indiquent des valeurs correctes, veuillez contacter le SAV.

Les impressions ne sont pas satisfaisantes

Cette section explique comment résoudre les problèmes relatifs à l'appareil lorsque les impressions sont irrégulières (en raison d'une mauvaise quantité d'encre utilisée) ou sont maculées, salies ou tachées ou lorsque la couleur de l'impression en cours diffère de la précédente.

Avez-vous imprimé le motif de test pour la vérification des buses ?

Imprimez le test de vérification des buses pour vérifier si les buses de têtes d'impression éjectent l'encre convenablement et, le cas échéant, procédez à un nettoyage des têtes ou à un nettoyage des têtes en profondeur.

1. Effectuez une vérification des buses pour déterminer le nombre de têtes d'impression obstruées.
2. Effectuez un nettoyage de tête pour la tête d'impression obstruée.
3. Effectuez une vérification des buses pour déterminer si le problème a été éliminé.
4. Si le problème persiste, n'utilisez pas l'appareil pendant 5 à 10 minutes.

   Les bulles dans la buse de la tête d'impression peuvent ainsi disparaître car l'air qu'elles contiennent se dissout dans l'encre, entraînant la désobstruction.
5. Effectuez une vérification des buses pour déterminer si le problème a été éliminé.

Si le problème persiste, répétez les étapes 1 à 5 plusieurs fois.

Laisser l'appareil au repos après avoir répété la procédure peut également aider à éliminer les obstructions.

Si le problème persiste, effectuez les étapes 1 à 5 à nouveau, mais en remplaçant le « nettoyage de tête » de l'étape 2 par un « nettoyage de tête approfondi ».

Le nettoyage de tête approfondi, qui nettoie la tête d'impression plus en profondeur qu'un nettoyage de tête, consomme beaucoup d'encre.

Voir P. 117 "Vérification des buses", P. 120 "Nettoyage de tête" et P. 121 "Nettoyage de tête approfondi".

Avez-vous laissé l'appareil inutilisé pendant une longue période ?

L'encre risque d'être sèche ou les buses des têtes risquent d'être encrassées. Imprimez le test de vérification des buses et nettoyez les têtes, le cas échéant.

Voir P. 117 "Vérification des buses", P. 120 "Nettoyage de tête".

Avez-vous aligné les têtes d'impression ?

Des impressions floues ou sur deux lignes illustrent un positionnement incorrect des têtes d'impression. Résolvez ceci en sélectionnant [Position têtes]. Si le problème persiste, imprimez le test de vérification des buses et nettoyez les têtes, le cas échéant.

Voir P. 122 "Position de tête", P. 117 "Vérification des buses" et P. 120 "Nettoyage de tête".

L'emplacement de l'appareil pose-t-il un problème ?

Assurez-vous que l'appareil est à plat. Gardez l'appareil dans un lieu à l'abri des secousses et des coups violents.

Voir P. 28 "Vérification de l'ordinateur et de la zone d'installation".

Avez-vous procédé à l'alignement ?

Procédez à l'alignement pour ajuster le point de démarrage de l'impression.

Voir P. 126 "Alignement".

Le type de tissu correspond-il à celui configuré ?

Assurez-vous que le paramètre du type de tissu de RICOH Design Software ou du pilote d'impression correspond au type de tissu chargé.

Voir P. 100 "Impression".

Utilisez-vous du tissu trop épais ou trop fin ?

Vérifiez si le tissu est compatible. Les têtes d'impression exerceront une pression contre le tissu s'il est trop épais ou trop fin, se soldant ainsi par un encrassement.

Voir P. 73 "Tissu pouvant être utilisé".

Du tissu irrégulier, pelucheux ou froissé est chargé.

Avec du tissu irrégulier, pelucheux ou froissé, il se peut que la hauteur du magasin ne soit pas ajustée correctement. Ajustez manuellement la hauteur du magasin.

Voir P. 219 "Ajustement manuel de la hauteur du magasin.".

Avez-vous touché le côté imprimé du tissu ?

Évitez de toucher le côté imprimé du tissu. Si vous utilisez un magasin standard A4 ou un magasin A5, chargez le cache de protection, puis enlevez-le avec le magasin standard A4 ou le magasin A5. Cela vous empêche d'entrer en contact avec la surface d'impression.

Voir P. 73 "Précautions relatives au tissu".

La surface d'impression du tissu est-elle plane ?

En cas de plis, de jeu ou de flottements sur la surface d'impression du tissu, l'image risque de présenter une aberration de position ou un floutage. Chargez le tissu tout en le lissant, du centre vers l'extérieur, de telle sorte que la surface d'impression soit plane.

L'orientation du tissu chargé est-elle correcte ?

La direction d'impression varie selon l'application que vous utilisez. Assurez-vous que l'orientation de l'image à imprimer corresponde à celle du tissu chargé dans le magasin.

Voir P. 75 "Chargement de tissus".

Le réglage de la température est-il approprié pour le finisseur en option qui est utilisé pour fixer l'encre sur le tissu ?

Si la couleur du tissu est altérée, abaissez la température et adaptez-la au tissu. Si cela ne résout pas le problème, fixez l'entretoise à l'intérieur du magasin.

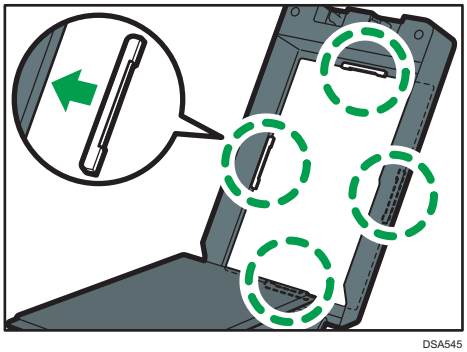

DSA545

Le réchauffeur et le tissu sont-ils en contact ?

Si cela salit le tissu, fixez l'entretoise à l'intérieur du magasin.

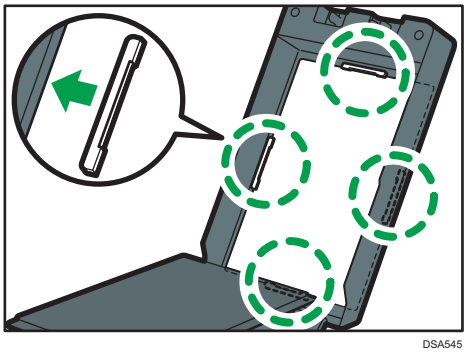

DSA545

Remarque

- Étant donné que l'entretoise est nécessaire pour utiliser le finisseur, gardez-la dans un endroit sûr.
- Avant de fixer les entretoises, assurez-vous que le magasin a suffisamment refroidi. Avant de retirer les entretoises, assurez-vous que le magasin et les entretoises ont suffisamment refroidi.

- Si la couleur du tissu n'est pas altérée ou si le tissu n'est pas sali, retirez les entretoises et utilisez simplement le magasin.

La température de l'appareil est-elle trop élevée ?

Si la température de l'appareil est trop élevée, la densité des impressions peut devenir irrégulière.

- N'exposez pas l'appareil à la lumière directe du soleil.
- Tenez l'appareil éloigné d'objets susceptibles de dégager de la chaleur.
- Veuillez ne pas imprimer ou utiliser le finisseur en continu si la température de la zone dans laquelle l'appareil est situé est égale ou supérieure à 30 °C.
- Si la densité des impressions est irrégulière, même si les conditions ci-dessus ne s'appliquent pas, attendez que l'appareil refroidisse. Le refroidissement de l'appareil nécessite environ une heure.

Effectuez-vous une maintenance régulière ?

Si l'unité de maintenance et les buses de têtes d'impression ne sont pas nettoyées régulièrement, vous risquez de ne pas obtenir des résultats d'impression normaux.

Si le message vous demandant d'effectuer une maintenance régulière s'affiche, nettoyez l'unité de maintenance et la tête d'impression. Même si le message ne s'affiche pas, le fait d'assurer une maintenance régulière peut résoudre les problème de qualité d'image.

Voir P. 133 "Nettoyer l'unité de maintenance", P. 136 "Maintenance des têtes automatique".

Avez-vous modifié les réglages dans le pilote d'impression ?

Si vous modifiez le réglage pour [Sélectionner la qualité d'impression :] ou pour [Type de tissu :] dans le pilote d'impression, il se peut que vous deviez ajuster la hauteur du magasin sur l'appareil.

Voir P. 100 "Impression", P. 219 "Ajustement manuel de la hauteur du magasin.".

Avez-vous ajusté la hauteur du magasin ?

Au démarrage de l'impression, l'appareil ajuste la hauteur du magasin en fonction de la valeur de hauteur spécifiée dans le menu [Maintenance]. Si l'image imprimée est floue ou poussiéreuse, ajustez la hauteur du magasin à l'aide du menu [Maintenance]. Les images imprimées peuvent être floues, en particulier si vous chargez un t-shirt alors que [Sélectionner la qualité d'impression :] a été réglé sur [Intensité] dans le pilote d'impression. Le cas échéant, définissez [Sélectionner la qualité d'impression :] sur [Finesse] dans le pilote d'impression ou réduisez la distance entre la tête d'impression et le vêtement en ajustant la hauteur du magasin. Cependant, la qualité d'impression est susceptible de se détériorer lors de la définition de [Sélectionner la qualité d'impression :] to [Finesse] par rapport à la définition de [Sélectionner la qualité d'impression :] sur [Intensité]. Notez également que la réduction de la distance entre la tête d'impression et le vêtement est susceptible d'entraîner une erreur de détection de hauteur. Si une erreur de détection de hauteur se produit, retirez le magasin, chargez le vêtement correctement dans ce dernier, puis chargez-le dans l'appareil.

Voir P. 219 "Ajustement manuel de la hauteur du magasin.", page P. 91 "Impression" et P. 218 "Ajustement automatique de la hauteur du magasin".

Les couleurs ne correspondent pas à l'image affichée

Si les couleurs des impressions ne correspondent pas aux couleurs de l'image affichée à l'écran, reportez-vous aux questions suivantes :

Avez-vous ajusté la teinte des couleurs ?

Étant donné que les couleurs imprimées et les couleurs affichées à l'écran sont générées différemment, une couleur imprimée et une couleur affichée à l'écran peuvent comporter des teintes différentes bien qu'elles soient « identiques ». Utilisez la fonction de concordance des couleurs pour rapprocher la teinte des couleurs imprimées et la teinte des couleurs affichées à l'écran.

Pour plus d'informations sur la fonction de correspondance de couleur, reportez-vous à l'Aide du pilote d'impression.

Avez-vous vérifié les buses ?

Les têtes d'impression risquent d'être encrassées et vous risquez de ne pas pouvoir contrôler la quantité d'encre. Imprimez le test de vérification des buses et nettoyez les têtes, le cas échéant.

Voir P. 117 "Vérification des buses", P. 120 "Nettoyage de tête".

L'impression est-elle en noir et blanc ?

Vérifiez les paramètres de couleurs dans l'application et dans le pilote d'impression.

Avez-vous défini les paramètres de qualité d'impression ?

Dans [Sélectionner la qualité d'impression :], sélectionnez [Finesse], [Vitesse], ou [Intensité] (uniquement pour les tissus fins).

Le type de tissu correspond-il à celui configuré ?

Assurez-vous que le paramètre du type de tissu de RICOH Design Software ou du pilote d'impression correspond au type de tissu chargé.

Voir P. 100 "Impression".

Les positions ne correspondent pas à l'image affichée

Si la position des éléments imprimés diffère de la position des éléments affichés, reportez-vous aux questions suivantes :

Avez-vous défini les paramètres de mise en page ?

Vérifiez si les paramètres de mise en page ont été définis avec l'application.

Le format de magasin correspond-il à celui configuré ?

Assurez-vous que le format de magasin sélectionné dans la liste [Imprimer sur :] de la boîte de dialogue des [Préférences d'impression] correspond au format de magasin chargé.

Avez-vous aligné les têtes d'impression ?

En cas d'impression bidirectionnelle, sélectionnez [Position têtes] pour aligner les têtes d'impression. Si le problème persiste, imprimez le test de vérification des buses et nettoyez les têtes, le cas échéant.

Voir P. 122 "Position de tête", P. 117 "Vérification des buses" et P. 120 "Nettoyage de tête".

Le tissu est-il chargé correctement ?

Placez des repères de positionnement à l'aide du capot de protection fourni, puis chargez le tissu de telle sorte que les repères correspondent aux coins de la table.

Voir P. 75 "Chargement de tissus".

Avez-vous modifié la qualité d'impression ?

Lors d'une impression sur des tissus de différentes épaisseurs ou que vous craignez une aberration de position ou un floutage de l'image, essayez l'impression unidirectionnelle pour améliorer la qualité d'impression.

Dans [Qualité d'impr.] sous l'onglet [Paramètres détaillés], cochez la case [Impr. unidirectionnelle uniquem.]. Ceci dit, notez que l'impression sera ralentie.

Autres problèmes

Vous pouvez résoudre certains problèmes en modifiant les paramètres du pilote d'impression, comme décrit ci-dessous :

Impossible d'imprimer correctement certaines données en utilisant une application donnée, ou impossible d'imprimer correctement les données d'image.

- Dans [Sélectionner la qualité d'impression :], sélectionnez [Intensité]. Si [Intensité] ne peut pas être sélectionné, sélectionnez [Finesse].
- Sur l'onglet [Paramètres détaillés], sélectionnez [Options pilote], puis cochez la case [Données de spool au format EMF].
- Sur l'onglet [Paramètres détaillés], sélectionnez [Qualité d'impr.], puis décochez les cases [Ajuster les photographies] et [Lisser les images basse résolution].
- Sur l'onglet [Paramètres détaillés], sélectionnez [Qualité d'impr.], puis cochez la case [Modifier le traitement des données].

Certains caractères sont confus ou manquants.

- Sur l'onglet [Paramètres détaillés], sélectionnez [Options pilote], puis cochez la case [Données de spool au format EMF].
- Sur l'onglet [Paramètres détaillés], sélectionnez [Qualité d'impr.], puis cochez la case [Modifier le traitement des données].

Certains caractères sont pâles ou ne s'impriment pas.

- Dans [Sélectionner la qualité d'impression :], sélectionnez [Intensité]. Si [Intensité] ne peut pas être sélectionné, sélectionnez [Finesse].
- Sur l'onglet [Paramètres détaillés], sélectionnez [Options pilote], puis cochez la case [Données de spool au format EMF].
- Sur l'onglet[Paramètres détaillés], sélectionnez [Qualité d'impr.], puis cochez la case [Imprimer tout le texte en noir].

L'impression est lente et prend du temps, ce qui retarde l'application.

- Dans [Sélectionner la qualité d'impression :], sélectionnez [Vitesse], puis imprimez.
- Sur l'onglet [Paramètres détaillés], sélectionnez [Options pilote], puis cochez la case [Données de spool au format EMF].
- Sur l'onglet [Paramètres détaillés], sélectionnez [Qualité d'impr.], puis décochez les cases [Ajuster les photographies] et [Lisser les images basse résolution].
- Fermez l'application résidente.

L'impression s'arrête à mi-chemin.

Consultez l'Affichage de l'état pour vérifier si une erreur s'est produite.

Voir P. 240 "Erreurs Affichage de l'état".

Des traînées d'encre apparaissent sur le papier et les caractères ne sont pas formés correctement lorsque vous imprimez du texte en blanc sur un fond noir.

Dans [Sélectionner la qualité d'impression :], sélectionnez [Vitesse], puis imprimez.

Les caractères imprimés en jaune sur du tissu noir sont pâles.

Pour reproduire les détails de l'image, essayez ce qui suit :

- Utilisez une autre application pour l'impression
- Modifiez les données
- Utilisez un autre format d'enregistrement

Vérification des consommables

Si vous ne détectez aucun problème avec l'imprimante ou son pilote, vérifiez les consommables.

Utilisez-vous une cartouche d'encre expirée ?

Utilisez les cartouches d'encre avant leur date d'expiration, de préférence dans les trois mois à compter de leur déballage.

Utilisez-vous une cartouche d'encre fabricant ?

Si vous n'utilisez pas de cartouche d'impression de même marque ou si vous remplissez votre cartouche d'encre, la qualité d'impression sera réduite et l'appareil risque de tomber en panne. Utilisez une cartouche d'encre d'origine.

Voir P. 258 "Consommables recommandés".

En cas d'apparition d'un message pendant l'installation

Les messages numéro 13, 14, 34 ou 58 indiquent que le pilote d'impression ne peut pas être installé à l'aide de la fonction d'exécution automatique. Désintallez puis réinstallez le pilote d'impression comme suit :

Double-cliquez sur l'icône [RP_SETUPXX.EXE] dans le dossier [DRIVERS] sur le CD-ROM puis installez le pilote d'impression en suivant les instructions affichées.

Pour plus de détails sur la désinstallation du pilote d'impression, voir P. 212 "Désinstallation du pilote d'impression".

Messages d'erreur et d'état sur l'écran

Cette section explique la signification des messages sur l'écran et les opérations associées à effectuer.

Messages d'état

Message	État
Alim. encre... / Attendre ! Nmin	Remplissage de l'encre en cours. « N » indique le temps nécessaire à cette opération.
Maintenance en cours...	L'appareil nettoie ses têtes normalement ou de manière approfondie. Patientez un instant.
App. sur Départ	Les données d'impression ont été reçues. Appuyez sur la touche [Départ] et démarrez l'impression.
Traitement...	L'appareil est en cours d'impression.
Prêt	L'appareil est prêt à imprimer.
Réinitialisation du travail...	L'appareil réinitialise un travail d'impression. Patientez un instant. Si le message reste affiché après avoir patienté, éteignez l'appareil puis rallumez-le.
Modif. paramètres...	L'appareil met à jour l'interface réseau. Patientez un instant.
En attente...	Patientez un instant.

Messages d'erreur

Message	Causes	Solutions
Régler hauteur Touche Départ pr / relancer/ Magasin pr replac. tissu	Des plis, du jeu ou des flottements sont présents sur le tissu, ou les bords du tissu dépassent du magasin.	Retirez le magasin, puis chargez le tissu à nouveau. Si le message réapparaît, réglez la hauteur du magasin manuellement. Voir P. 216 "Le magasin ne fonctionne pas correctement".

Message	Causes	Solutions
Régler hauteur Touche Départ pr / relancer/ Magasin pr replac. tissu	Du tissu d'une épaisseur de 4 mm (environ 0,2 inch) ou plus est chargé dans le magasin standard A4 ou dans le magasin A5.	Chargez du tissu d'une épaisseur maximale de 4 mm (environ 0,2 inch) dans le magasin standard A4 ou dans le magasin A5.
Maint.auto têtes nécessaire.	Une maintenance régulière est nécessaire. S'affiche habituellement une fois par semaine ou tous les 15 jours. Même si la fréquence d'utilisation est faible, ce message s'affiche toujours une fois par mois.	Nettoyez les buses de tête d'impression.
Utilisat° impos. Temp. élevée / Alim. OFF ON	La température a atteint un niveau anormalement élevé.	Vérifiez la zone d'installation et relocalisez l'appareil. Sinon, attendez que l'appareil s'habitue à la température de la pièce. Voir P. 246 "Hors de la plage de température d'impression".
Utilisat° impos. Temp. faible / Alim. OFF ON	La température a atteint un niveau anormalement bas.	Vérifiez la zone d'installation et relocalisez l'appareil. Sinon, attendez que l'appareil s'habitue à la température de la pièce. Voir P. 246 "Hors de la plage de température d'impression".
Nett. uté maint. nécessaire.	Une maintenance régulière est nécessaire. S'affiche habituellement une fois par semaine ou tous les 15 jours. Même si la fréquence d'utilisation est faible, ce message s'affiche toujours une fois par mois.	Nettoyez l'unité de maintenance.

Message	Causes	Solutions
Changer filtre ventilateur	Le nombre d'impressions effectuées avec le filtre installé sur l'appareil dépasse le nombre maximal (2 000).	Remplacez le filtre, puis réinitialisez le nombre d'impressions via le menu [Maintenance]. Voir P. 195 "Remplacement des filtres".
Probl. matériel Carte Ethernet	Une erreur s'est produite dans la fonction réseau du port Ethernet (carte Ethernet).	Débranchez tous les câbles, éteignez et rallumez l'appareil. Si ce message apparaît de nouveau, contactez votre revendeur ou le SAV. Voir P. 247 "Erreur interface réseau".
Encr.indé.inst. Encr.indé.inst. / Rempl. crt.encre Encr.indé.inst. / Appuyer sur # pour continuer	Une cartouche d'encre non authentique a été installée.	L'utilisation de cartouches d'encre non authentiques ou remplies risque de réduire la qualité d'impression ou d'engendrer des dysfonctionnements. Voir P. 258 "Consommables recommandés".
Réceptacle d'encre non installé / Installer récept.encre	L'unité de collecteur d'encre n'est pas installée ou est installée de manière incorrecte. Il est également possible que l'unité de collecteur d'encre installée ne soit pas compatible avec l'appareil.	Installez l'unité de collecteur d'encre de l'appareil correctement. Le réceptacle d'encre conçu pour cet appareil présente la mention « J089 » sous sa poignée. Voir P. 245 "Réceptacle d'encre non détectée/Mauvaise unité".
Réceptacle d'encre plein / Remplacer unité récup. encre	Le réceptacle d'encre est plein.	Remettez l'unité de réceptacle d'encre en place. Voir P. 190 "Remplacer un réceptacle d'encre".
Niv.encre faible	L'encre sera bientôt épuisée.	Assurez-vous que vous disposez d'une cartouche d'encre neuve pour la couleur indiquée par l'icône . . Voir P. 244 "Cartouche d'impression presque vide".

Message	Causes	Solutions
Échec maintenance	Le nettoyage ou le nettoyage approfondi des têtes ou d'autres opérations de maintenance ont échoué.	Exécutez de nouveau la maintenance après avoir supprimé l'erreur. Vous pouvez résoudre une erreur de maintenance comme ceci : • L'appareil reçoit un autre travail d'impression. • Appuyez sur la touche [#Entrée].
Ouvr. cap. avant / Rempl. cartouch. encre	L'encre dans la cartouche d'impression indiquée est épuisée.	Installez une cartouche d'encre neuve pour la couleur indiquée par l'icône ou . Voir P. 184 "Remplacement d'une cartouche d'encre".
Ouvr. cap. avant / Réinst.cartouche	Les cartouches d'encre ne sont pas installées ou le sont de manière incorrecte. Il est également possible que la cartouche d'encre installée ne soit pas compatible avec l'appareil.	Installez la cartouche d'encre de l'appareil correctement. Voir P. 242 "Cartouche(s) d'impresssion non détectée(s)/Mauvaise cartouche/Capot ouvert".
Pann. verrouillé Utilisat° impos.	Vous avez appuyé sur une touche verrouillée.	Déverrouillez-la. Voir P. 183 "Restrictions des fonctions de l'appareil".
Préparer récept. encre usag. neuf	Le réceptacle d'encre est presque plein.	Veillez à en avoir un de rechange. Si l'encre commence à être épuisée dans une cartouche d'impression alors que le réceptacle d'encre est presque plein, l'indicateur d'alerte clignote et un message vous informant que le niveau d'encre de la cartouche est faible s'affiche sur l'écran.
Préparer récept.@encre usag. neuf	L'encre sera bientôt épuisée et le réceptacle d'encre est presque plein.	Préparez de nouvelles cartouches d'encre et un réceptacle d'encre.

Message	Causes	Solutions
App. sur Magasin	Le magasin n'est pas chargé correctement.	Retirez le magasin, puis chargez-le à nouveau.
Rempl.encre: M / App. sur Start pr forcer impr. ### : Cyan, Magenta, Jaune, Noir	L'encre (cyan, magenta, jaune, noire) est presque épuisée.	Si vous souhaitez poursuivre l'impression, appuyez sur la touche [Départ]. Étant donné que le paramètre d'impression défini (type de tissu, qualité d'impression, épaisseur) implique l'utilisation d'un important volume d'encre, celle-ci risque d'être épuisée pendant l'impression. Préparez la cartouche d'encre pour un remplacement imminent.
Le capot avant droit est ouvert / Fermez le capot avant droit	Le capot avant droit est ouvert.	Fermez le capot avant droit. Voir P. 242 "Capot ouvert".
Uté interne drte presque pleine	L'unité interne est une pièce remplaçable.	Veuillez contacter votre revendeur ou le SAV pour obtenir de plus amples informations sur le remplacement de l'unité interne.
SCXXX-XX Alim. OFF ON / Appeler SAV si err.se reproduit	Une erreur s'est produite.	Mettez l'imprimante hors tension, puis sous tension. Si ce message apparaît de nouveau, contactez votre revendeur ou le SAV.
SC523-00 Alim. OFF ON / Appeler SAV si err.se reproduit	Une erreur s'est produite, que le capteur de position de hauteur ne parvient pas à détecter correctement.	Mettez l'imprimante hors tension, puis sous tension. Si le message s'affiche à nouveau, nettoyez le capteur de position de hauteur en vous référant à P. 198 "Nettoyage du capteur de position de hauteur". Si ce problème persiste, contactez votre revendeur ou le SAV.
Définir magasin	Le magasin n'est pas chargé.	Chargez le magasin sur le support de magasin.
Erreur de format Tray pr imp./ Stop pr réinit.	Le magasin correspondant à la taille indiquée n'est pas placé.	Modifiez la taille d'impression. Pour poursuivre l'impression en ignorant l'erreur de non-concordance, appuyez sur la touche [Tray].

Message	Causes	Solutions
Alerte Temp. Patienter...	Au démarrage, la température de l'appareil est excessive ou insuffisante.	Patientez jusqu'à ce que "Prêt" s'affiche à l'écran.
Cap. sup. ouvert refermer pour / redém. appareil / Alim. OFF ON	Le capot avant est ouvert.	Fermez le capot supérieur. Voir P. 242 "Capot ouvert".
Réceptacle encre usagée installé / Remplacer unité récup. encre	Un réceptacle d'encre usagée a été installé.	Installez un nouveau réceptacle d'encre. Voir P. 190 "Remplacer un réceptacle d'encre".
Cart.encre usag. / Rempl. crt.encre	Une cartouche d'encre usagée a été installée.	Remplacez la cartouche d'encre pour la couleur indiquée par l'icône ou . Voir P. 184 "Remplacement d'une cartouche d'encre".

Remarque

- Si ce problème n'est pas résolu, contactez votre commercial ou le SAV.

Erreurs Affichage de l'état

Si une erreur se produit avec l'appareil, l'Affichage de l'état affiche un message d'erreur. Lisez l'explication relative à l'erreur de correspondance et vérifiez la solution détaillée que vous pouvez appliquer.

Affichage de l'état ne s'ouvre pas

Si l'Affichage de l'état ne s'ouvre pas pour une imprimante partagée, reportez-vous aux questions suivantes :

Les paramètres de partage sont-ils corrects ?

- Vérifiez les paramètres de partage pour l'imprimante. Le pilote d'impression doit également être installé sur l'ordinateur client.
- Si un pare-feu Windows est installé sur le serveur d'impression, veuillez configurer les exceptions dans le pare-feu avant d'utiliser l'Affichage de l'état.
    1. Dans la boîte de dialogue Pare-feu Windows, cliquez sur l'onglet [Exception] puis cochez la case [Partage de fichiers et d'imprimantes].
    2. Cliquez sur [Ajouter un port...], assurez-vous que la case [TCP] est cochée, puis saisissez "55665" dans le champ [Numéro de port].

Aucune réponse de l'appareil

Suivez la procédure suivante pour vérifier les paramètres du port et la connexion entre l'appareil et l'ordinateur.

1. **Vérifiez que l'appareil est sous tension.**
2. **Assurez-vous que l'ordinateur et l'appareil sont correctement connectés à l'aide d'un câble USB.**
3. **Dans le menu [Démarrer], cliquez sur [Périphériques et imprimantes].**
    - Pour Windows 10 : cliquez avec le bouton droit de la souris sur [Démarrer], cliquez sur [Panneau de configuration], puis sur [Afficher les périphériques et imprimantes].
4. **Cliquez à l'aide du bouton droit sur l'icône de l'appareil, puis cliquez sur [Propriétés de l'imprimante].**
5. **Cliquez sur l'onglet [Ports].**
6. **Assurez-vous que le câble USB est sélectionné dans la liste [Impression sur le(s) port(s) suivant(s)].**

Remarque

- Si vous souhaitez connecter l'appareil au réseau, vérifiez l'environnement d'exploitation et modifiez le paramètre du port.

Pas de réceptacle

Le magasin n'est pas installé ou l'est de façon incorrecte.

Résolvez l'erreur à l'aide d'une des procédures suivantes :

- Chargez le magasin.

  Voir P. 90 "Chargement d'un t-shirt dans le magasin".
- Retirez le magasin.

  Appuyez sur la touche [Tray] (Magasin) et enlevez le magasin, puis réinitialisez-le.
- Annulez l'impression.

  Voir P. 102 "Annulation de l'impression".

Mauvais alignement du vêtement

Le tissu ou le magasin n'est pas installé correctement. Il est également possible qu'un tissu ou corps étranger soit coincé dans l'appareil.

Résolvez l'erreur à l'aide d'une des procédures suivantes :

- Chargez le tissu ou le magasin correctement.

  Voir P. 75 "Chargement de tissus".
- Réglez la hauteur du magasin.

  Voir P. 217 "Ajustement de la hauteur du magasin ".
- Enlevez le tissu ou le corps étranger.

  Voir P. 222 "Enlever un tissu ou corps étranger en ouvrant le capot supérieur".

Mauvaise correspondance du format du vêtement

Le magasin du format ou type spécifié n'est pas chargé.

Résolvez l'erreur à l'aide d'une des procédures suivantes :

- Modifiez la taille d'impression.
- Annulez l'impression.

  Voir P. 102 "Annulation de l'impression".

Capot ouvert

Le capot supérieur ou droit est ouvert.

Fermez le capot.

Si ces capots sont fermés, ouvrez-les et fermez-les chacun à nouveau.

Si le capot supérieur est ouvert :

1. **Fermez le capot.**

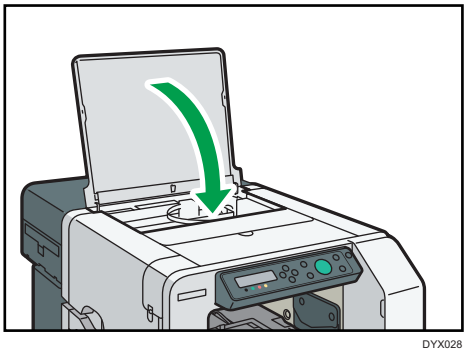

DYX028

Si le capot avant droit est ouvert :

1. **Fermez le capot avant droit.**

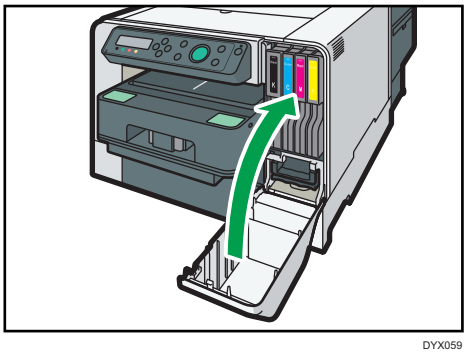

DYX059

Cartouche(s) d'impresssion non détectée(s)/Mauvaise cartouche/Capot ouvert

Les cartouches d'encre ne sont pas installée ou le sont de manière incorrecte.

Installez-les correctement.

Il est également possible que la cartouche d'encre installée n'ait pas été conçue pour cet appareil.

Installez une cartouche d'encre conçue pour cet appareil.

Si le capot avant droit est ouvert, fermez-le.

Si les cartouches d'encre ne sont pas installées ou le sont de manière incorrecte :

1. **Ouvrez le capot avant droit.**

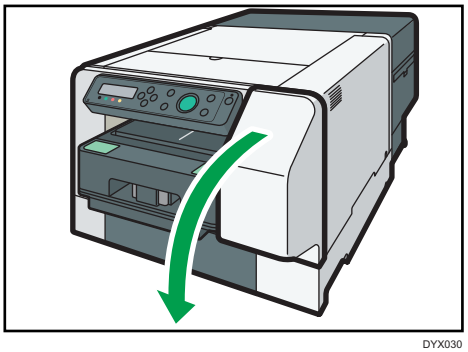

DYX030

2. **Insérez la cartouche entièrement.**

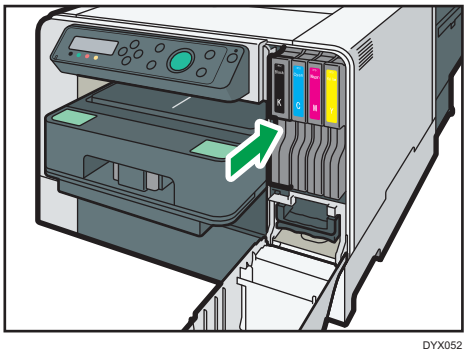

DYX052

3. **Fermez le capot avant droit.**

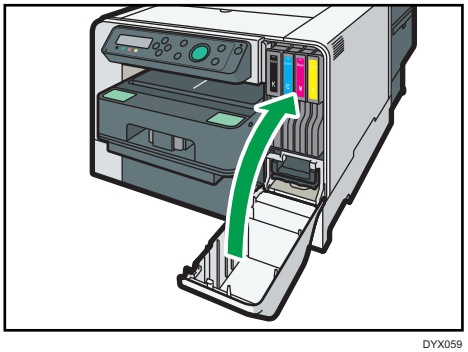

DYX059

Remarque

- Si l'erreur persiste, enlevez la cartouche d'encre et réinstallez-la. Ne procédez ainsi qu'une seule fois.
- Si vous rencontrez un problème avec la cartouche d'encre, essayez d'en installer une nouvelle.

- Pour obtenir des informations détaillées sur la gestion des cartouches d'encre, voir P. 188 "Manipulation des cartouches d'encre".

Cartouche d'impression presque vide

Une des cartouches d'encre est presque vide.

Vérifiez la cartouche d'encre couleur qui doit bientôt être remplacée, puis faites en sorte d'avoir une cartouche neuve à disposition.

Remarque

- Si vous imprimez une image qui nécessite beaucoup d'encre, l'appareil risque de s'arrêter avant la fin du travail. Il en est ainsi pour une image contenant une seule grande zone de couleur unie ou pour une image constituée quasiment entièrement de plusieurs zones de ce type.
- Ne procédez pas à un nettoyage des têtes normal ou en profondeur. En effet, une telle opération risque d'épuiser l'encre restante.
- Si vous éteignez puis rallumez l'appareil, il enverra l'encre de la cartouche d'encre vers la machine. Lors de cette opération, l'encre de la cartouche risque de s'épuiser.
- La quantité d'encre restante de l'indicateur de remplacement de cartouche est indiquée à titre de référence uniquement et peut différer de la quantité actuelle. Par ailleurs, les cartouches peut être vides sans que l'indicateur de niveau d'encre faible ne s'affiche.

Cartouche vide

L'encre dans la cartouche d'impression indiquée est épuisée.

Remplacez la cartouche.

Voir P. 184 "Remplacement d'une cartouche d'encre".

Remarque

- Si la cartouche est vide, les nettoyages et nettoyages approfondis de tête ne peuvent pas être exécutés.
- Si l'encre est épuisée en cours d'impression, l'appareil risque d'éjecter le magasin alors que l'impression est en cours ou ne rien imprimer du tout.

Cartouche utilisée

Une cartouche d'encre usagée a été installée.

Remplacez la cartouche d'encre.

Voir P. 184 "Remplacement d'une cartouche d'encre".

Remarque

- Si la cartouche est vide, les nettoyages et nettoyages approfondis de tête ne peuvent pas être exécutés.
- Les cartouches inutilisables conservent une petite quantité d'encre à des fins de maintenance. Assurez-vous de ne pas installer de cartouche d'encre vide par inadvertance.
- Utilisez les cartouches d'encre avant leur date d'expiration, de préférence dans les trois mois à compter de l'ouverture de l'emballage.

Réceptacle d'encre non détectée/Mauvaise unité

Le réceptacle d'encre n'est pas installée ou l'est de manière incorrecte.

Installez correctement le réceptacle d'encre.

Il est également possible que le réceptacle d'encre installé n'ait pas été conçu pour l'appareil.

Installez une réceptacle d'encre conçu pour cet appareil.

1. **Ouvrez le capot avant droit.**

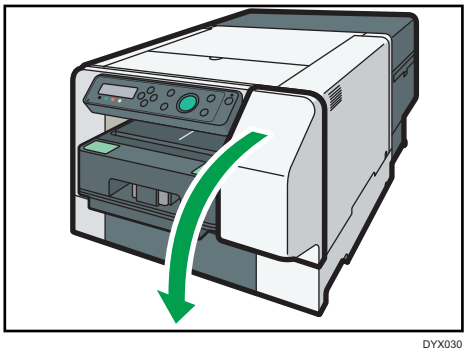

DYX030

2. **Installez le réceptacle d'encre en le poussant jusqu'en butée. Veillez à ne pas renverser d'encre.**

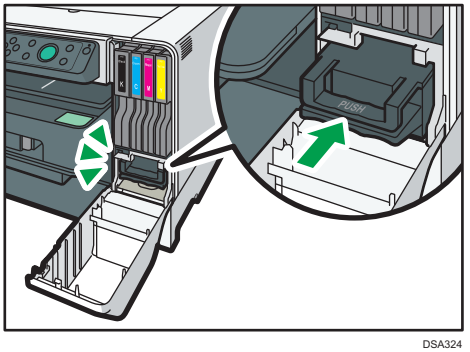

DSA324

3. **Fermez le capot avant droit.**

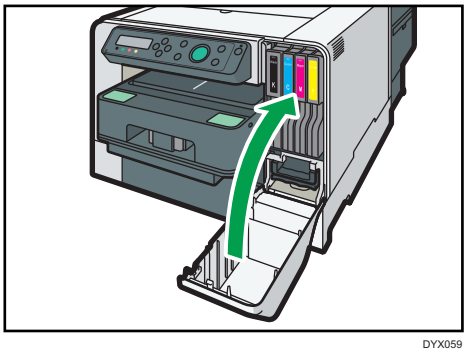

DYX059

Si ce message apparaît de nouveau, contactez votre revendeur ou le SAV.

Unité réceptacle d'encre presque pleine

Le réceptacle d'encre est presque plein.

Veillez à en avoir un de rechange.

Remarque

- Si l'encre commence à être épuisée dans une cartouche d'impression alors que le réceptacle d'encre est presque plein, l'indicateur d'alerte clignote et un message vous informant que le niveau d'encre de la cartouche est faible s'affiche sur l'écran.

Unité réceptacle d'encre pleine

Le réceptacle d'encre est plein.

Remettez l'unité de réceptacle d'encre en place.

Voir P. 190 "Remplacer un réceptacle d'encre".

Unité réceptacle d'encre usagée

Une unité réceptacle d'encre usagée est installée.

Remettez l'unité de réceptacle d'encre en place.

Voir P. 190 "Remplacer un réceptacle d'encre".

Hors de la plage de température d'impression

L'impression n'est pas possible car l'imprimante est placée dans un endroit trop chaud ou trop froid.

Déplacez l'appareil dans un environnement plus adapté.

1. **Maintenez enfoncée la touche [Alimentation] pendant une seconde.**
2. **Placez l'appareil dans un environnement où la température est comprise entre 10 et 40 °C (entre 50 et 104 °F).**
3. **Mettre l'appareil sous tension.**

Remarque

- Même après avoir mis l'appareil sous tension, celui-ci reste en mode veille tant qu'il n'est pas habitué à la température ambiante. Si tel est le cas, attendez que le témoin d'alimentation s'arrête de clignoter et reste allumé.
- Pour de plus amples détails sur les conditions d'utilisation de l'appareil (plage de température ambiante et d'humidité), voir P. 28 "Vérification de l'ordinateur et de la zone d'installation".

Erreur imprimante

Une erreur s'est produite dans l'appareil.

Mettez l'appareil hors tension et remettez-le sous tension.

Remarque

- Si l'erreur ne s'efface toujours pas après avoir remis l'appareil sous tension, contactez votre représentant de vente ou de service.

Erreur interface réseau

Une erreur s'est produite dans la fonction réseau du port Ethernet.

Mettez l'appareil hors tension et remettez-le sous tension.

Remarque

- Si ce message apparaît de nouveau, contactez votre revendeur ou le SAV.

Échec de la maintenance

Le nettoyage ou le nettoyage approfondi des têtes ou d'autres opérations de maintenance ont échoué.

Exécutez de nouveau la maintenance après avoir supprimé l'erreur.

Vous pouvez résoudre une erreur de maintenance comme ceci :

- L'appareil reçoit un autre travail d'impression.
- Appuyez sur la touche [#Entrée].

Impossible de récupérer la page d'erreur

Si vous reprenez l'impression après avoir réinitialisé l'erreur de mauvais alignement du vêtement ou d'autres erreurs, l'impression risque de ne pas être effectuée correctement et un message peut s'afficher.

Selon le résultat de l'impression, résolvez l'erreur à l'aide d'une des procédures suivantes :

Si rien n'est imprimé

Si le magasin n'est pas éjecté automatiquement, appuyez sur la touche [Magasin] et déplacez le support de magasin à l'avant.

Enlevez le magasin et rechargez le tissu correctement. Après avoir rechargé le magasin, appuyez sur la touche [Départ] pour reprendre l'impression.

Si l'impression ne démarre pas, réglez la hauteur du magasin, puis appuyez sur la touche [Départ].

Voir P. 75 "Chargement de tissus", P. 217 "Ajustement de la hauteur du magasin ".

Si l'impression est partielle

Annulez l'impression.

Voir P. 102 "Annulation de l'impression".

10. Annexe

Logiciel sur le CD-ROM

Files

Voici une liste des fichiers enregistrés sur le CD-ROM.

Pour Windows

- Pilote d'impression RPCS Raster pour Windows Vista/7/8.1/10 et Windows Server 2008/2008 R2/2012/2012 R2/2016
- Aide de WebImageMonitor
- Manuels
- Outils permettant d'obtenir des informations sur l'ordinateur
- RICOH Design Software
- Profils de couleurs ICM pour l'imprimante
- Gestionnaire d'installation
- SETUP.EXE
- OSS.PDF

Pour Macintosh

- Pilote d'impression RPCS raster pour Mac OS X 10.8 ou versions ultérieures
- Aide de WebImageMonitor
- Manuels
- RICOH Design Software
- OSS.PDF

Pilotes d'impression RPCS Raster

Cette section indique les emplacements de fichier pour les différents pilotes d'impression RPCS Raster et la configuration système requise.

File Location

Les pilotes se trouvent dans les dossiers suivants du CD-ROM fourni.

- Pilote d'impression RPCS raster pour Windows 32 bits
  `DRIVERS\X86\RPCS_R\X86\disk1`
- Pilote d'impression RPCS raster pour Windows 64 bits

DRIVERS\X64\RPCS_R\X64\disk1

- Pilote d'impression RPCS raster pour Mac OS X

  macOS\RPCS_R

Configuration système requise pour les pilotes d'impression

- Systèmes d'exploitation

  Windows : Windows Vista/7/8.1/10 et Windows Server 2008/2008 R2/2012/2012 R2/2016

  Macintosh : Mac OS X 10.8 et versions ultérieures

- Résolution de l'affichage

  Respecte la configuration système de chaque système d'exploitation.

Remarque

- Dans un environnement de configuration en grappe, vous ne pouvez pas exécuter automatiquement l'installation du pilote d'impression.
- Pour obtenir des informations détaillées sur l'utilisation du pilote d'impression, voir la rubrique d'aide sur le pilote d'impression.
- Les pilotes d'impression ne prennent pas en charge la technologie de mise en grappe (Cluster) sous Windows Server 2008/2008 R2.

Manuels

Cette section indique l'emplacement des manuels.

File Location

Les manuels se trouvent dans les dossiers suivants du CD-ROM fourni.

MANUAL_PDF

Interférence électromagnétique

Si vous installez un autre appareil électronique à proximité de l'appareil, les deux dispositifs interféreront entre eux. S'il s'agit d'un poste de télévision ou de radio, les interérences risquent de créer une gêne d'ordre sonore. Si tel est le cas, procédez comme suit :

- Déplacez le poste de télévision ou de radio aussi loin que possible de l'appareil.
- Modifiez la position de l'antenne du poste.
- Utilisez une autre prise murale sur un autre circuit.

Caractéristiques techniques

Voici une liste des caractéristiques de l'appareil et des options.

Corps de l'appareil

Élément		
Méthode d'impression	Technologie d'impression GELJET	
Durée d'impression	• Pleine couleur 74 secondes (après avoir appuyé sur la touche [Départ]) • N&B 72 secondes (après avoir appuyé sur la touche [Départ])	
Résolution d'impression	Équivalent 1200 × 1200 dpi max	
Buses	Noir : 192 buses Cyan, magenta et jaune : 192 buses par couleur	
Temps de préchauffage	21 secondes	
Type de magasin	Magasin standard A4	• Zone imprimable 291 × 204 mm (11,5 × 8,0 inches)
	Magasin A5	• Zone imprimable 204 × 142 mm (8,0 × 5,6 inches)
	Magasin pour manches et chaussettes	• Zone imprimable 204 × 142 mm (8,0 × 5,6 inches)
Épaisseur du tissu	7 mm (0,27 inch)	
Nombre de magasins pouvant être chargés	1 magasin	
Source d'alimentation	Région A (principalement l'Europe, l'Asie et la Chine) 220-240 V : 50/60 Hz 0,6 A (lorsqu'entièrement équipé) Région B (principalement l'Amérique du Nord) 100-120 V : 60 Hz 1 A (lorsqu'entièrement équipé)	

Élément			
Consommation électrique*1	Unité principale uniquement	Prêt	Région A (principalement l'Europe, l'Asie et la Chine) 9,6 W Région B (principalement l'Amérique du Nord) 9,8 W
		En cours d'impression	Région A (principalement l'Europe, l'Asie et la Chine) 31,2 W Région B (principalement l'Amérique du Nord) 30,9 W
		Maximum	Région A (principalement l'Europe, l'Asie et la Chine) 47 W Région B (principalement l'Amérique du Nord) 47 W

Élément			
Consommation électrique*1	Système complet	Maximum	Région A (principalement l'Europe, l'Asie et la Chine) 47 W Région B (principalement l'Amérique du Nord) 47 W
Mode économie d'énergie	Consommation électrique réduite en mode Économie d'énergie*2	Région A (principalement l'Europe, l'Asie et la Chine) 1,8 W Région B (principalement l'Amérique du Nord) 1,7 W	
	Délai de basculement en mode Économie d'énergie	5 minutes	
	Délai de sortie du mode Économie d'énergie*2	2,9 secondes	
Environnement d'exploitation	Température : 15 à 32 °C (59 à 89,6 °F) Humidité : 15-80% HR L'impression peut s'arrêter pour protéger l'appareil si les conditions sont hors des plages acceptables.		
Environnement de stockage	Température : 10 à 40 °C (50 à 104 °F) Humidité : 5-90% HR		
Dimensions externes	(L × P × H) 399 × 682,8 × 292,5 mm (15,7 × 26,9 × 11,5 pouces) (veille) (L × P × H) 399 × 760,3 × 292,5 mm (15,7 × 29,9 × 11,5 pouces) (en cours d'exécution)		
Grammage	Environ 34 kg (75,0 lb.) (avec emballage) Env. 24 kg (53.0 lb.) (appareil et magasin) Environ 21 kg (46,3 lb.) (appareil)		

Élément		
Interface	USB 2.0 haute vitesse Ethernet (10BASE-T, 100BASE-TX) LAN sans fil (IEEE 802.11 b/g/n)	
LAN sans fil	Caractéristiques de la transmission	Basé sur IEEE 802.11b/g/n
	Vitesse de transfert des données	Sélection automatique à partir de la vitesse ci-dessous : • 802.11b 1, 2, 5,5, 11 (Mbps) • 802.11g 6, 9, 12, 18, 24, 36, 48, 54 (Mbps) • 802.11n 6,5, 7,2, 13, 13,5, 14,4, 15, 19,5, 21,7, 26, 27, 28,9, 30, 39, 40,5, 43,3, 45, 52, 54, 57,8, 58,5, 60, 65, 72,2, 81, 90, 108, 120, 121,5, 135, 150 (Mbps)
	Plage de fréquences	Région A (principalement l'Europe, l'Asie et la Chine) 2 412 à 2 472 Mhz (canaux 1 à 13) Région B (principalement l'Amérique du Nord) 2 412 à 2462 Mhz (canaux 1 à 11)
	Mode de transmission	Mode Infrastructure
Langage d'impression	Raster RPCS	

*1 Pour éviter toute consommation d'énergie, déconnectez le cordon d'alimentation de la prise murale. (Débranchez la prise uniquement une fois le témoin d'alimentation éteint.) La consommation peut varier en fonction de l'état et des conditions ambiantes de l'appareil.

*2 Le temps nécessaire pour sortir des fonctions d'économie d'énergie et la consommation électrique peuvent varier en fonction des conditions et l'environnement de l'appareil.

Magasins en option

Élément	
Dimensions externes	• Magasin A5 (L × P × H) 242,2 × 409,2 × 97,9 mm (9,5 × 16,1 × 3,9 pouces) • Magasin pour manches et chaussettes (L × P × H) 242,2 × 409,2 × 97,9 mm (9,5 × 16,1 × 3,9 pouces)
Grammage	• Magasin A5 Environ 2,6 kg (5,8 lb.) • Magasin pour manches et chaussettes Environ 2,4 kg (5,3 lb.)

Où vous renseigner

Pour de plus amples informations, contactez votre revendeur ou le SAV.

Consommables recommandés

Une liste des consommables recommandés pour cet appareil a été dressée.

Achetez les consommables requis avant d'épuiser vos stocks.

Pour obtenir des informations sur les consommables, contactez votre revendeur ou le SAV.

- Cartouches d'encre
- Réceptacle d'encre
- Cartouche de nettoyage
- Outil de nettoyage
- Substance absorbante
- Bâton de nettoyage
- Liquide de nettoyage
- Filtre

Options et Consommables

Magasin pour petit format RICOH Type 1

Ce magasin est destiné à l'impression dans une zone de tissu de format A5.

Magasin RICOH pour manches et chaussettes type 1

Ce magasin est destiné à l'impression sur des manches ou des chaussettes.

Remarque

- Pour obtenir des informations sur les options et les consommables, contactez le SAV ou votre commercial.

Marques commerciales

Apple, AppleTalk, Bonjour, ColorSync, Leopard, Macintosh, Mac OS, OS X, iMac, MacBook, Mac mini, Power Mac, Safari et TrueType sont des marques commerciales d'Apple Inc., déposées aux États-Unis et dans d'autres pays.

Citrix, Citrix Presentation Server et Citrix XenApp sont des marques commerciales ou des marques déposées de Citrix Systems, Inc.

Firefox® est une marque déposée de Mozilla Foundation.

Intel et Intel Core sont des marques déposées d'Intel Corporation ou de ses filiales aux États-Unis et dans d'autres pays.

Microsoft®, Windows®, Windows Server®, Windows Vista® et Internet Explorer® sont des marques déposées ou des marques commerciales de Microsoft Corporation aux États-Unis et/ou dans d'autres pays.

Monotype est une marque déposée de Monotype Imaging, Inc.

PowerPC® est une marque commerciale déposée d'International Business Machines Corporation aux États-Unis et/ou d'autres pays.

UNIX est une marque déposée aux États-Unis et dans d'autres pays, sous licence exclusive par X/Open Company Limited.

La désignation complète d'Internet Explorer 6 est Microsoft® Internet Explorer® 6.

Les appellations exactes des systèmes d'exploitation Windows sont les suivantes :

- Les noms de produits pour Windows Vista sont les suivants :

  Microsoft® Windows Vista™ Édition Intégrale

  Microsoft® Windows Vista® Professionnel

  Microsoft® Windows Vista® Édition Familiale Premium

  Microsoft® Windows Vista® Édition Familiale Basique

  Microsoft® Windows Vista® Entreprise
- Les noms de produits pour Windows 7 sont les suivants :

  Microsoft® Windows® 7 Édition Familiale Premium

  Microsoft® Windows® 7 Professionnel

  Microsoft® Windows® 7 Édition Intégrale

  Microsoft® Windows® 7 Entreprise
- Les noms de produits pour Windows 8.1 sont les suivants :

  Microsoft® Windows® 8.1

  Microsoft® Windows® 8.1 Pro

  Microsoft® Windows® 8.1 Entreprise

- Les noms de produits pour Windows 10 sont les suivants :
  Microsoft® Windows® 10 Familiale
  Microsoft® Windows® 10 Pro
  Microsoft® Windows® 10 Entreprise
  Microsoft® Windows® 10 Éducation
- Les noms de produits pour Windows Server 2008 sont les suivants :
  Microsoft® Windows Server® 2008 Standard
  Microsoft® Windows Server® 2008 Enterprise
- Les noms de produits pour Windows Server 2008 R2 sont les suivants :
  Microsoft® Windows Server® 2008 R2 Standard
  Microsoft® Windows Server® 2008 R2 Enterprise
- Les noms de produits de Windows Server 2012 sont les suivants :
  Microsoft® Windows Server® 2012 Foundation
  Microsoft® Windows Server® 2012 Essentials
  Microsoft® Windows Server® 2012 Standard
- Les noms de produits pour Windows Server 2012 R2 sont les suivants :
  Microsoft® Windows Server® 2012 R2 Foundation
  Microsoft® Windows Server® 2012 R2 Essentials
  Microsoft® Windows Server® 2012 R2 Standard
- Les noms de produits de Windows Server 2016 sont les suivants :
  Microsoft® Windows Server® 2016 Datacenter
  Microsoft® Windows Server® 2016 Standard
  Microsoft® Windows Server® 2016 Essentials
  Microsoft® Windows Server® 2016 MultiPoint Premium

D'autres noms de produits sont mentionnés ici dans un souci d'identification uniquement ; il peut s'agir des marques de leurs sociétés détentrices respectives. Nous renonçons à tout ou partie des droits relatifs à ces marques.

Captures d'écran des produits Microsoft reproduites avec la permission de Microsoft Corporation.

INDEX

A

Ad.SansÉtatIPv6 147
Adr.passer.IPv4 146
Adr.passer.IPv6 147
Adresse IPv4 146
Adresse IPv6 147
Adresse MAC 147, 149
Aération 15
Affich. compt 110
Affichage de l'état 153
Afficher la version 143
Afficher le nom de travail 143
Annulation de l'impression 102

B

Bouton de déverrouillage 17, 18, 19

C

Câble du LAN sans fil 16
Calage 116
Capot 17, 18, 19
Capot arrière 15
Capot avant droit 16
Capot d'alimentation 16
Capot supérieur 15
Chargement de tissus 75
Chargement et dépose du magasin 22
Clean Internals 117
Compteur 110
Config. port 149
Config. réseau 145
Config. simple 149
Connexion réseau 52
Connexion USB 44

D

Date/Heure 116
DDNS IPv4 145
DDNS IPv6 146
Délai expiré E/S 145
Dépl.têtes imp 117
DHCP 146
DHCPv6 147
DNS IPv4 145
DNS IPv6 146

E

Éco. d'énergie 142
Écran 20
Err.récup. image 143
État connexion 148
État réc.encre 143
État signal sans fil 149

F

Filtre 16
Filtre de ventilateur 117
Fixation de l'encre 96

I

Imp. liste/test 114
Imp. unidirect 143
Imprimer 110
Interface hôte 145
IPsec 147

J

Journal des erreurs 114

L

LAN sans fil 148
Langue 151
Ligne de positionnement du magasin 17, 18, 19

M

Magasin (Magasin à manches et chaussettes) 18
Magasin (magasin A4 standard) 17
Magasin (magasin A5) 18
Maint. tête auto 117
Maintenance 116
Messages d'erreur sur l'Affichage d'état 240
Messages sur l'écran 234
Méthode de sécurité 149
Msq.ss-rés.IPv4 146

N

Nett. uté maint 117
Nettoy. têtes++ 116

Nettoyage des têtes non approfondi....21
Nettoyage têtes +....116
Nom d'hôte....145
Nom de domaine....145
Nom de la machine....145
Notif. e-mail....142

P

Page de config....114
Page démo coul....114
Paramètres USB....149
Perm.commSNMPv3....148
Perm.SSL/ComTLS....148
Pilote d'impression....100
Plaque....17, 18, 19
Port Ethernet....16
Port USB....16
Position têtes....116
Prise d'alimentation....16
Protocole actif....147

R

Réglage hauteur....117
Remplacement d'une cartouche d'encre....184
Renfoncements pour le soulèvement....16
Rest.param.déf....148
Retrait de la poussière/aplatissement des fibres 89

S

SSID....149
Support de magasin....16
Support de manuel....17
Système....142

T

Tche défilement....116
Témoin d'Alerte....20
Témoin de réceptacle d'encre usagée plein....21
Témoin de remplacement de cartouche....21
Test d'alimentation....116
Tissu....73
Touche d'alimentation....21
Touche entrée....20
Touche Escape....20
Touche Menu....20
Touche Start....20
Touche Stop....21
Touche Tray....20
Touches Régler la hauteur....21

U

Unité de mesure....142

V

Vérif. buses....116
Version de l'imprimante....143
Version WLAN....143
Vitesse du ventilateur....117
Vitesse Ethernet....148
Vitesse USB....149
Voyant d'alimentation....20

W

Web Image Monitor....154

J088-6809B
© 2017, 2018 Ricoh Co., Ltd.